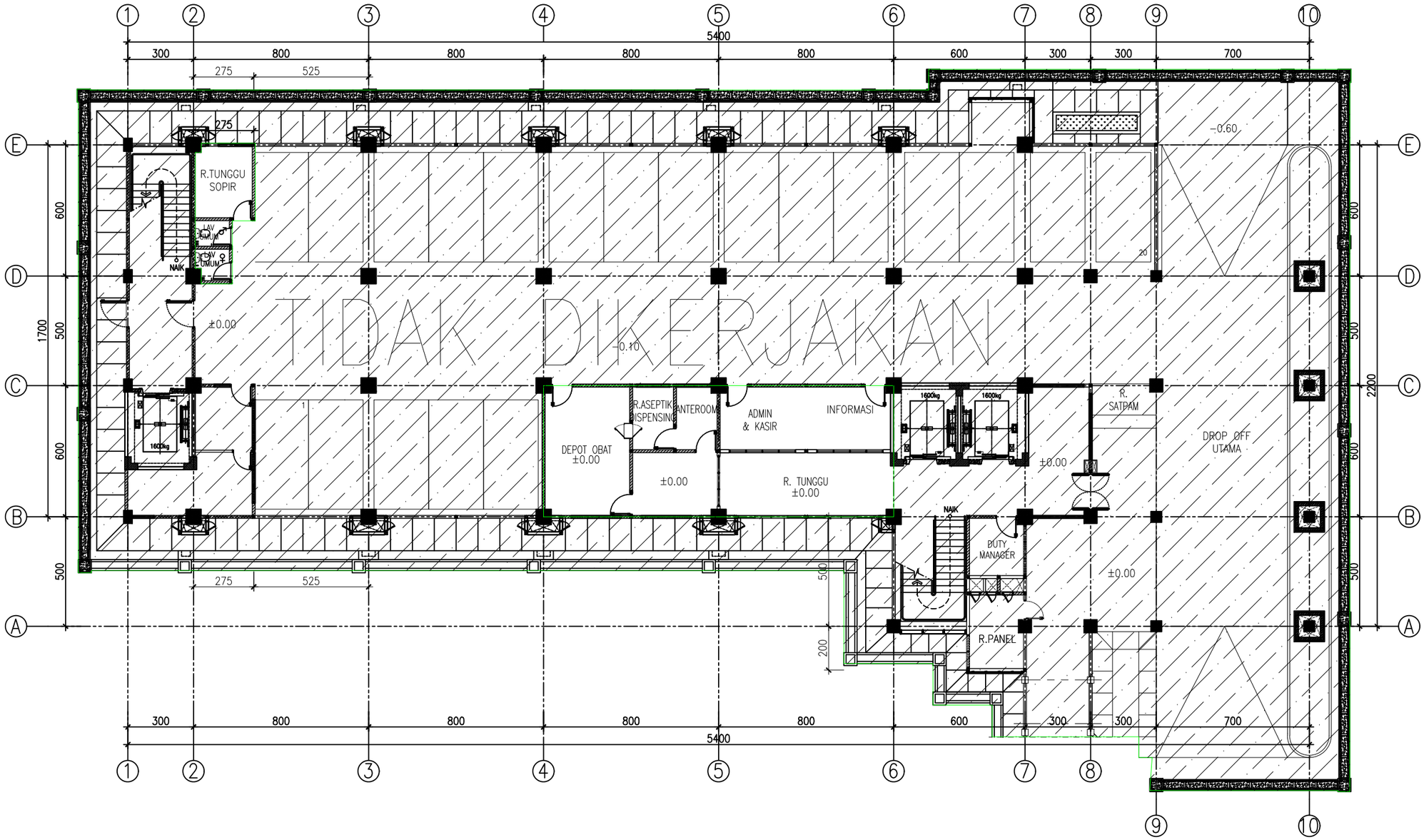

DENAH PASANGAN DINDING LANTAI 01

SKALA 1:200

KETERANGAN

REVISI

PEKERJAAN

PEMBANGUNAN TAHAP II GEDUNG PAVILIUN VIP DAN VVIP RSUD KARDINAH

LOKASI

JL. AIP.KS. Tubun No.2, Kota Tegal

PEMBERI TUGAS

PEMERINTAH KOTA TEGAL
RUMAH SAKIT UMUM DAERAH KARDINAH
Jl. AIP. KS. Tubun No. 2 Kota Tegal
Telp. (0283) 350377 / 350477 / 546877 / 541859, Fax (0283) 352131 Kode Pos 52124
Web : http://www.rsudkardinah.tegalkota.go.id – E-mail :

MENGETAHUI DAN MENYETUJUI

Direktur RSUD KARDINAH Tegal
Merangkap Pejabat Pembuat Komitmen

dr. Haryo Teguh, Sp.s, M.si, Med
NIP: 197 10518 200112 1 001

MANAJEMEN KONTRUKSI (MK)

PT. SOLUSI UTAMA KONSULTAN
PLANNING - ENGINEERING - MANAGEMENT

PT. SOLUSI UTAMA KONSULTAN

Ir. Ahmad Handri Widiyanto, ST., MT.
Team Leader

KONTRAKTOR PELAKSANA

PT. MATRA KARYA
General Contractor
Alamat : Jl. Pulogen Timoun Pelajar Jongkang Sorihanjo - Sleman Yogyakarta
Email : matrakaryagrp2@gmail.com; Rl : matrakarya_
Telp : 0274 - 4565574 / 4265755
KAN LSSMK3-006-IDN

PT. MATRA KARYA

Prabadi Suryandaru, ST
Project Manager

JUDUL GAMBAR	SKALA
DENAH PASANGAN DINDING LT. 1	1 : 200

NO. GAMBAR	DISIPLIN
01	

TAHUN	UK. KERTAS	JMLH GBR
2024	A3	08

ASBUILT DRAWING

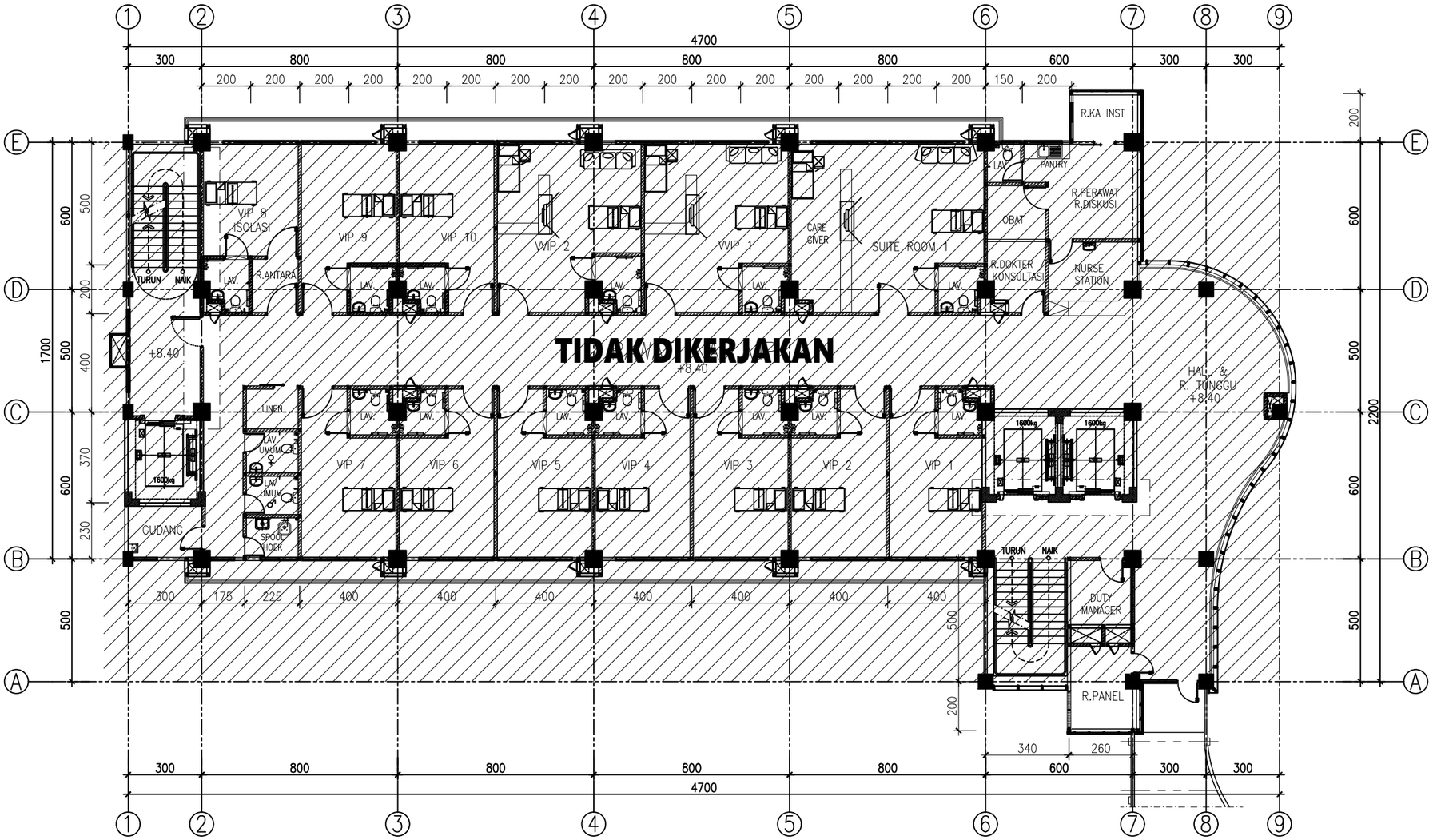

DENAH PASANGAN DINDING LANTAI 03

SKALA 1:200

KETERANGAN

REVISI

PEKERJAAN

PEMBANGUNAN TAHAP II GEDUNG PAVILIUN VIP DAN VVIP RSUD KARDINAH

LOKASI

JL. AIP.KS. Tubun No.2, Kota Tegal

PEMBERI TUGAS

PEMERINTAH KOTA TEGAL
RUMAH SAKIT UMUM DAERAH KARDINAH
Jl. AIP. KS. Tubun No. 2 Kota Tegal
Telp. (0283) 593377 / 594077 / 548958, Fax (0283) 352131 Kode Pos 52124
Web : http://www.rsudkardinah.tegalkota.go.id – E-mail :

MENGETAHUI DAN MENYETUJUI

Direktur RSUD KARDINAH Tegal
Merangkap Pejabat Pembuat Komitmen

dr. Haryo Teguh, Sp.s, M.si, Med
NIP: 197 10518 200112 1 001

MANAJEMEN KONTRUKSI (MK)

PT. SOLUSI UTAMA KONSULTAN
PLANNING - ENGINEERING - MANAGEMENT

PT. SOLUSI UTAMA KONSULTAN

Ir. Ahmad Handri Widiyanto, ST., MT.
Team Leader

KONTRAKTOR PELAKSANA

PT. MATRA KARYA
General Contractor
Alamat : Jl. Palagan Tentara Pelajar Jongkeng Sorihanjo - Sleman Yogyakarta
Email : matrakaryagroup2@gmail.com, IG : matrakarya_
Telp : 0274 - 4565574 / 4330755
KAN LSSMK3-006-IDN

PT. MATRA KARYA

Prabadi Suryandaru, ST
Project Manager

JUDUL GAMBAR	SKALA
DENAH PASANGAN DINDING LT. 3	1 : 200

NO. GAMBAR	DISIPLIN
02	

TAHUN	UK. KERTAS	JMLH GBR
2024	A3	08

ASBUILT DRAWING

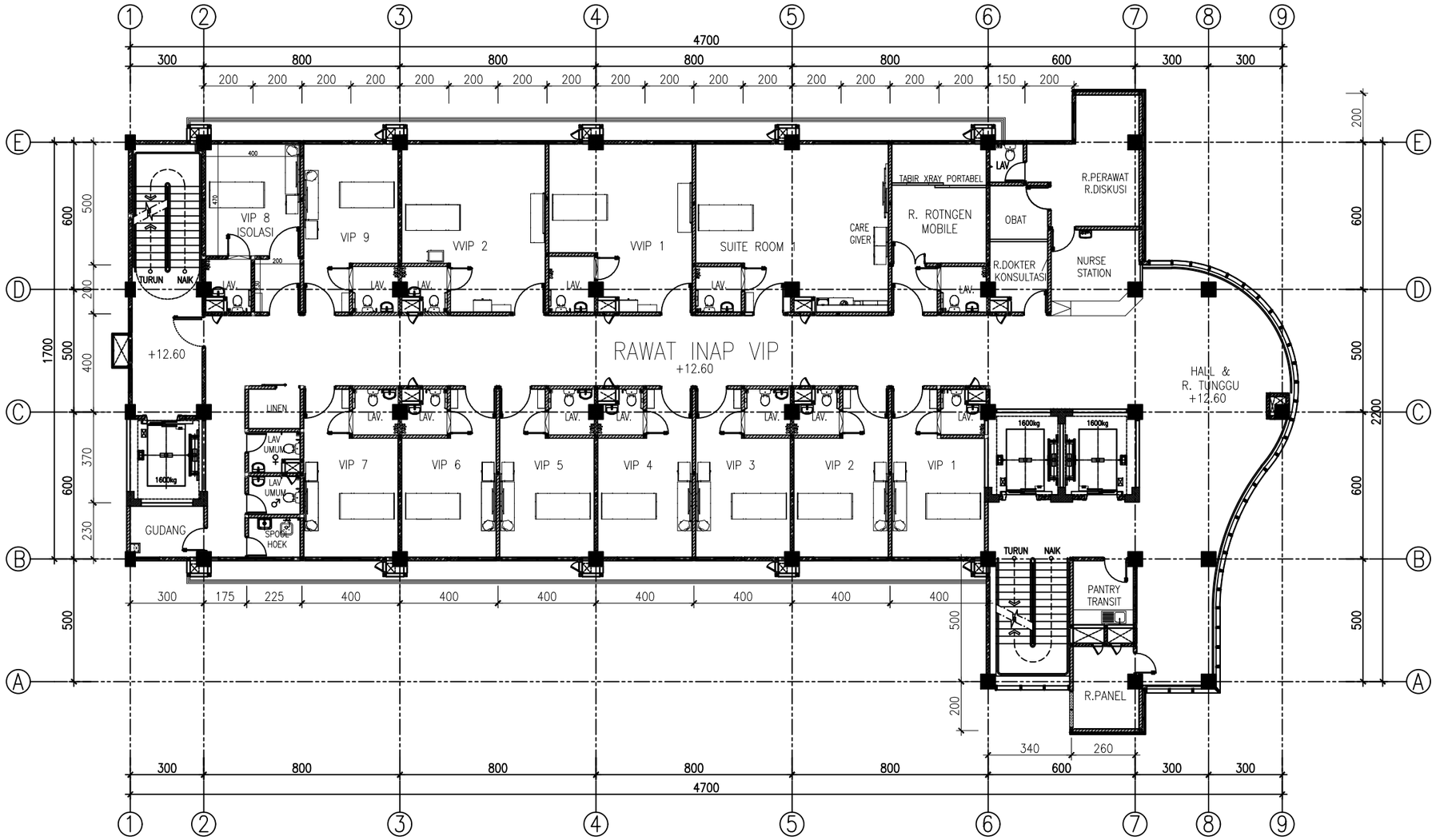

DENAH PASANGAN DINDING LANTAI 04

SKALA 1:200

KETERANGAN

REVISI

PEKERJAAN

PEMBANGUNAN TAHAP II GEDUNG PAVILIUN VIP DAN VVIP RSUD KARDINAH

LOKASI

JL. AIP.KS. Tubun No.2, Kota Tegal

PEMBERI TUGAS

PEMERINTAH KOTA TEGAL
RUMAH SAKIT UMUM DAERAH KARDINAH
Jl. AIP. KS. Tubun No. 2 Kota Tegal
Telp. (0283) 350377 / 350477 / 546877 / 541859, Fax (0283) 352131 Kode Pos 52124
Web : http://www.rsudkardinah.tegalkota.go.id – E-mail :

MENGETAHUI DAN MENYETUJUI

Direktur RSUD KARDINAH Tegal
Merangkap Pejabat Pembuat Komitmen

dr. Haryo Teguh, Sp.s, M.si, Med
NIP: 197 10518 200112 1 001

MANAJEMEN KONTRUKSI (MK)

PT. SOLUSI UTAMA KONSULTAN
PLANNING - ENGINEERING - MANAGEMENT

PT. SOLUSI UTAMA KONSULTAN

Ir. Ahmad Handri Widiyanto, ST., MT.
Team Leader

KONTRAKTOR PELAKSANA

PT. MATRA KARYA
General Contractor
Alamat : Jl. Pulogan Tamtus Pelajar Jongkang Sorihanjo - Sleman Yogyakarta
Email : matrakaryagroup2@gmail.com, IG : matrakarya_
Telp : 0274 - 4505574 / 4265755
KAN LSBMK3-006-IDN

PT. MATRA KARYA

Prabadi Suryandaru, ST
Project Manager

JUDUL GAMBAR	SKALA
DENAH PASANGAN DINDING LT. 4	1 : 200

NO. GAMBAR	DISIPLIN
03	

TAHUN	UK. KERTAS	JMLH GBR
2024	A3	08

ASBUILT DRAWING

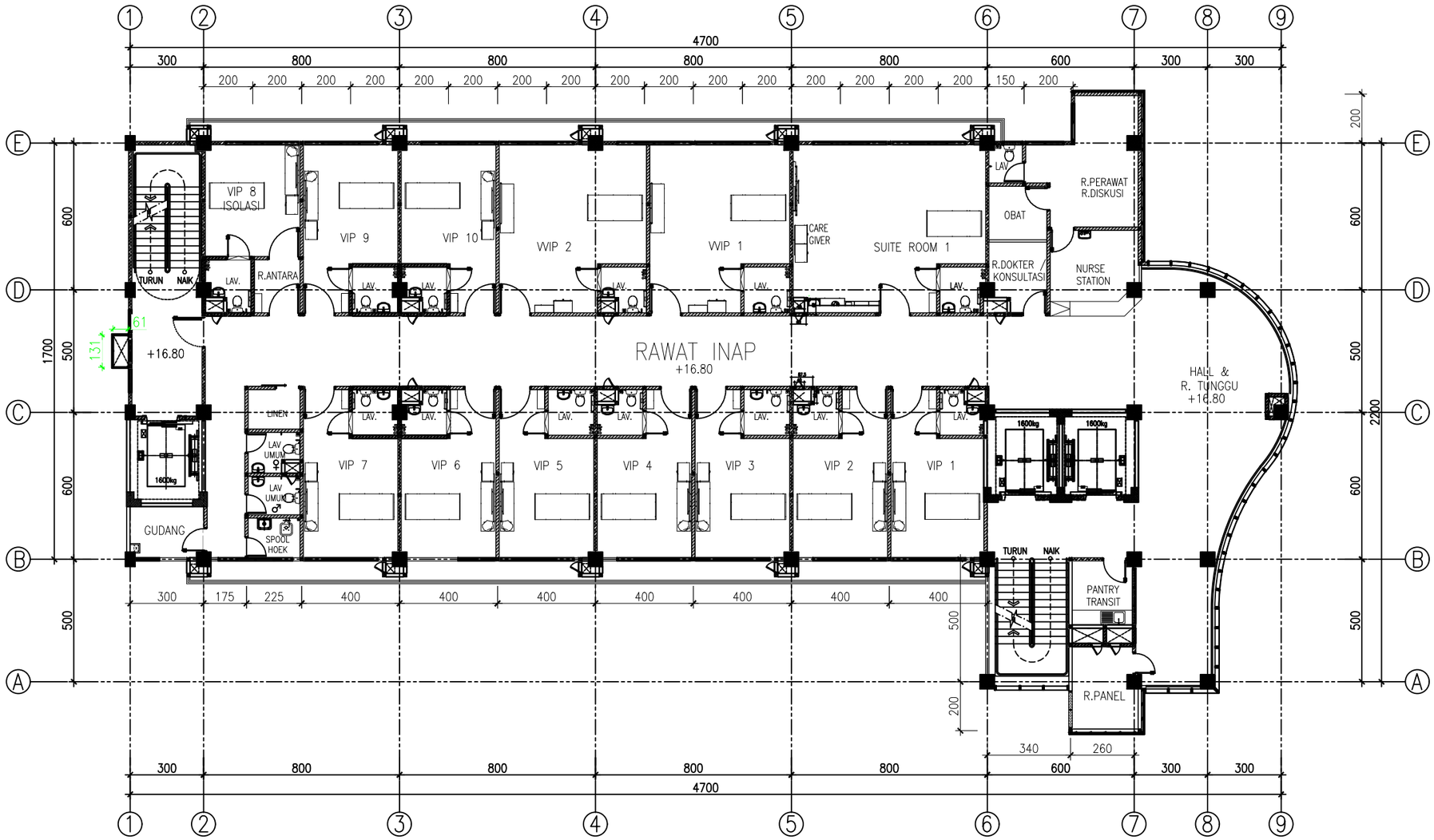

DENAH PASANGAN DINDING LANTAI 05

SKALA 1:200

KETERANGAN
REVISI
PEKERJAAN
PEMBANGUNAN TAHAP II GEDUNG PAVILIUN VIP DAN VVIP RSUD KARDINAH
LOKASI
JL. AIP.KS. Tubun No.2, Kota Tegal
PEMBERI TUGAS
PEMERINTAH KOTA TEGAL RUMAH SAKIT UMUM DAERAH KARDINAH Jl. AIP. KS. Tubun No. 2 Kota Tegal Telp. (0283) 350377 / 350477 / 546077 / 541859, Fax (0283) 352131 Kode Pos 52124 Web :http://www.rsudkardinah.tegalkota.go.id – E-mail :
MENGETAHUI DAN MENYETUJUI
Direktur RSUD KARDINAH Tegal Merangkap Pejabat Pembuat Komitmen **dr. Haryo Teguh, Sp.s, M.si, Med** **NIP: 197 10518 200112 1 001**
MANAJEMEN KONTRUKSI (MK)
PT. SOLUSI UTAMA KONSULTAN PLANNING - ENGINEERING - MANAGEMENT **PT. SOLUSI UTAMA KONSULTAN** **Ir. Ahmad Handri Widiyanto, ST., MT.** **Team Leader**
KONTRAKTOR PELAKSANA
PT. MATRA KARYA General Contractor Alamat : Jl. Pulugan Taman Pelajar Jongkang Sardonjo - Sleman Yogyakarta Email : matrakaryajogja2@gmail.com, IG : matrakarya_ Telp : 0274 - 4505774 / 4265753 KAN LSSMK3-008-IDN **PT. MATRA KARYA** **Prabadi Suryandaru, ST** **Project Manager**

JUDUL GAMBAR	SKALA
DENAH PASANGAN DINDING LT. 5	1 : 200

NO. GAMBAR	DISIPLIN
04	

TAHUN	UK. KERTAS	JMLH GBR
2024	A3	08

ASBUILT DRAWING

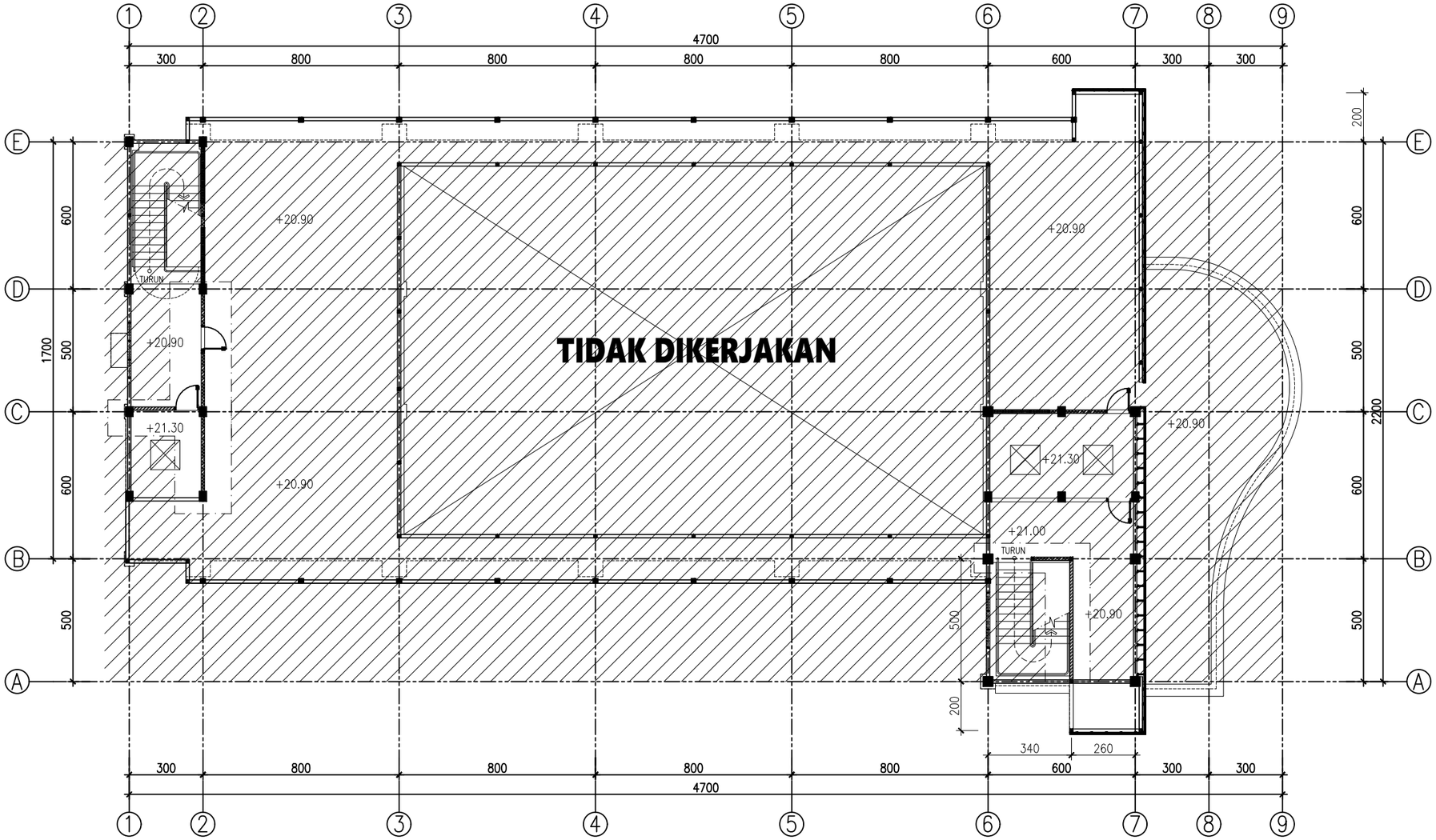

DENAH PASANGAN DINDING LANTAI ATAP

SKALA 1:200

KETERANGAN

REVISI

PEKERJAAN

PEMBANGUNAN TAHAP II GEDUNG PAVILIUN VIP DAN VVIP RSUD KARDINAH

LOKASI

JL. AIP.KS. Tubun No.2, Kota Tegal

PEMBERI TUGAS

PEMERINTAH KOTA TEGAL
RUMAH SAKIT UMUM DAERAH KARDINAH
Jl. AIP. KS. Tubun No. 2 Kota Tegal
Telp. (0283) 350377 / 350477 / 341859, Fax (0283) 352131 Kode Pos 52124
Web: http://www.rsudkardinah.tegalkota.go.id – E-mail :

MENGETAHUI DAN MENYETUJUI

Direktur RSUD KARDINAH Tegal
Merangkap Pejabat Pembuat Komitmen

dr. Haryo Teguh, Sp.s, M.si, Med
NIP: 197 10518 200112 1 001

MANAJEMEN KONTRUKSI (MK)

PT. SOLUSI UTAMA KONSULTAN
PLANNING - ENGINEERING - MANAGEMENT

PT. SOLUSI UTAMA KONSULTAN

Ir. Ahmad Handri Widiyanto, ST., MT.
Team Leader

KONTRAKTOR PELAKSANA

PT. MATRA KARYA
General Contractor
Alamat : Jl. Palagan Tentara Pelajar Jengkang Sardonjo - Sleman Yogyakarta
Email : matrakaryagroup2@gmail.com, IG : matrakarya_
Telp : 0274 - 4505574 / 4205753
KAN LSSMK3-006-IDN

PT. MATRA KARYA

Prabadi Suryandaru, ST
Project Manager

JUDUL GAMBAR	SKALA
DENAH PASANGAN DINDING LT. ATAP	1 : 200

NO. GAMBAR	DISIPLIN
05	

TAHUN	UK. KERTAS	JMLH GBR
2024	A3	08

ASBUILT DRAWING

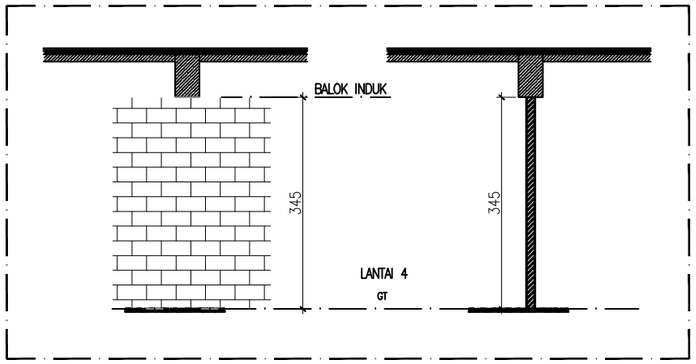

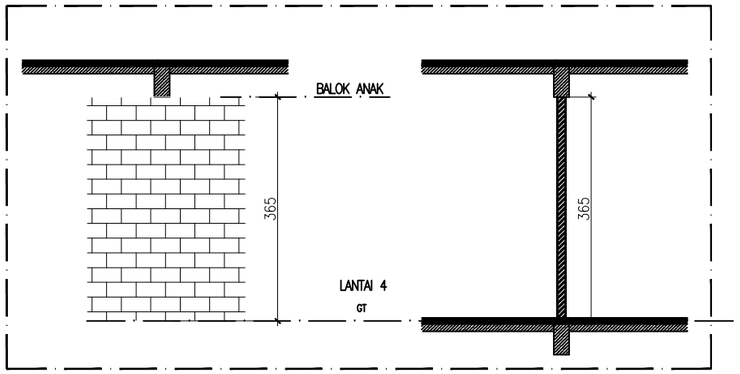

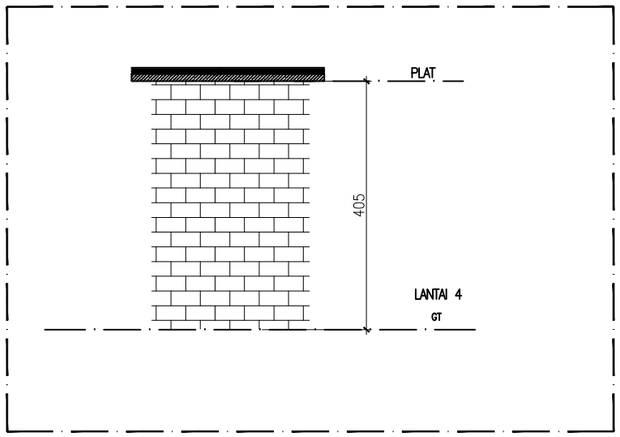

DETAIL PASANGAN DINDING LANTAI 04

SKALA 1:200

KETERANGAN

REVISI

PEKERJAAN

PEMBANGUNAN TAHAP II GEDUNG PAVILIUN VIP DAN VVIP RSUD KARDINAH

LOKASI

JL. AIP.KS. Tubun No.2, Kota Tegal

PEMBERI TUGAS

PEMERINTAH KOTA TEGAL
RUMAH SAKIT UMUM DAERAH KARDINAH
Jl. AIP. KS. Tubun No. 2 Kota Tegal
Telp. (0283) 350377 / 350477 / 346877 / 341859, Fax (0283) 352131 Kode Pos 52124
Web: http://www.rsudkardinah.tegalkota.go.id – E-mail :

MENGETAHUI DAN MENYETUJUI

Direktur RSUD KARDINAH Tegal
Merangkap Pejabat Pembuat Komitmen

dr. Haryo Teguh, Sp.s, M.si, Med
NIP: 197 10518 200112 1 001

MANAJEMEN KONTRUKSI (MK)

PT. SOLUSI UTAMA KONSULTAN
PLANNING - ENGINEERING - MANAGEMENT

PT. SOLUSI UTAMA KONSULTAN

Ir. Ahmad Handri Widiyanto, ST., MT.
Team Leader

KONTRAKTOR PELAKSANA

PT. MATRA KARYA
General Contractor
Alamat : Jl. Palagan Tentara Pelajar Jongkang Sariharjo – Sleman Yogyakarta
Email : matrakaryajogja2@gmail.com, IG : matrakarya_
Telp : 4274 - 450274 / 4267551
KAN LSBMK3-006-IDN

PT. MATRA KARYA

Prabadi Suryandaru, ST
Project Manager

JUDUL GAMBAR	SKALA
DENAH PASANGAN DINDING LT. 4	1 : 200

NO. GAMBAR	DISIPLIN
06	

TAHUN	UK. KERTAS	JMLH GBR
2024	A3	08

ASBUILT DRAWING

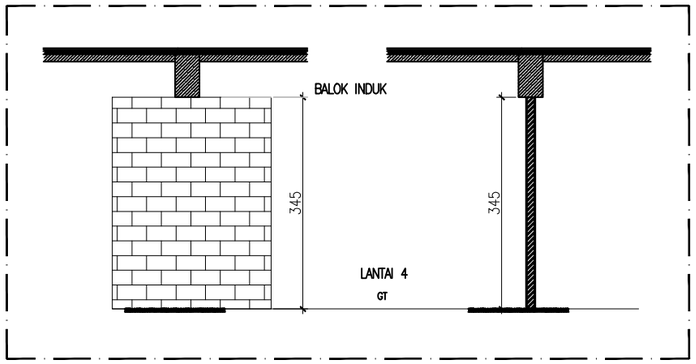

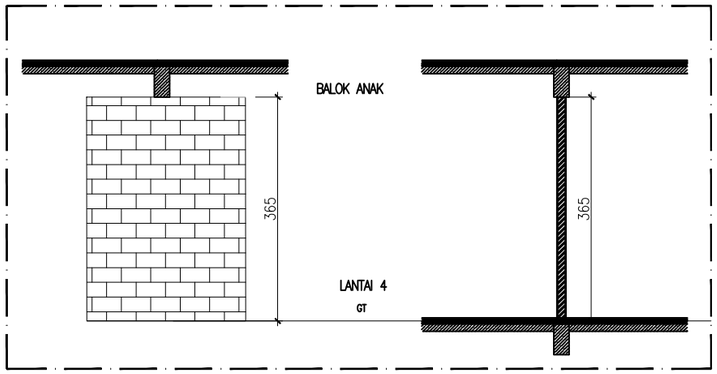

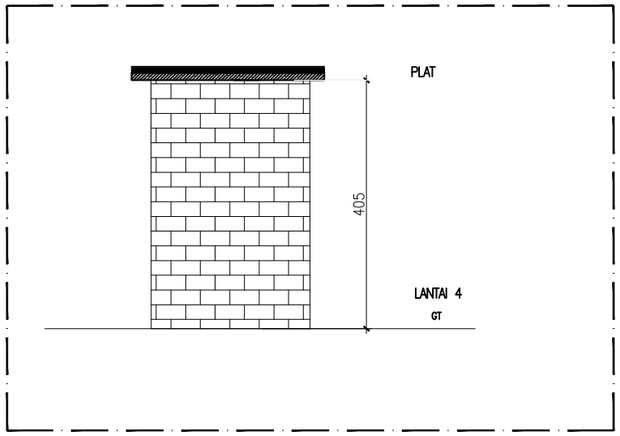

DETAIL PASANGAN DINDING LANTAI 04

SKALA 1:200

KETERANGAN

REVISI

PEKERJAAN

PEMBANGUNAN TAHAP II GEDUNG PAVILIUN VIP DAN VVIP RSUD KARDINAH

LOKASI

JL. AIP.KS. Tubun No.2, Kota Tegal

PEMBERI TUGAS

PEMERINTAH KOTA TEGAL
RUMAH SAKIT UMUM DAERAH KARDINAH
Jl. AIP. KS. Tubun No. 2 Kota Tegal
Telp. (0283) 593377 / 594077 / 541859, Fax (0283) 352131 Kode Pos 52124
Web: http://www.rsudkardinah.tegalkota.go.id – E-mail :

MENGETAHUI DAN MENYETUJUI

Direktur RSUD KARDINAH Tegal
Merangkap Pejabat Pembuat Komitmen

dr. Haryo Teguh, Sp.s, M.si, Med
NIP: 197 10518 200112 1 001

MANAJEMEN KONTRUKSI (MK)

PT. SOLUSI UTAMA KONSULTAN
PLANNING - ENGINEERING - MANAGEMENT

PT. SOLUSI UTAMA KONSULTAN

Ir. Ahmad Handri Widiyanto, ST., MT.
Team Leader

KONTRAKTOR PELAKSANA

PT. MATRA KARYA
General Contractor
Alamat : Jl. Palagan Tentara Pelajar Jongkang Sariharjo – Sleman Yogyakarta
Email : matrakaryajogja2@gmail.com, IG : matrakarya_
Telp : 4274 - 450274 / 4267551
KAN LSBMK3-006-IDN

PT. MATRA KARYA

Prabadi Suryandaru, ST
Project Manager

JUDUL GAMBAR	SKALA
DETAIL PASANGAN DINDING LT. 4	1 : 200

NO. GAMBAR	DISIPLIN
07	

TAHUN	UK. KERTAS	JMLH GBR
2024	A3	08

ASBUILT DRAWING

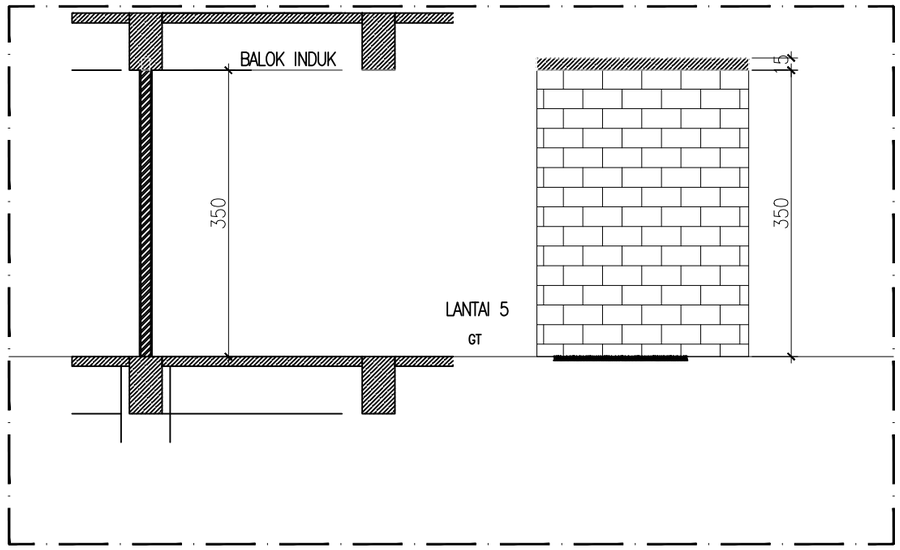

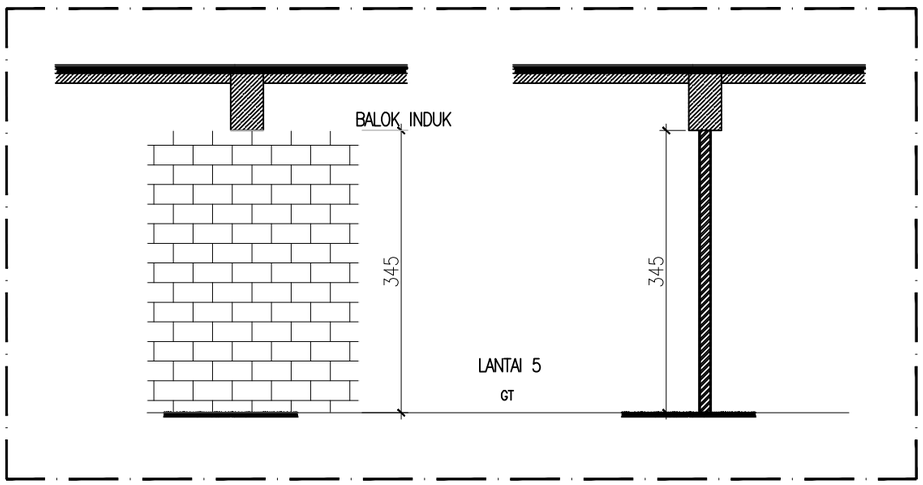

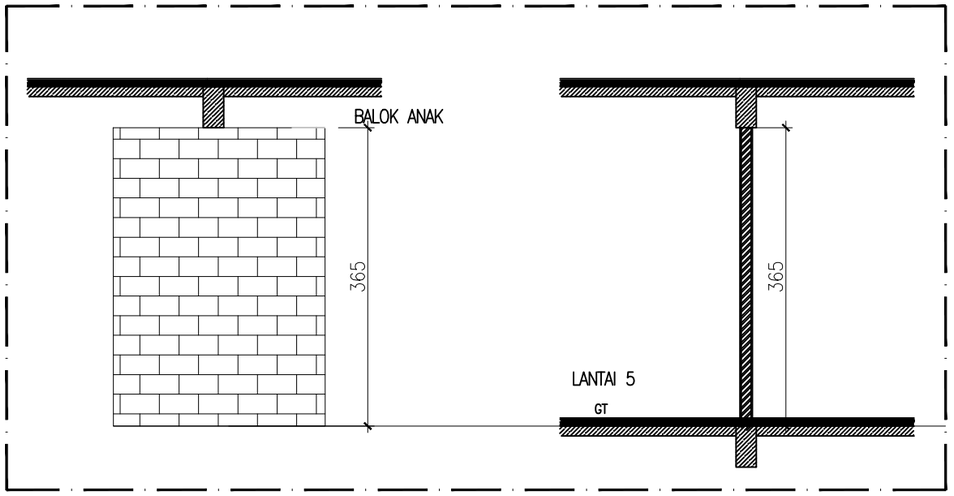

DETAIL PASANGAN DINDING LANTAI 05

SKALA 1:200

KETERANGAN

REVISI

PEKERJAAN

PEMBANGUNAN TAHAP II GEDUNG PAVILIUN VIP DAN VVIP RSUD KARDINAH

LOKASI

JL. AIP.KS. Tubun No.2, Kota Tegal

PEMBERI TUGAS

PEMERINTAH KOTA TEGAL
RUMAH SAKIT UMUM DAERAH KARDINAH
Jl. AIP. KS. Tubun No. 2 Kota Tegal
Telp. (0283) 350377 / 350477 / 349858, Fax (0283) 352131 Kode Pos 52124
Web: http://www.rsudkardinah.tegalkota.go.id – E-mail :

MENGETAHUI DAN MENYETUJUI

Direktur RSUD KARDINAH Tegal
Merangkap Pejabat Pembuat Komitmen

dr. Haryo Teguh, Sp.s, M.si, Med
NIP: 197 10518 200112 1 001

MANAJEMEN KONTRUKSI (MK)

PT. SOLUSI UTAMA KONSULTAN
PLANNING - ENGINEERING - MANAGEMENT

PT. SOLUSI UTAMA KONSULTAN

Ir. Ahmad Handri Widiyanto, ST., MT.
Team Leader

KONTRAKTOR PELAKSANA

PT. MATRA KARYA
General Contractor
Alamat : Jl. Palagan Tentara Pelajar Jongkang Sardonjo - Sleman Yogyakarta
Email : matrakaryagc2@gmail.com, Ig : matrakarya_
Telp : 0274 - 4565574 / 4265755
KAN LSSMK3-006-IDN

PT. MATRA KARYA

Prabadi Suryandaru, ST
Project Manager

JUDUL GAMBAR	SKALA
DETAIL PASANGAN DINDING LT. 5	1 : 200

NO. GAMBAR	DISIPLIN
08	

TAHUN	UK. KERTAS	JMLH GBR
2024	A3	08

ASBUILT DRAWING

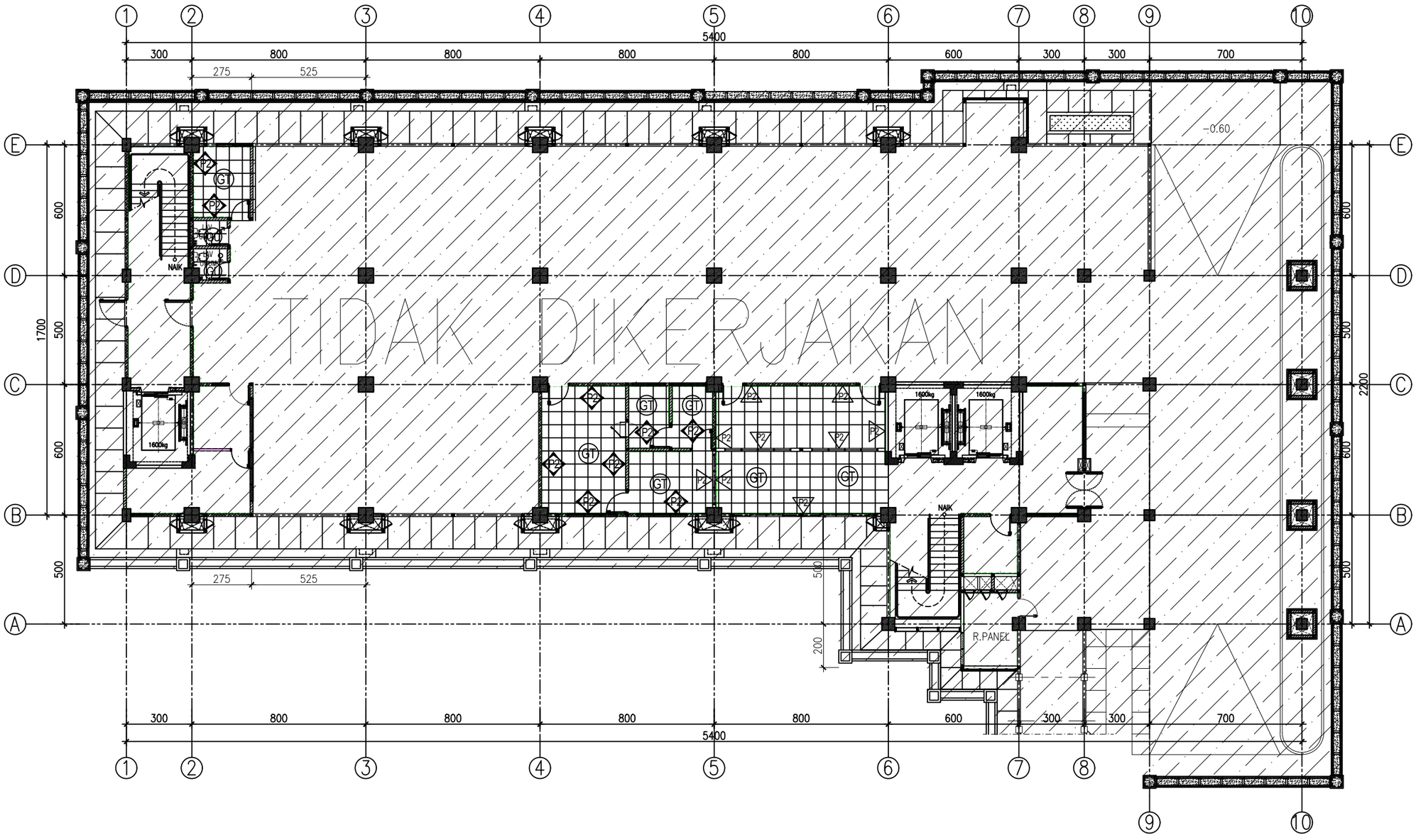

DENAH POLA LANTAI LANTAI 01

SKALA 1:200

KETERANGAN

NO.	KODE	KETERANGAN
1.	GT	GRANITE TILE uk. 60X60cm
2.	KR	KERAMIK UNPOLISHED uk. 30X30cm
3.	GU	GRANITE TILE UNPOLISHED uk. 60X60cm
4.	BS	BATU SIKAT
5.	FH	FINISH FLOOR HARDENER
6.	WP	FINISH WATERPROOFING
7.	P1	HOSPITAL PLIN uk. 10X60cm
8.	P2	PLIN GRANITE TILE uk. 10X60cm
9.	P3	PLIN ALUMINIUM
10.	▷	ARAH SATU SISI RUANG
11.	◇	ARAH SEMUA SISI RUANG
12.	✥	STARTING POINT

REVISI

PEKERJAAN

PEMBANGUNAN TAHAP II GEDUNG PAVILIUN VIP DAN VVIP RSUD KARDINAH

LOKASI

JL. AIP.KS. Tubun No.2, Kota Tegal

PEMBERI TUGAS

PEMERINTAH KOTA TEGAL
RUMAH SAKIT UMUM DAERAH KARDINAH
Jl. AIP. KS. Tubun No. 2 Kota Tegal
Telp. (0283) 350377 / 356477 / 546877 / 541859, Fax (0283) 352131 Kode Pos 52124
Web: http://www.rsudkardinah.tegalkota.go.id – E-mail :

MENGETAHUI DAN MENYETUJUI

Direktur RSUD KARDINAH Tegal
Merangkap Pejabat Pembuat Komitmen

dr. Haryo Teguh, Sp.s, M.si, Med
NIP: 197 10518 200112 1 001

MANAJEMEN KONTRUKSI (MK)

PT. SOLUSI UTAMA KONSULTAN
PLANNING - ENGINEERING - MANAGEMENT

PT. SOLUSI UTAMA KONSULTAN

Ir. Ahmad Handri Widiyanto, ST., MT.
Team Leader

KONTRAKTOR PELAKSANA

PT. MATRA KARYA
General Contractor
Alamat : Jl. Pelajar Tentara Pelajar Jongkang Sardonoejo - Sleman Yogyakarta
Email : matrakaryajogja2@gmail.com, IG : matrakarya_
Telp : 0274 - 450274 / 4230755
KAN LSSMK3-006-IDN

PT. MATRA KARYA

Prabadi Suryandaru, ST
Project Manager

JUDUL GAMBAR	SKALA
DENAH POLA LANTAI LT.1	1 : 200

NO. GAMBAR	DISIPLIN
01	

TAHUN	UK. KERTAS	JMLH GBR
2024	A3	06

ASBUILT DRAWING

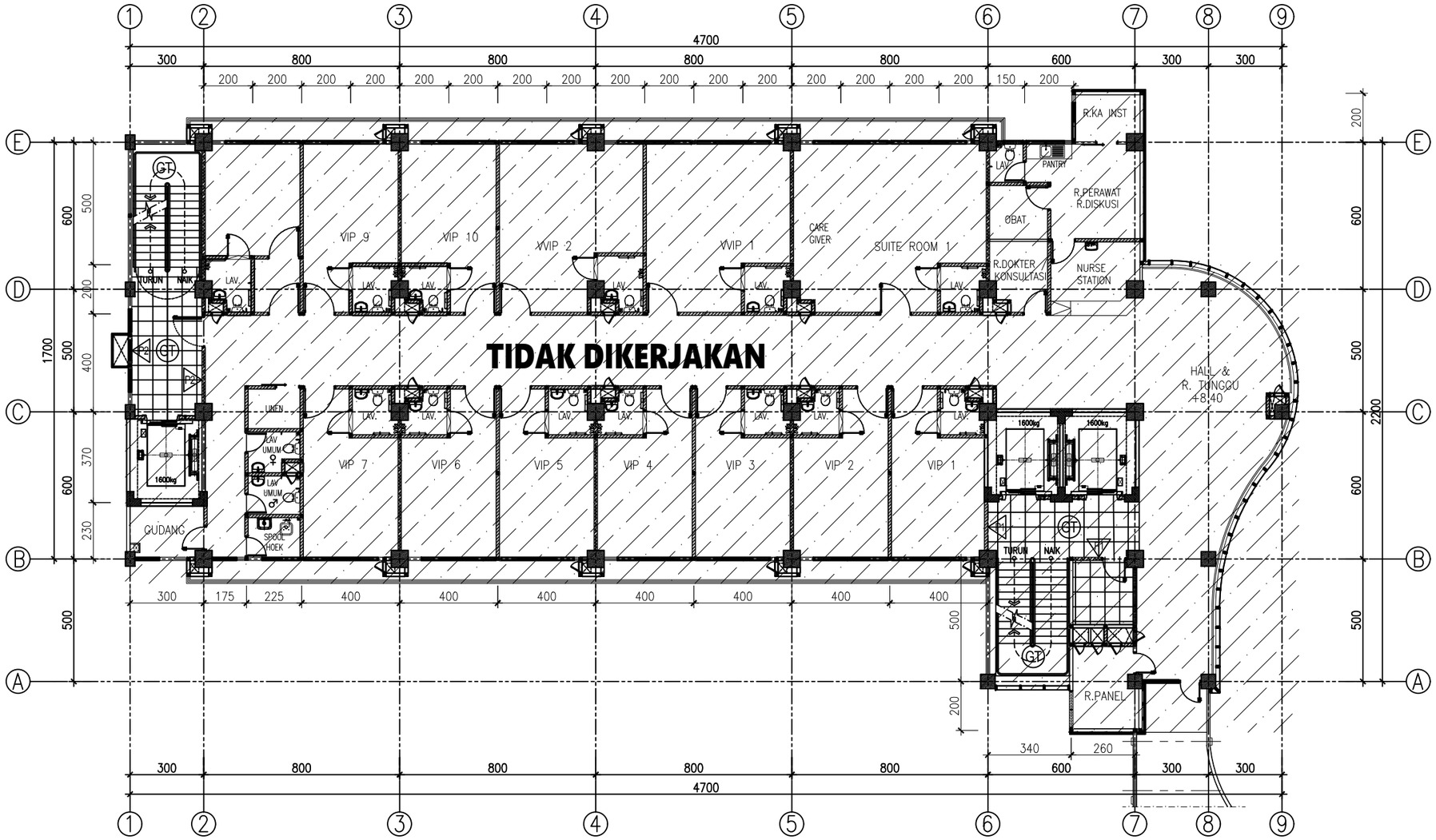

DENAH POLA LANTAI LANTAI 03

SKALA 1:200

KETERANGAN

NO.	KODE	KETERANGAN
1.	GT	GRANITE TILE uk. 60X60cm
2.	KR	KERAMIK UNPOLISHED uk. 30X30cm
3.	GU	GRANITE TILE UNPOLISHED uk. 60X60cm
4.	BS	BATU SIKAT
5.	FH	FINISH FLOOR HARDENER
6.	WP	FINISH WATERPROOFING
7.	P1	HOSPITAL PLIN uk. 10X60cm
8.	P2	PLIN GRANITE TILE uk. 10X60cm
9.	P3	PLIN ALUMINIUM
10.	▷	ARAH SATU SISI RUANG
11.	◇	ARAH SEMUA SISI RUANG
12.	✥	STARTING POINT

REVISI

PEKERJAAN

PEMBANGUNAN TAHAP II GEDUNG PAVILIUN VIP DAN VVIP RSUD KARDINAH

LOKASI

JL. AIP.KS. Tubun No.2, Kota Tegal

PEMBERI TUGAS

PEMERINTAH KOTA TEGAL
RUMAH SAKIT UMUM DAERAH KARDINAH
Jl. AIP. KS. Tubun No. 2 Kota Tegal
Telp. (0283) 350377 / 350477 / 346877 / 341859, Fax (0283) 352131 Kode Pos 52124
Web: http://www.rsudkardinah.tegalkota.go.id – E-mail :

MENGETAHUI DAN MENYETUJUI

Direktur RSUD KARDINAH Tegal
Merangkap Pejabat Pembuat Komitmen

dr. Haryo Teguh, Sp.s, M.si, Med
NIP: 197 10518 200112 1 001

MANAJEMEN KONTRUKSI (MK)

PT. SOLUSI UTAMA KONSULTAN
PLANNING - ENGINEERING - MANAGEMENT

PT. SOLUSI UTAMA KONSULTAN

Ir. Ahmad Handri Widiyanto, ST., MT.
Team Leader

KONTRAKTOR PELAKSANA

PT. MATRA KARYA
General Contractor
Alamat : Jl. Palagan Tentara Pelajar Jongkeng Sembuja - Sleman Yogyakarta
Email : matrakaryajogja2@gmail.com; IG : matrakarya_
Telp : 0274 - 4502074 / 4250755
KAN LSBMK3-006-IDN

PT. MATRA KARYA

Prabadi Suryandaru, ST
Project Manager

JUDUL GAMBAR	SKALA
DENAH POLA LANTAI LT.3	1 : 200

NO. GAMBAR	DISIPLIN
02	

TAHUN	UK. KERTAS	JMLH GBR
2024	A3	06

ASBUILT DRAWING

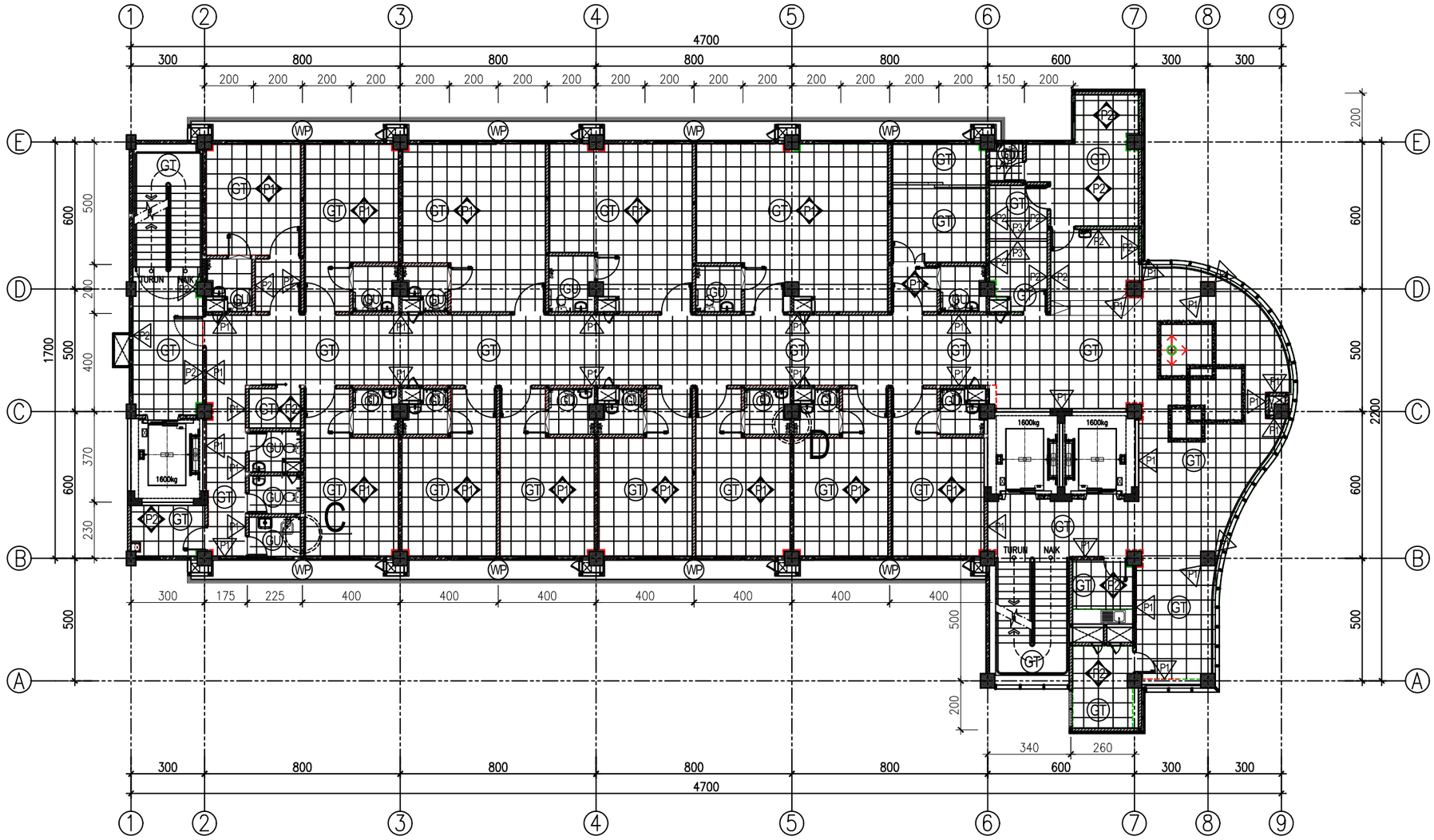

DENAH POLA LANTAI 04

SKALA 1:200

KETERANGAN

NO.	KODE	KETERANGAN
1.	GT	GRANITE TILE uk. 60X60cm
2.	KR	KERAMIK UNPOLISHED uk. 30X30cm
3.	GU	GRANITE TILE UNPOLISHED uk. 60X60cm
4.	BS	BATU SIKAT
5.	FH	FINISH FLOOR HARDENER
6.	WP	FINISH WATERPROOFING
7.	P1	HOSPITAL PLIN uk. 10X60cm
8.	P2	PLIN GRANITE TILE uk. 10X60cm
9.	P3	PLIN ALUMINIUM
10.	▷	ARAH SATU SISI RUANG
11.	◇	ARAH SEMUA SISI RUANG
12.	✥	STARTING POINT

REVISI

PEKERJAAN

PEMBANGUNAN TAHAP II GEDUNG PAVILIUN VIP DAN VVIP RSUD KARDINAH

LOKASI

JL. AIP.KS. Tubun No.2, Kota Tegal

PEMBERI TUGAS

PEMERINTAH KOTA TEGAL
RUMAH SAKIT UMUM DAERAH KARDINAH
Jl. AIP. KS. Tubun No. 2 Kota Tegal
Telp. (0283) 350377 / 350477 / 341859, Fax (0283) 352131 Kode Pos 52124
Web : http://www.rsudkardinah.tegalkota.go.id – E-mail :

MENGETAHUI DAN MENYETUJUI

Direktur RSUD KARDINAH Tegal
Merangkap Pejabat Pembuat Komitmen

dr. Haryo Teguh, Sp.s, M.si, Med
NIP: 197 10518 200112 1 001

MANAJEMEN KONTRUKSI (MK)

PT. SOLUSI UTAMA KONSULTAN
PLANNING - ENGINEERING - MANAGEMENT

PT. SOLUSI UTAMA KONSULTAN

Ir. Ahmad Handri Widiyanto, ST., MT.
Team Leader

KONTRAKTOR PELAKSANA

PT. MATRA KARYA
General Contractor
Alamat : Jl. Palagan Tentara Pelajar Jongkang Sardonjo - Sleman Yogyakarta
Email : matrakaryagroup2@gmail.com, Ig : matrakarya_
Telp : 0274 - 4505574 / 4265755
KAN LSSMK3-008-IDN

PT. MATRA KARYA

Prabadi Suryandaru, ST
Project Manager

JUDUL GAMBAR	SKALA
DENAH POLA LANTAI LT.4	1 : 200

NO. GAMBAR	DISIPLIN
03	

TAHUN	UK. KERTAS	JMLH GBR
2024	A3	06

ASBUILT DRAWING

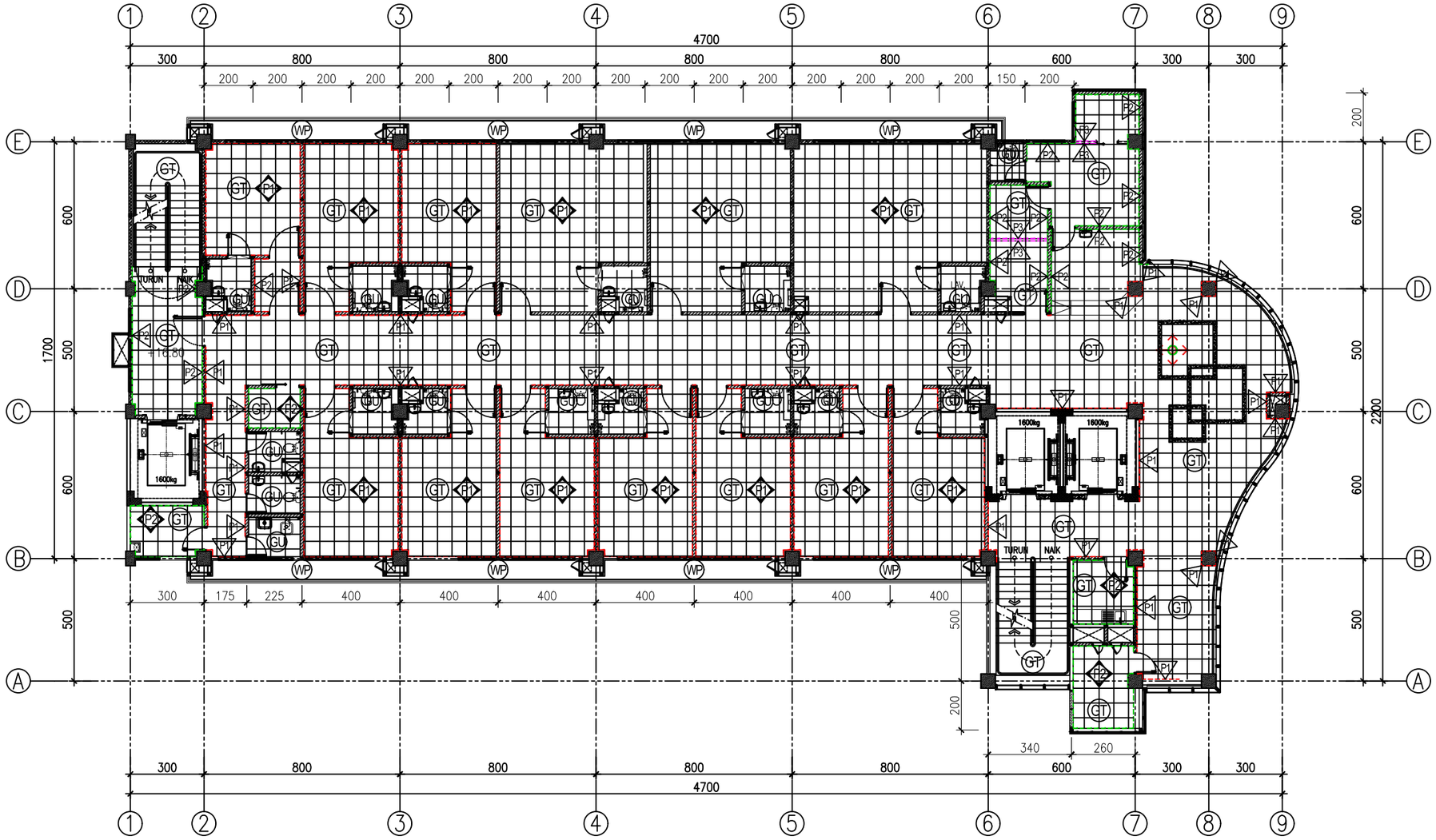

DENAH POLA LANTAI LANTAI 05

SKALA 1:200

KETERANGAN

NO.	KODE	KETERANGAN
1.	GT	GRANITE TILE uk. 60X60cm
2.	KR	KERAMIK UNPOLISHED uk. 30X30cm
3.	GU	GRANITE TILE UNPOLISHED uk. 60X60cm
4.	BS	BATU SIKAT
5.	FH	FINISH FLOOR HARDENER
6.	WP	FINISH WATERPROOFING
7.	P1	HOSPITAL PLIN uk. 10X60cm
8.	P2	PLIN GRANITE TILE uk. 10X60cm
9.	P3	PLIN ALUMINIUM
10.	▷	ARAH SATU SISI RUANG
11.	◇	ARAH SEMUA SISI RUANG
12.	✥	STARTING POINT

REVISI

PEKERJAAN

PEMBANGUNAN TAHAP II GEDUNG PAVILIUN VIP DAN VVIP RSUD KARDINAH

LOKASI

JL. AIP.KS. Tubun No.2, Kota Tegal

PEMBERI TUGAS

PEMERINTAH KOTA TEGAL
RUMAH SAKIT UMUM DAERAH KARDINAH
Jl. AIP. KS. Tubun No. 2 Kota Tegal
Telp. (0283) 350377 / 350477 / 349858, Fax (0283) 352131 Kode Pos 52124
Web: http://www.rsudkardinah.tegalkota.go.id – E-mail :

MENGETAHUI DAN MENYETUJUI

Direktur RSUD KARDINAH Tegal
Merangkap Pejabat Pembuat Komitmen

dr. Haryo Teguh, Sp.s, M.si, Med
NIP: 197 10518 200112 1 001

MANAJEMEN KONTRUKSI (MK)

PT. SOLUSI UTAMA KONSULTAN
PLANNING - ENGINEERING - MANAGEMENT

PT. SOLUSI UTAMA KONSULTAN

Ir. Ahmad Handri Widiyanto, ST., MT.
Team Leader

KONTRAKTOR PELAKSANA

PT. MATRA KARYA
General Contractor
Alamat : Jl. Palagan Tentara Pelajar Jongkang Sardonjo - Sleman Yogyakarta
Email : matrakaryagc2@gmail.com ; IG : matrakarya_
Telp : 0274 - 4505574 / 4285755
KAN LSBMK3-006-IDN

PT. MATRA KARYA

Prabadi Suryandaru, ST
Project Manager

JUDUL GAMBAR	SKALA
DENAH POLA LANTAI LT.5	1 : 200

NO. GAMBAR	DISIPLIN
04	

TAHUN	UK. KERTAS	JMLH GBR
2024	A3	06

ASBUILT DRAWING

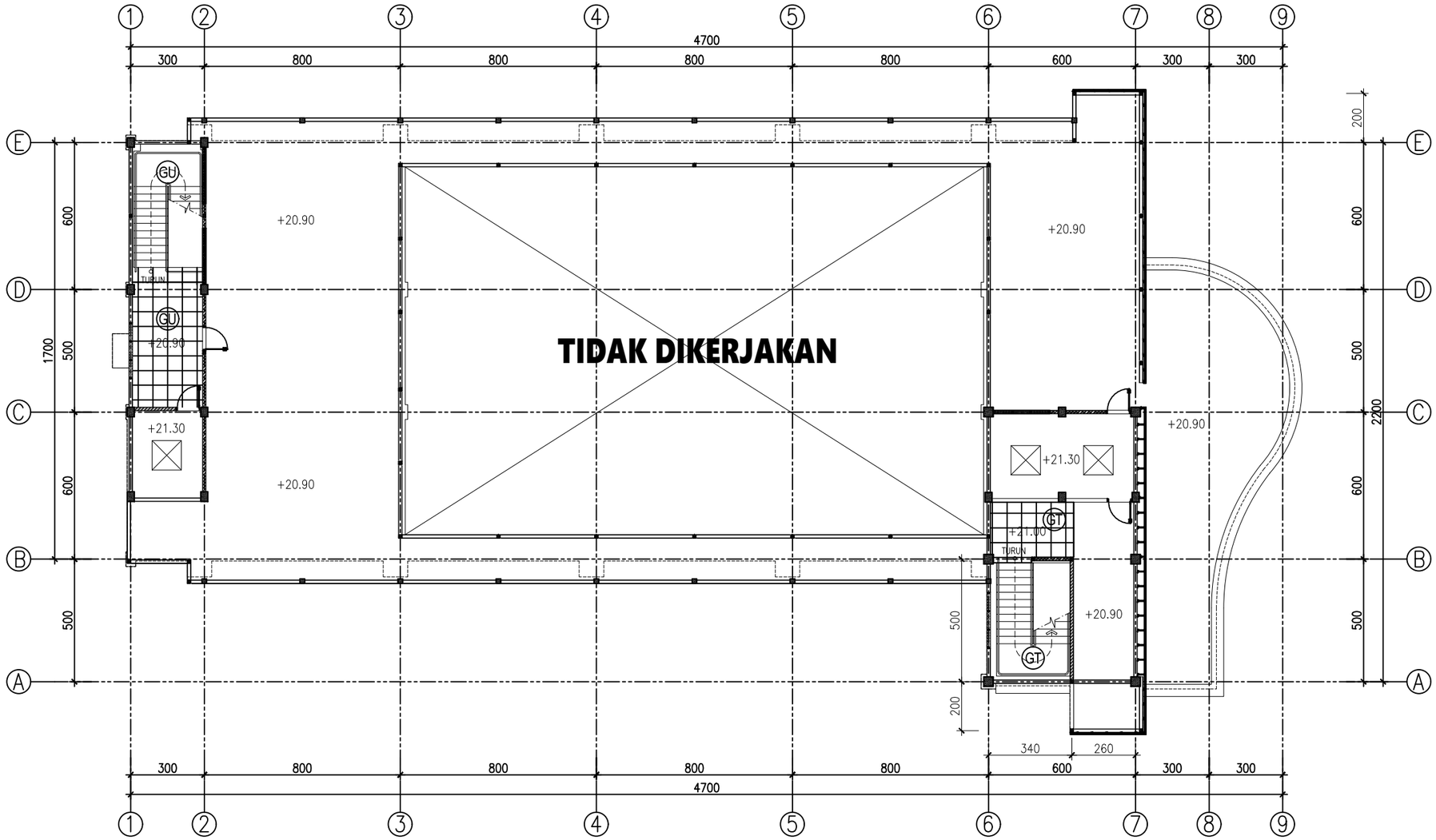

DENAH POLA LANTAI ATAP

SKALA 1:200

KETERANGAN

NO.	KODE	KETERANGAN
1.	GT	GRANITE TILE uk. 60X60cm
2.	KR	KERAMIK UNPOLISHED uk. 30X30cm
3.	GU	GRANITE TILE UNPOLISHED uk. 60X60cm
4.	BS	BATU SIKAT
5.	FH	FINISH FLOOR HARDENER
6.	WP	FINISH WATERPROOFING
7.	P1	HOSPITAL PLIN uk. 10X60cm
8.	P2	PLIN GRANITE TILE uk. 10X60cm
9.	P3	PLIN ALUMINIUM
10.	▷	ARAH SATU SISI RUANG
11.	◇	ARAH SEMUA SISI RUANG
12.	✥	STARTING POINT

REVISI

PEKERJAAN

PEMBANGUNAN TAHAP II GEDUNG PAVILIUN VIP DAN VVIP RSUD KARDINAH

LOKASI

JL. AIP.KS. Tubun No.2, Kota Tegal

PEMBERI TUGAS

PEMERINTAH KOTA TEGAL
RUMAH SAKIT UMUM DAERAH KARDINAH
Jl. AIP. KS. Tubun No. 2 Kota Tegal
Telp. (0283) 350377 / 350477 / 341859, Fax (0283) 352131 Kode Pos 52124
Web: http://www.rsudkardinah.tegalkota.go.id – E-mail :

MENGETAHUI DAN MENYETUJUI

Direktur RSUD KARDINAH Tegal
Merangkap Pejabat Pembuat Komitmen

dr. Haryo Teguh, Sp.s, M.si, Med
NIP: 197 10518 200112 1 001

MANAJEMEN KONTRUKSI (MK)

PT. SOLUSI UTAMA KONSULTAN
PLANNING - ENGINEERING - MANAGEMENT

PT. SOLUSI UTAMA KONSULTAN

Ir. Ahmad Handri Widiyanto, ST., MT.
Team Leader

KONTRAKTOR PELAKSANA

PT. MATRA KARYA
General Contractor
Alamat : Jl. Palagan Tentara Pelajar Jongkang Sardonoharjo - Sleman Yogyakarta
Email : matrakaryagroup2@gmail.com, IG : matrakarya_
Telp : 0274 - 4505574 / 4285753
KAN LSSMK3-006-IDN

PT. MATRA KARYA

Prabadi Suryandaru, ST
Project Manager

JUDUL GAMBAR	SKALA
DENAH POLA LANTAI LT. ATAP	1 : 200

NO. GAMBAR	DISIPLIN
05	

TAHUN	UK. KERTAS	JMLH GBR
2024	A3	06

ASBUILT DRAWING

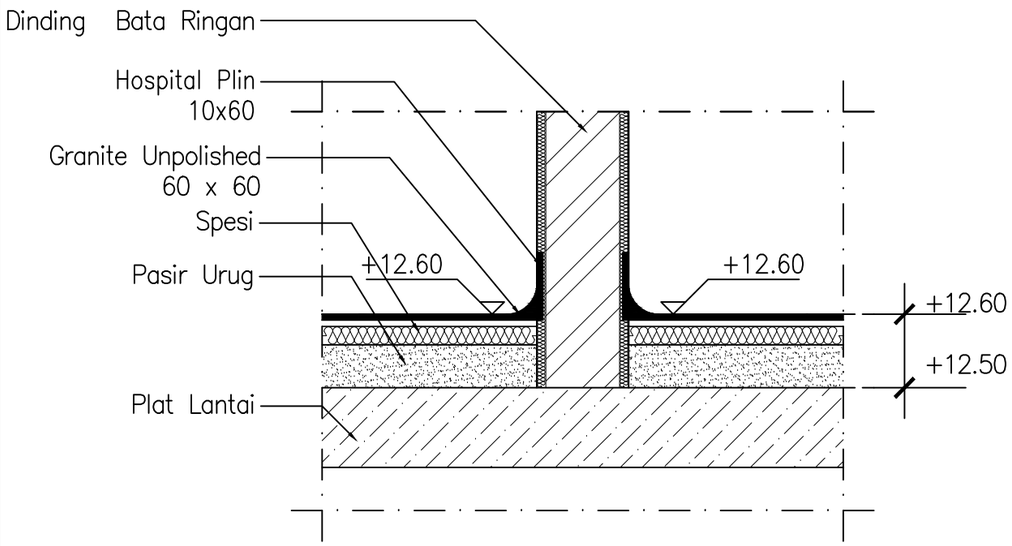

DETAIL A

Skala 1:10

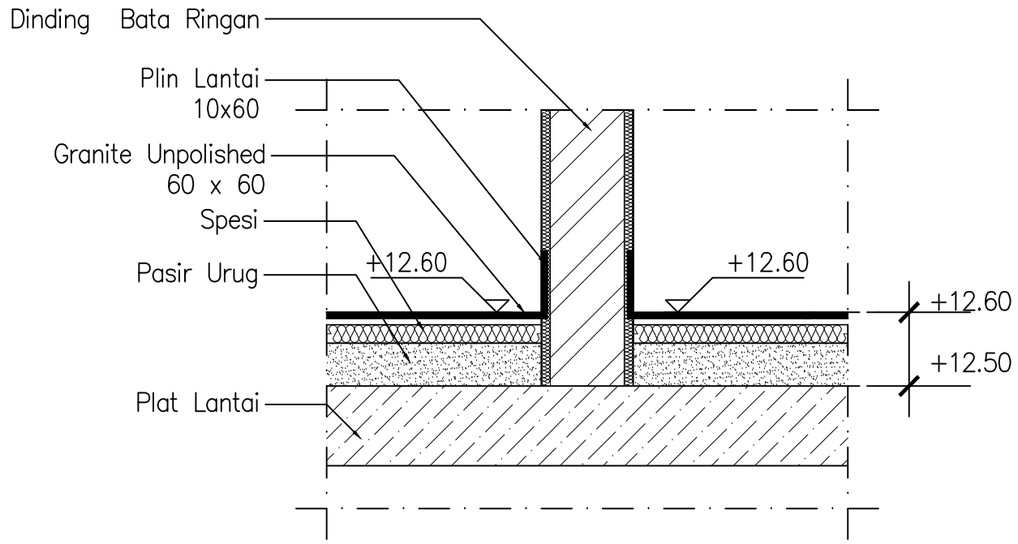

DETAIL B

Skala 1:10

KETERANGAN

REVISI

PEKERJAAN

PEMBANGUNAN TAHAP II GEDUNG PAVILIUN VIP DAN VVIP RSUD KARDINAH

LOKASI

JL. AIP.KS. Tubun No.2, Kota Tegal

PEMBERI TUGAS

PEMERINTAH KOTA TEGAL
RUMAH SAKIT UMUM DAERAH KARDINAH
Jl. AIP. KS. Tubun No. 2 Kota Tegal
Telp. (0283) 350377 / 350477 / 341859, Fax (0283) 352131 Kode Pos 52124
Web: http://www.rsudkardinah.tegalkota.go.id – E-mail :

MENGETAHUI DAN MENYETUJUI

Direktur RSUD KARDINAH Tegal
Merangkap Pejabat Pembuat Komitmen

dr. Haryo Teguh, Sp.s, M.si, Med
NIP: 197 10518 200112 1 001

MANAJEMEN KONTRUKSI (MK)

PT. SOLUSI UTAMA KONSULTAN
PLANNING - ENGINEERING - MANAGEMENT

PT. SOLUSI UTAMA KONSULTAN

Ir. Ahmad Handri Widiyanto, ST., MT.
Team Leader

KONTRAKTOR PELAKSANA

PT. MATRA KARYA
General Contractor
Alamat : Jl. Palagan Tentara Pelajar Jongkeng Sorihanjo - Sleman Yogyakarta
Email : matrakaryagroup2@gmail.com, IG : matrakarya_
Telp : 0274 - 4565574 / 4265755
KAN LSSMK3-006-IDN

PT. MATRA KARYA

Prabadi Suryandaru, ST
Project Manager

JUDUL GAMBAR	SKALA
DETAIL POLA LANTAI	1 : 10

NO. GAMBAR	DISIPLIN
06	

TAHUN	UK. KERTAS	JMLH GBR
2024	A3	06

ASBUILT DRAWING

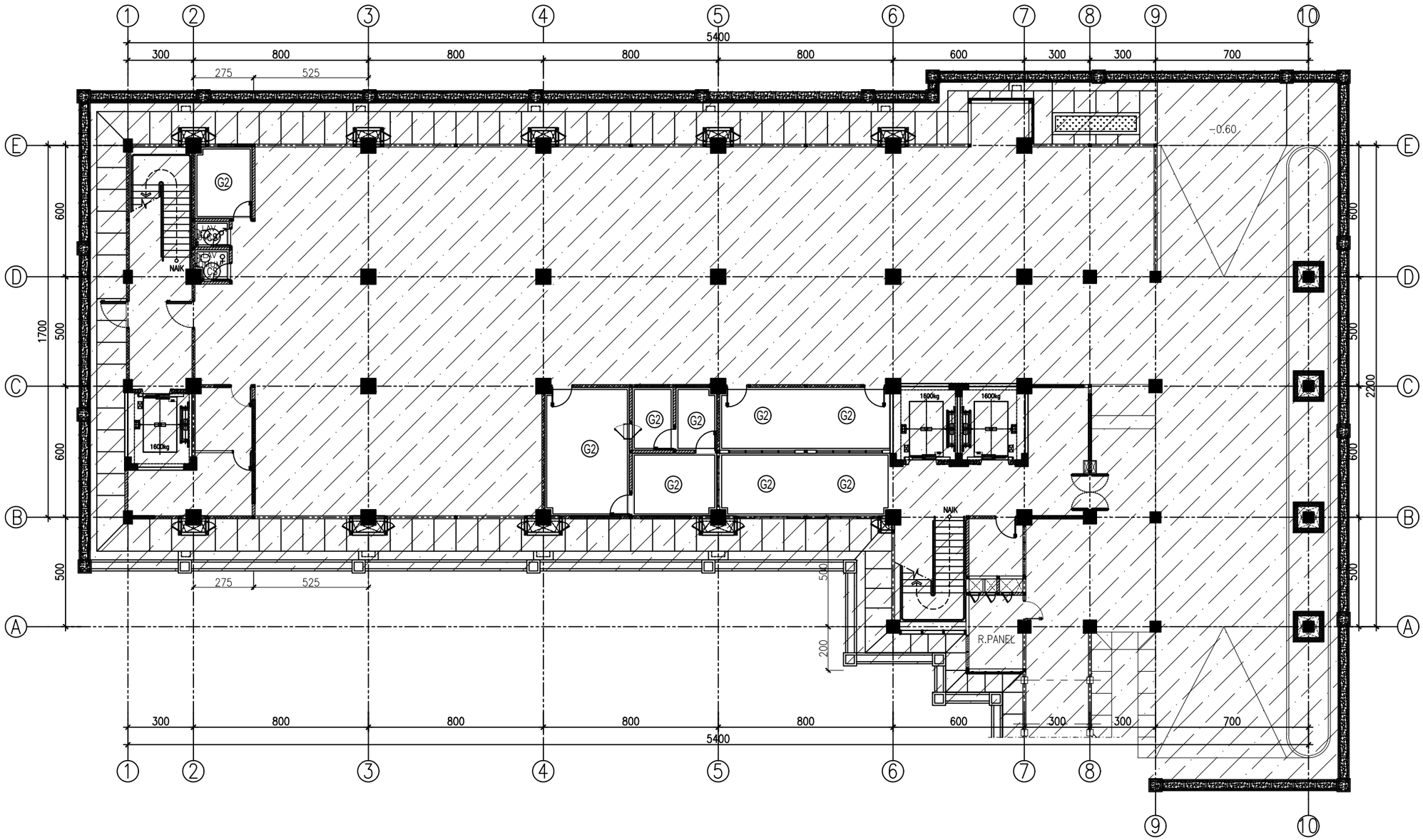

DENAH PLAFON LANTAI 01

SKALA 1:200

KETERANGAN

G1	PLAFON GYPSUM TEBAL= 9mm, LIS PLAFON GYPSUM KETINGGIAN ±2.80m DARI FFL
G2	PLAFON GYPSUM TEBAL= 9mm, LIS PLAFON GYPSUM KETINGGIAN ±3.00m DARI FFL
G3	PLAFON GYPSUM TEBAL= 9mm, KETINGGIAN ±3.20m DARI FFL
G4	PLAFON GYPSUM TEBAL= 9mm, LIS PLAFON GYPSUM KETINGGIAN ±2.50m DARI FFL
CS	CALSIUM SILICATE BOARD TEBAL= 6mm, LIS PLAFON GYPSUM, KETINGGIAN ±2.80m DARI FFL
C1	CALSIUM SILICATE BOARD TEBAL= 6mm, KETINGGIAN ±3.40m DARI FFL
BE	PLAT BETON EXPOSE FINISHING CAT + ACI, KETINGGIAN MENGIKUTI TEBAL PLAT BETON

REVISI

PEKERJAAN

PEMBANGUNAN TAHAP II GEDUNG PAVILIUN VIP DAN VVIP RSUD KARDINAH

LOKASI

JL. AIP.KS. Tubun No.2, Kota Tegal

PEMBERI TUGAS

PEMERINTAH KOTA TEGAL
RUMAH SAKIT UMUM DAERAH KARDINAH
Jl. AIP. KS. Tubun No. 2 Kota Tegal
Telp. (0283) 350377 / 350477 / 346877 / 341859, Fax (0283) 352131 Kode Pos 52124
Web: http://www.rsudkardinah.tegalkota.go.id – E-mail :

MENGETAHUI DAN MENYETUJUI

Direktur RSUD KARDINAH Tegal
Merangkap Pejabat Pembuat Komitmen

dr. Haryo Teguh, Sp.s, M.si, Med
NIP: 197 10518 200112 1 001

MANAJEMEN KONTRUKSI (MK)

PT. SOLUSI UTAMA KONSULTAN
PLANNING - ENGINEERING - MANAGEMENT

PT. SOLUSI UTAMA KONSULTAN

Ir. Ahmad Handri Widiyanto, ST., MT.
Team Leader

KONTRAKTOR PELAKSANA

PT. MATRA KARYA
General Contractor
Alamat : Jl. Palagan Tentara Pelajar Jongkang Sardonoje - Sleman Yogyakarta
Email : matrakaryajogja2@gmail.com, IG : matrakarya_
Telp : 0274 - 450274 / 4267755
LSSMK3-006-IDN

PT. MATRA KARYA

Prabadi Suryandaru, ST
Project Manager

JUDUL GAMBAR	SKALA
DENAH PLAFON LANTAI LT.1	1 : 200

NO. GAMBAR	DISIPLIN
01	

TAHUN	UK. KERTAS	JMLH GBR
2024	A3	06

ASBUILT DRAWING

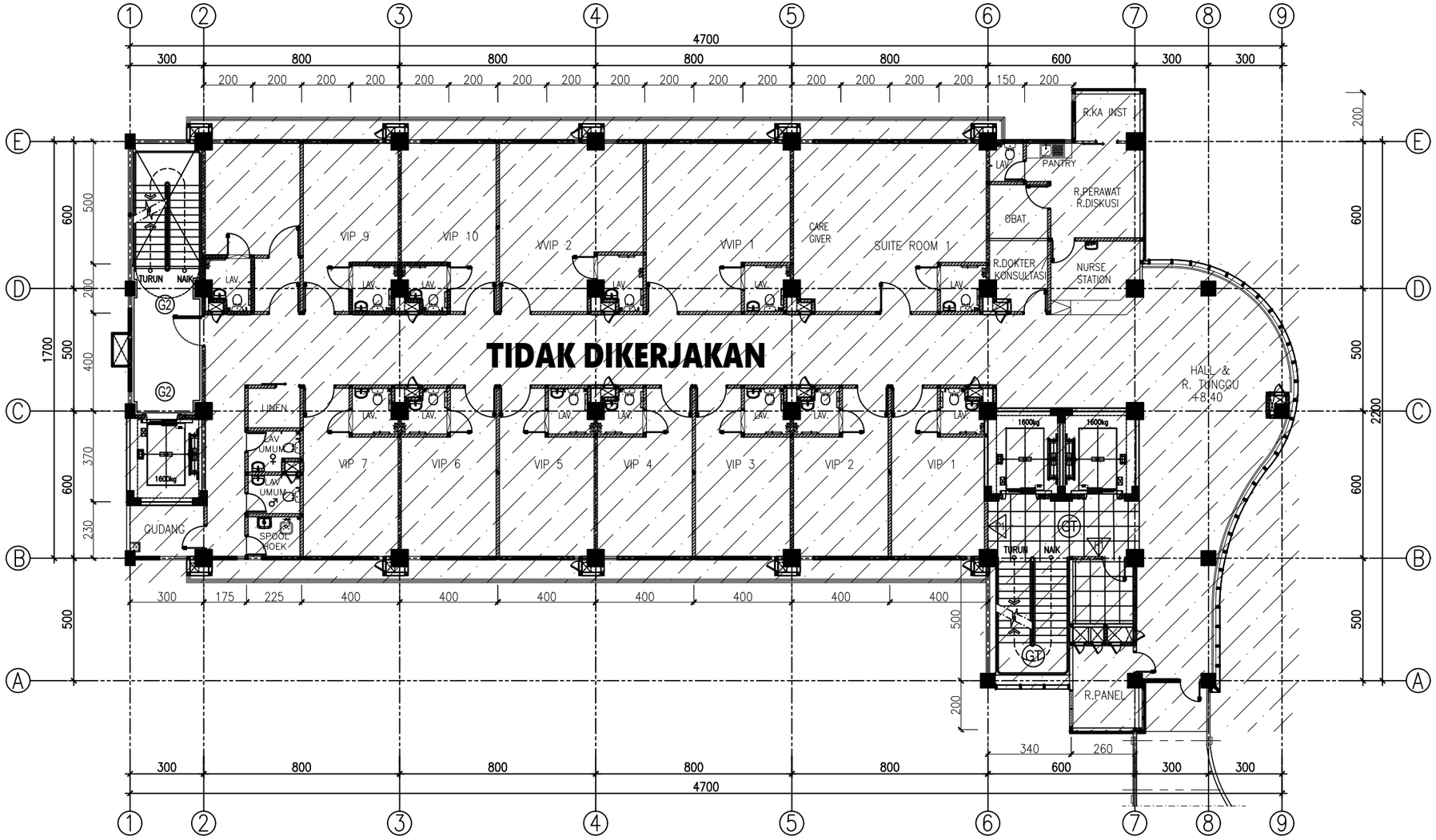

DENAH POLA PLAFON LANTAI 03

SKALA 1:200

KETERANGAN

G1	PLAFON GYPSUM TEBAL= 9mm, LIS PLAFON GYPSUM KETINGGIAN ±2.80m DARI FFL
G2	PLAFON GYPSUM TEBAL= 9mm, LIS PLAFON GYPSUM KETINGGIAN ±3.00m DARI FFL
G3	PLAFON GYPSUM TEBAL= 9mm, KETINGGIAN ±3.20m DARI FFL
G4	PLAFON GYPSUM TEBAL= 9mm, LIS PLAFON GYPSUM KETINGGIAN ±2.50m DARI FFL
CS	CALSIUM SILICATE BOARD TEBAL= 6mm, LIS PLAFON GYPSUM, KETINGGIAN ±2.80m DARI FFL
C1	CALSIUM SILICATE BOARD TEBAL= 6mm, KETINGGIAN ±3.40m DARI FFL
BE	PLAT BETON EXPOSE FINISHING CAT + ACI, KETINGGIAN MENGIKUTI TEBAL PLAT BETON

REVISI

PEKERJAAN

PEMBANGUNAN TAHAP II GEDUNG PAVILIUN VIP DAN VVIP RSUD KARDINAH

LOKASI

JL. AIP.KS. Tubun No.2, Kota Tegal

PEMBERI TUGAS

PEMERINTAH KOTA TEGAL
RUMAH SAKIT UMUM DAERAH KARDINAH
Jl. AIP. KS. Tubun No. 2 Kota Tegal
Telp. (0283) 350377 / 350477 / 349858, Fax (0283) 352131 Kode Pos 52124
Web: http://www.rsudkardinah.tegalkota.go.id – E-mail :

MENGETAHUI DAN MENYETUJUI

Direktur RSUD KARDINAH Tegal
Merangkap Pejabat Pembuat Komitmen

dr. Haryo Teguh, Sp.s, M.si, Med
NIP: 197 10518 200112 1 001

MANAJEMEN KONTRUKSI (MK)

PT. SOLUSI UTAMA KONSULTAN
PLANNING - ENGINEERING - MANAGEMENT

PT. SOLUSI UTAMA KONSULTAN

Ir. Ahmad Handri Widiyanto, ST., MT.
Team Leader

KONTRAKTOR PELAKSANA

PT. MATRA KARYA
General Contractor
Alamat : Jl. Pulugan Tonton Pelajar Jongkang Sambujo - Sleman Yogyakarta
Email : matrakaryajogja2@gmail.com, IG : matrakarya_
Telp : 4274 - 4302574 / 4230753
KAN LSSMK3-006-IDN

PT. MATRA KARYA

Prabadi Suryandaru, ST
Project Manager

JUDUL GAMBAR	SKALA
DENAH POLA LANTAI LT.3	1 : 200

NO. GAMBAR	DISIPLIN
02	

TAHUN	UK. KERTAS	JMLH GBR
2024	A3	06

ASBUILT DRAWING

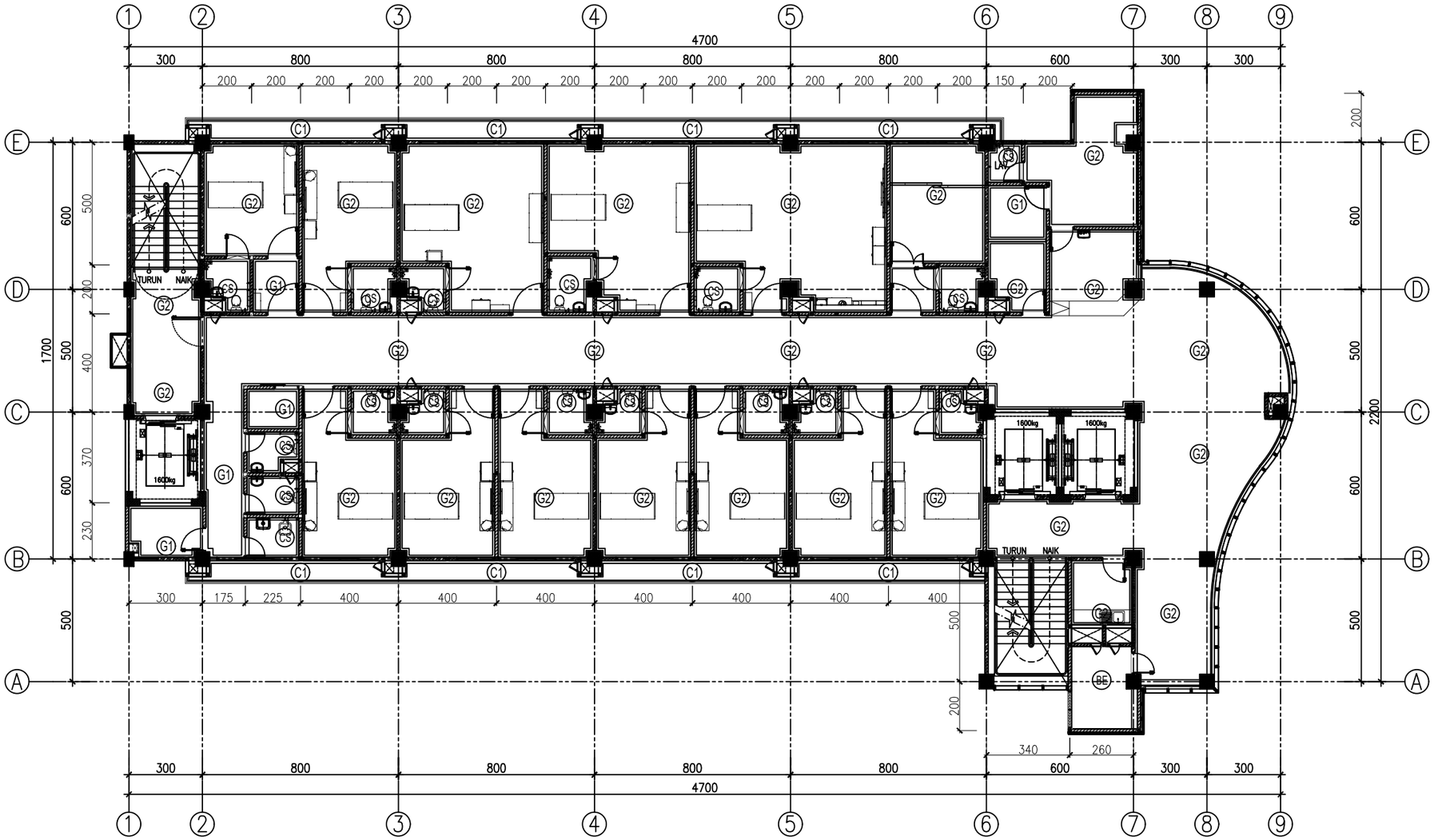

DENAH PLAFON LANTAI 04

SKALA 1:200

KETERANGAN

G1	PLAFON GYPSUM TEBAL= 9mm, LIS PLAFON GYPSUM KETINGGIAN ±2.80m DARI FFL
G2	PLAFON GYPSUM TEBAL= 9mm, LIS PLAFON GYPSUM KETINGGIAN ±3.00m DARI FFL
G3	PLAFON GYPSUM TEBAL= 9mm, KETINGGIAN ±3.20m DARI FFL
G4	PLAFON GYPSUM TEBAL= 9mm, LIS PLAFON GYPSUM KETINGGIAN ±2.50m DARI FFL
CS	CALSIUM SILICATE BOARD TEBAL= 6mm, LIS PLAFON GYPSUM, KETINGGIAN ±2.80m DARI FFL
C1	CALSIUM SILICATE BOARD TEBAL= 6mm, KETINGGIAN ±3.40m DARI FFL
BE	PLAT BETON EXPOSE FINISHING CAT + ACI, KETINGGIAN MENGIKUTI TEBAL PLAT BETON

REVISI

PEKERJAAN

PEMBANGUNAN TAHAP II GEDUNG PAVILIUN VIP DAN VVIP RSUD KARDINAH

LOKASI

JL. AIP.KS. Tubun No.2, Kota Tegal

PEMBERI TUGAS

PEMERINTAH KOTA TEGAL
RUMAH SAKIT UMUM DAERAH KARDINAH
Jl. AIP. KS. Tubun No. 2 Kota Tegal
Telp. (0283) 593377 / 594477 / 546877 / 541858, Fax (0283) 352131 Kode Pos 52124
Web: http://www.rsudkardinah.tegalkota.go.id – E-mail :

MENGETAHUI DAN MENYETUJUI

Direktur RSUD KARDINAH Tegal
Merangkap Pejabat Pembuat Komitmen

dr. Haryo Teguh, Sp.s, M.si, Med
NIP: 197 10518 200112 1 001

MANAJEMEN KONTRUKSI (MK)

PT. SOLUSI UTAMA KONSULTAN
PLANNING - ENGINEERING - MANAGEMENT

PT. SOLUSI UTAMA KONSULTAN

Ir. Ahmad Handri Widiyanto, ST., MT.
Team Leader

KONTRAKTOR PELAKSANA

PT. MATRA KARYA
General Contractor
Alamat : Jl. Pulogan Tamtus Pelajar Jongkang Sorihanjo - Sleman Yogyakarta
Email : matrakaryagroup2@gmail.com, IG : matrakarya_
Telp : 0274 - 4505574 / 4265755
KAN LS-SMK3-006-IDN

PT. MATRA KARYA

Prabadi Suryandaru, ST
Project Manager

JUDUL GAMBAR	SKALA
DENAH PLAFON LANTAI LT.4	1 : 200

NO. GAMBAR	DISIPLIN
03	

TAHUN	UK. KERTAS	JMLH GBR
2024	A3	06

ASBUILT DRAWING

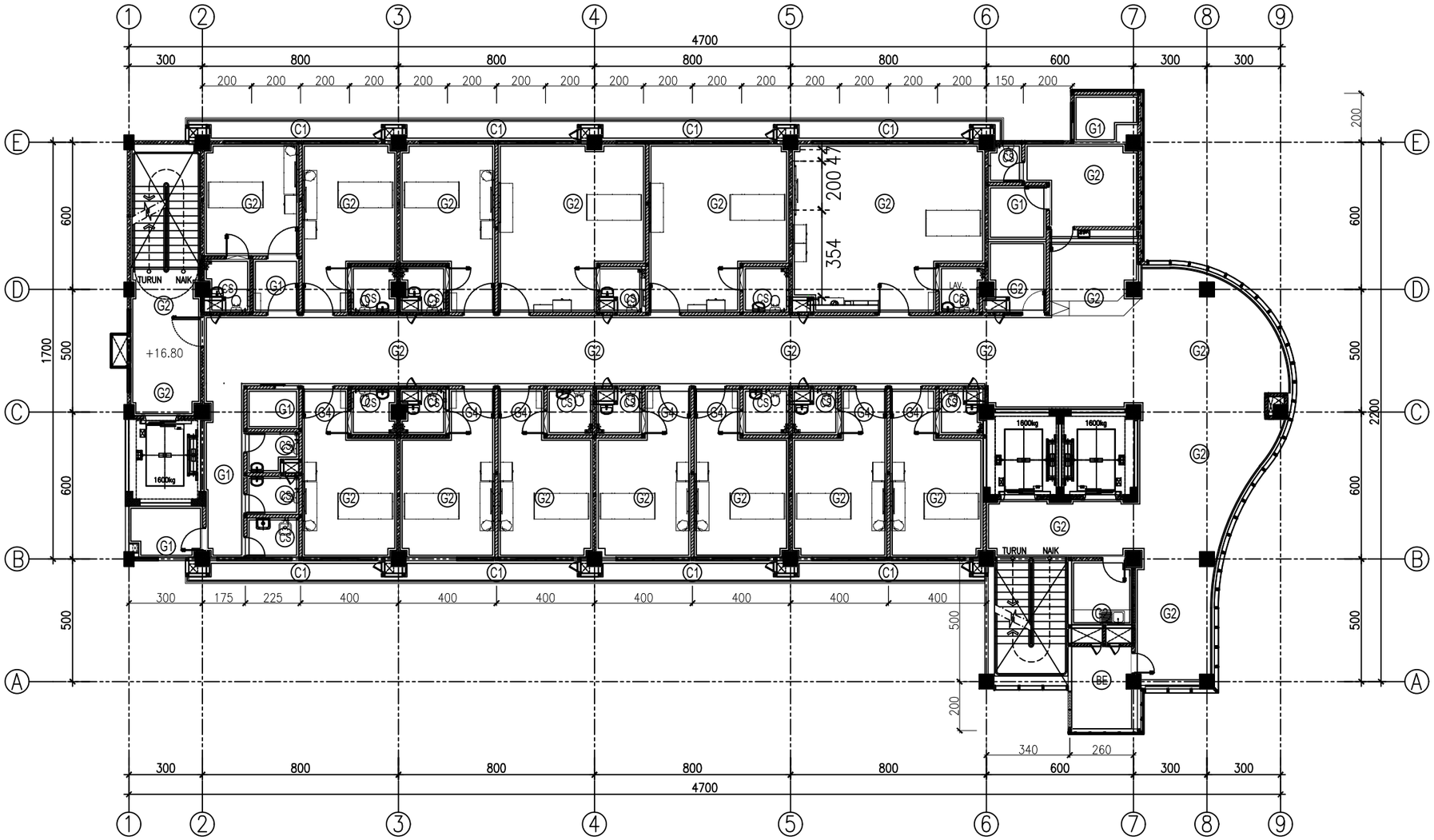

DENAH PLAFON LANTAI 05

SKALA 1:200

KETERANGAN

G1	PLAFON GYPSUM TEBAL= 9mm, LIS PLAFON GYPSUM KETINGGIAN +2.80m DARI FFL
G2	PLAFON GYPSUM TEBAL= 9mm, LIS PLAFON GYPSUM KETINGGIAN +3.00m DARI FFL
G3	PLAFON GYPSUM TEBAL= 9mm, KETINGGIAN +3.20m DARI FFL
G4	PLAFON GYPSUM TEBAL= 9mm, LIS PLAFON GYPSUM KETINGGIAN +2.50m DARI FFL
CS	CALSIUM SILICATE BOARD TEBAL= 6mm, LIS PLAFON GYPSUM, KETINGGIAN +2.80m DARI FFL
C1	CALSIUM SILICATE BOARD TEBAL= 6mm, KETINGGIAN +3.40m DARI FFL
BE	PLAT BETON EXPOSE FINISHING CAT + ACI, KETINGGIAN MENGIKUTI TEBAL PLAT BETON

REVISI

PEKERJAAN

PEMBANGUNAN TAHAP II GEDUNG PAVILIUN VIP DAN VVIP RSUD KARDINAH

LOKASI

JL. AIP.KS. Tubun No.2, Kota Tegal

PEMBERI TUGAS

PEMERINTAH KOTA TEGAL
RUMAH SAKIT UMUM DAERAH KARDINAH
Jl. AIP. KS. Tubun No. 2 Kota Tegal
Telp. (0283) 593377 / 590477 / 546977 / 541858, Fax (0283) 352131 Kode Pos 52124
Web :http://www.rsudkardinah.tegalkota.go.id – E-mail :

MENGETAHUI DAN MENYETUJUI

Direktur RSUD KARDINAH Tegal
Merangkap Pejabat Pembuat Komitmen

dr. Haryo Teguh, Sp.s, M.si, Med
NIP: 197 10518 200112 1 001

MANAJEMEN KONTRUKSI (MK)

PT. SOLUSI UTAMA KONSULTAN
PLANNING - ENGINEERING - MANAGEMENT

PT. SOLUSI UTAMA KONSULTAN

Ir. Ahmad Handri Widiyanto, ST., MT.
Team Leader

KONTRAKTOR PELAKSANA

PT. MATRA KARYA
General Contractor
Alamat : Jl. Pulogan Tamtus Pelajar Jongkang Sorihanjo - Sleman Yogyakarta
Email : matrakaryagroup2@gmail.com, IG : matrakarya_
Telp : 0274 - 4505574 / 4265755
KAN LS-SMK3-008-IDN

PT. MATRA KARYA

Prabadi Suryandaru, ST
Project Manager

JUDUL GAMBAR	SKALA
DENAH PLAFON LANTAI LT.5	1 : 200

NO. GAMBAR	DISIPLIN
04	

TAHUN	UK. KERTAS	JMLH GBR
2024	A3	06

ASBUILT DRAWING

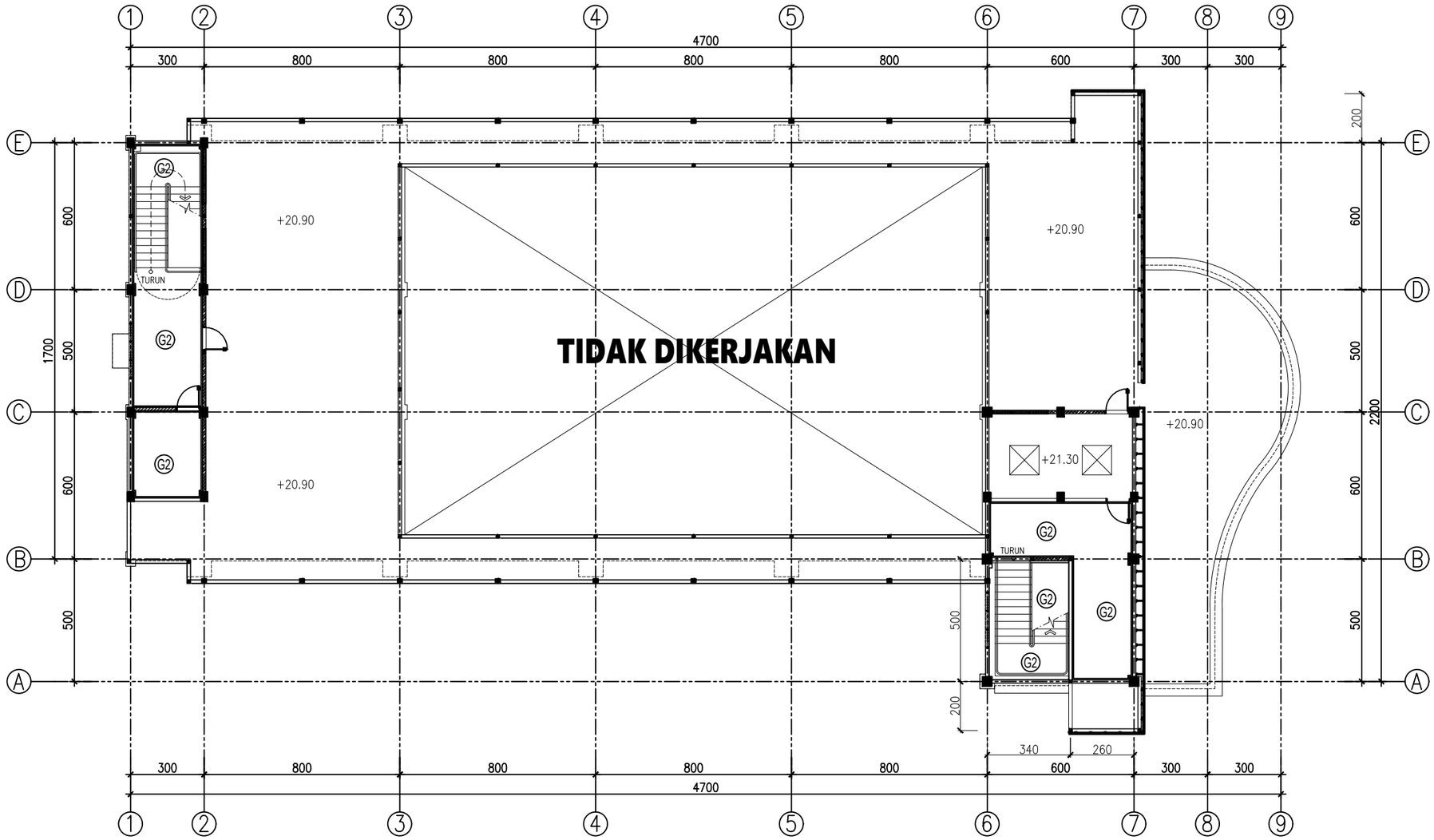

DENAH PLAFON LANTAI ATAP

SKALA 1:200

KETERANGAN

G1	PLAFON GYPSUM TEBAL= 9mm, LIS PLAFON GYPSUM KETINGGIAN +2.80m DARI FFL
G2	PLAFON GYPSUM TEBAL= 9mm, LIS PLAFON GYPSUM KETINGGIAN +3.00m DARI FFL
G3	PLAFON GYPSUM TEBAL= 9mm, KETINGGIAN +3.20m DARI FFL
G4	PLAFON GYPSUM TEBAL= 9mm, LIS PLAFON GYPSUM KETINGGIAN +2.50m DARI FFL
CS	CALSIUM SILICATE BOARD TEBAL= 6mm, LIS PLAFON GYPSUM, KETINGGIAN +2.80m DARI FFL
C1	CALSIUM SILICATE BOARD TEBAL= 6mm, KETINGGIAN +3.40m DARI FFL
BE	PLAT BETON EXPOSE FINISHING CAT + ACI, KETINGGAN MENGIKUTI TEBAL PLAT BETON

REVISI

PEKERJAAN

PEMBANGUNAN TAHAP II GEDUNG PAVILIUN VIP DAN VVIP RSUD KARDINAH

LOKASI

JL. AIP.KS. Tubun No.2, Kota Tegal

PEMBERI TUGAS

PEMERINTAH KOTA TEGAL
RUMAH SAKIT UMUM DAERAH KARDINAH
Jl. AIP. KS. Tubun No. 2 Kota Tegal
Telp. (0283) 593377 / 594077 / 594078 , Fax (0283) 352131 Kode Pos 52124
Web :http://www.rsudkardinah.tegalkota.go.id – E-mail :

MENGETAHUI DAN MENYETUJUI

Direktur RSUD KARDINAH Tegal
Merangkap Pejabat Pembuat Komitmen

dr. Haryo Teguh, Sp.s, M.si, Med
NIP: 197 10518 200112 1 001

MANAJEMEN KONTRUKSI (MK)

PT. SOLUSI UTAMA KONSULTAN
PLANNING - ENGINEERING - MANAGEMENT

PT. SOLUSI UTAMA KONSULTAN

Ir. Ahmad Handri Widiyanto, ST., MT.
Team Leader

KONTRAKTOR PELAKSANA

PT. MATRA KARYA
General Contractor
Alamat : Jl. Palagan Tentara Pelajar Jongkang Sardonoharjo - Sleman Yogyakarta
Email : matrakaryaygy20@gmail.com, IG : matrakarya_
Telp : 0274 - 4505574 / 4230755
LSBMK3-006-IDN

PT. MATRA KARYA

Prabadi Suryandaru, ST
Project Manager

JUDUL GAMBAR	SKALA
DENAH PLAFON LANTAI LT.ATAP	1 : 200

NO. GAMBAR	DISIPLIN
05	

TAHUN	UK. KERTAS	JMLH GBR
2024	A3	06

ASBUILT DRAWING

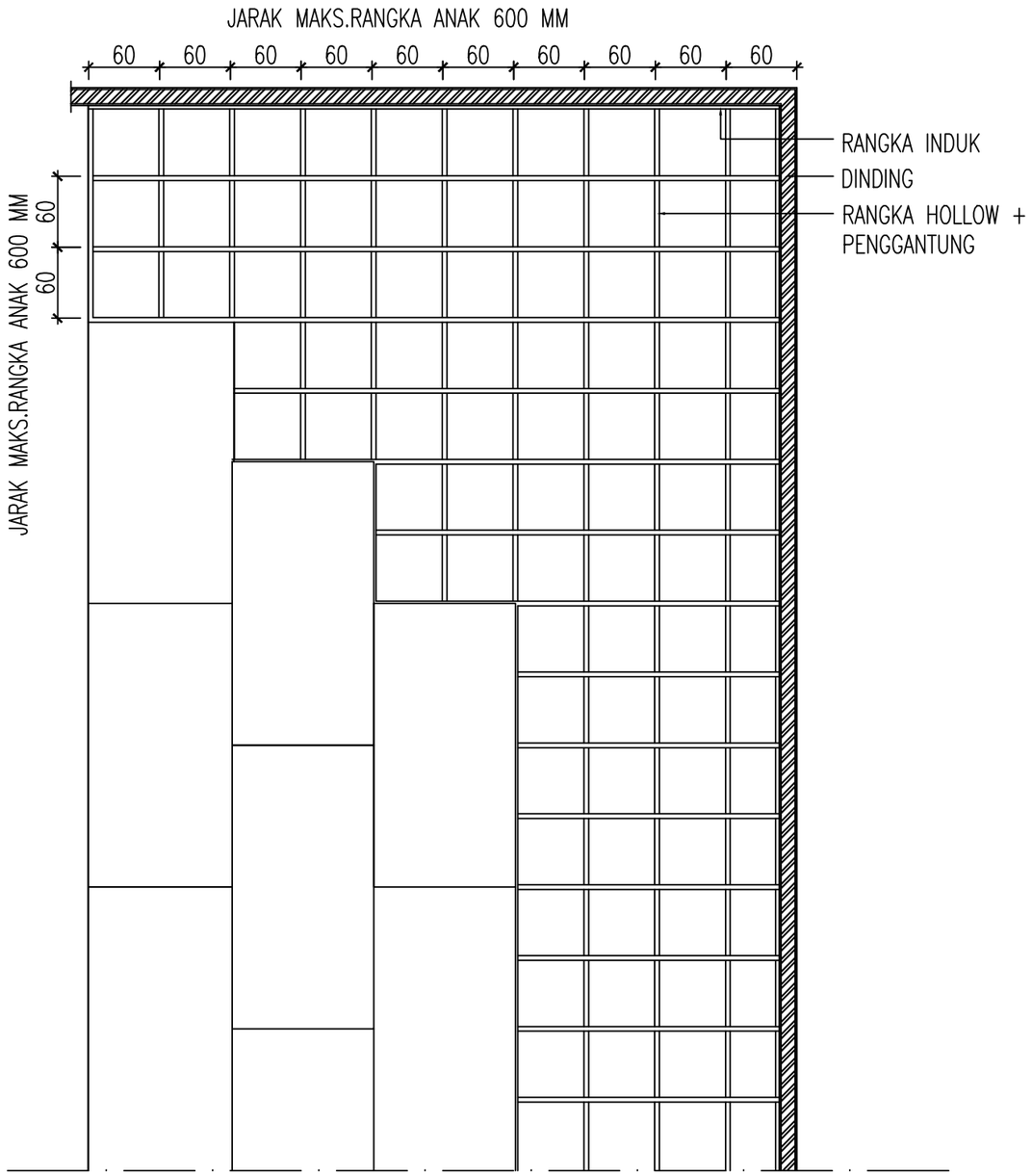

JARAK RANGKA DAN SKRUP

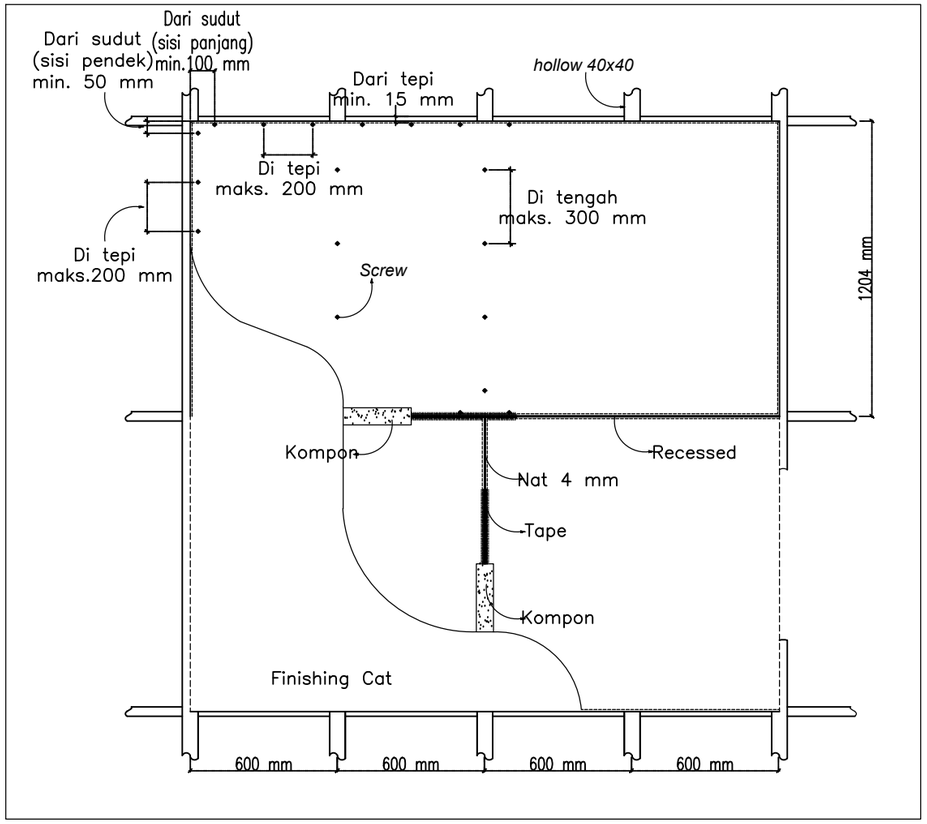

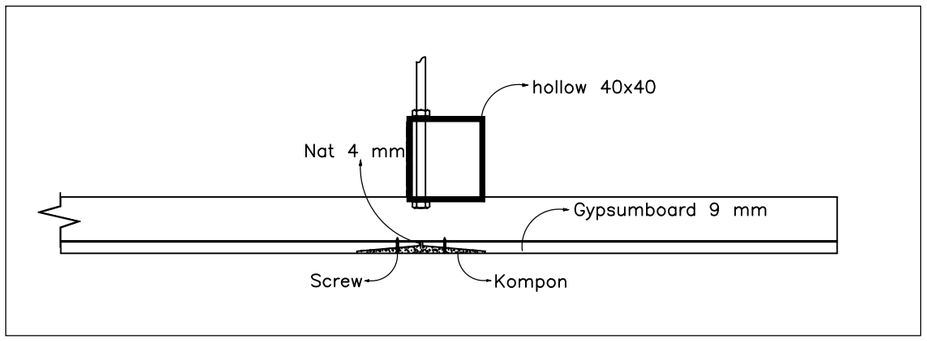

DETAIL PLAFON
SKALA 1:200

KETERANGAN
REVISI
PEKERJAAN
PEMBANGUNAN TAHAP II GEDUNG PAVILIUN VIP DAN VVIP RSUD KARDINAH
LOKASI
JL. AIP.KS. Tubun No.2, Kota Tegal
PEMBERI TUGAS
PEMERINTAH KOTA TEGAL RUMAH SAKIT UMUM DAERAH KARDINAH Jl. AIP. KS. Tubun No. 2 Kota Tegal Telp. (0283) 350377 / 350477 / 349858, Fax (0283) 352131 Kode Pos 52124 Web: http://www.rsudkardinah.tegalkota.go.id – E-mail :
MENGETAHUI DAN MENYETUJUI
Direktur RSUD KARDINAH Tegal Merangkap Pejabat Pembuat Komitmen **dr. Haryo Teguh, Sp.s, M.si, Med** **NIP: 197 10518 200112 1 001**
MANAJEMEN KONTRUKSI (MK)
PT. SOLUSI UTAMA KONSULTAN PLANNING - ENGINEERING - MANAGEMENT **PT. SOLUSI UTAMA KONSULTAN** **Ir. Ahmad Handri Widiyanto, ST., MT.** **Team Leader**
KONTRAKTOR PELAKSANA
PT. MATRA KARYA General Contractor Alamat : Jl. Palagan Tentara Pelajar Jongkang Sardonoje - Sleman Yogyakarta Email : matrakaryajogja2@gmail.com, IG : matrakarya_ Telp : 0274 - 4505774 / 4230753 KAN LBSMK3-006-IDN **PT. MATRA KARYA** **Prabadi Suryandaru, ST** **Project Manager**

JUDUL GAMBAR	SKALA
DETAIL PLAFON	1 : 50

NO. GAMBAR	DISIPLIN
06	

TAHUN	UK. KERTAS	JMLH GBR
2024	A3	06

ASBUILT DRAWING

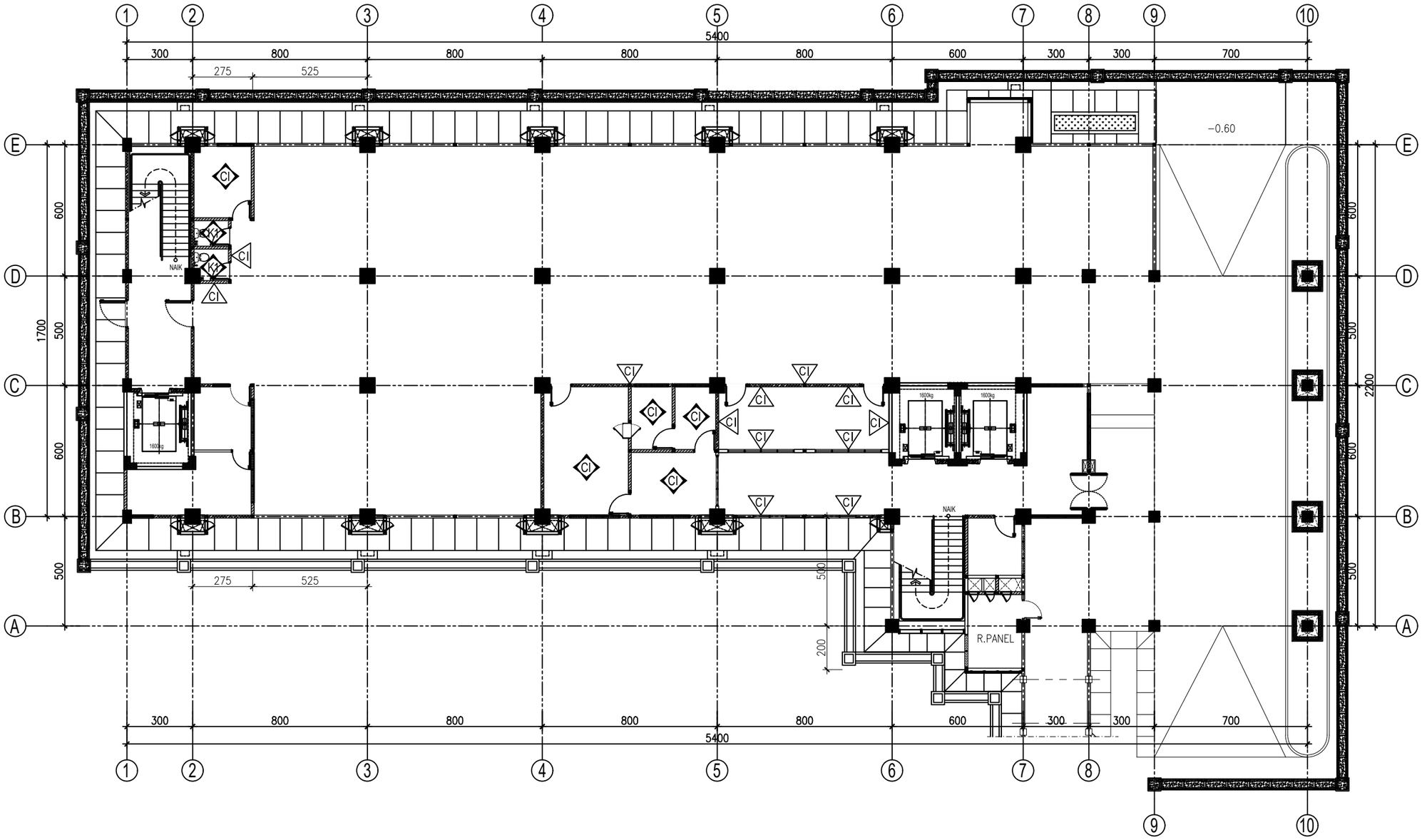

DENAH FINSIHING DINDING LANTAI 01

SKALA 1:200

KETERANGAN	
CI	FINISHING CAT INTERIOR ANTI BAKTERI
CE	FINISHING CAT EKSTERIOR WEATHERSHIELD
K1	FINISHING KERAMIK DINDING 30x60 + BORDER 10X30 (t = 190 cm)
K2	FINISHING KERAMIK DINDING 30x60 SETINGGI PLAFON (t = 280 cm)
PB	FINISHING LAPIS TIMBAL 2mm COVER PARTISI GYPSUM t = 210cm
PC	PARTISI FINISHING CAT
GA	FINISHING GRANITE ALAM
GT	FINISHING GRANITE TILE
A	FINISHING ALUMINIUM COMPOSITE PANEL
▷	ARAH SATU SISI RUANG
◇	ARAH SEMUA SISI RUANG

REVISI

PEKERJAAN

PEMBANGUNAN TAHAP II GEDUNG PAVILIUN VIP DAN VVIP RSUD KARDINAH

LOKASI

JL. AIP.KS. Tubun No.2, Kota Tegal

PEMBERI TUGAS

PEMERINTAH KOTA TEGAL
RUMAH SAKIT UMUM DAERAH KARDINAH
Jl. AIP. KS. Tubun No. 2 Kota Tegal
Telp. (0283) 350377 / 350477 / 546877 / 541859, Fax (0283) 352131 Kode Pos 52124
Web :http://www.rsudkardinah.tegalkota.go.id – E-mail :

MENGETAHUI DAN MENYETUJUI

Direktur RSUD KARDINAH Tegal
Merangkap Pejabat Pembuat Komitmen

dr. Haryo Teguh, Sp.s, M.si, Med
NIP: 197 10518 200112 1 001

MANAJEMEN KONTRUKSI (MK)

PT. SOLUSI UTAMA KONSULTAN
PLANNING - ENGINEERING - MANAGEMENT

PT. SOLUSI UTAMA KONSULTAN

Ir. Ahmad Handri Widiyanto, ST., MT.
Team Leader

KONTRAKTOR PELAKSANA

PT. MATRA KARYA
General Contractor
Alamat : Jl. Palagan Tentara Pelajar Jongkang Sariharjo - Sleman Yogyakarta
Email : matrakaryajogja2@gmail.com, IG : matrakarya_
Telp : 0274 - 450574 / 4230755
KAN LSSMK3-008-IDN

PT. MATRA KARYA

Prabadi Suryandaru, ST
Project Manager

JUDUL GAMBAR	SKALA
DENAH FINISHING DINDING LT.1	1 : 200

NO. GAMBAR	DISIPLIN
01	

TAHUN	UK. KERTAS	JMLH GBR
2024	A3	09

ASBUILT DRAWING

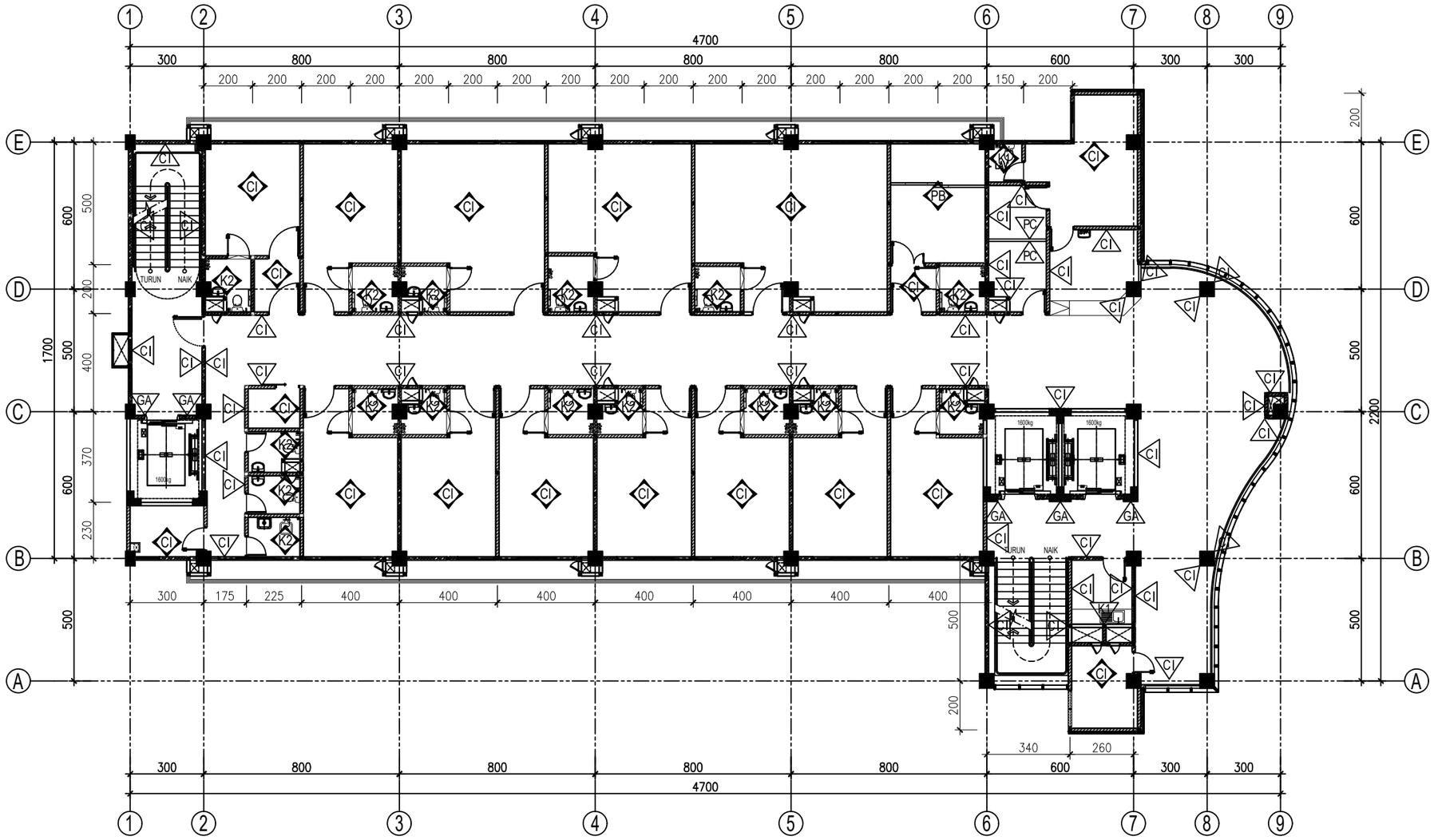

DENAH FINSIHING DINDING LANTAI 04

SKALA 1:200

KETERANGAN	
CI	FINISHING CAT INTERIOR ANTI BAKTERI
CE	FINISHING CAT EKSTERIOR WEATHERSHIELD
K1	FINISHING KERAMIK DINDING 30x60 + BORDER 10X30 (t = 190 cm)
K2	FINISHING KERAMIK DINDING 30x60 SETINGGI PLAFON (t = 280 cm)
PB	FINISHING LAPIS TIMBAL 2mm COVER PARTISI GYPSUM t = 210cm
PC	PARTISI FINISHING CAT
GA	FINISHING GRANITE ALAM
GT	FINISHING GRANITE TILE
A	FINISHING ALUMINIUM COMPOSITE PANEL
▷	ARAH SATU SISI RUANG
◇	ARAH SEMUA SISI RUANG

REVISI

PEKERJAAN

PEMBANGUNAN TAHAP II GEDUNG PAVILIUN VIP DAN VVIP RSUD KARDINAH

LOKASI

JL. AIP.KS. Tubun No.2, Kota Tegal

PEMBERI TUGAS

PEMERINTAH KOTA TEGAL
RUMAH SAKIT UMUM DAERAH KARDINAH
Jl. AIP. KS. Tubun No. 2 Kota Tegal
Telp. (0283) 350377 / 350477 / 349858, Fax (0283) 352131 Kode Pos 52124
Web :http://www.rsudkardinah.tegalkota.go.id – E-mail :

MENGETAHUI DAN MENYETUJUI

Direktur RSUD KARDINAH Tegal
Merangkap Pejabat Pembuat Komitmen

dr. Haryo Teguh, Sp.s, M.si, Med
NIP: 197 10518 200112 1 001

MANAJEMEN KONTRUKSI (MK)

PT. SOLUSI UTAMA KONSULTAN
PLANNING - ENGINEERING - MANAGEMENT

PT. SOLUSI UTAMA KONSULTAN

Ir. Ahmad Handri Widiyanto, ST., MT.
Team Leader

KONTRAKTOR PELAKSANA

PT. MATRA KARYA
General Contractor
Alamat : Jl. Pahagan Termas Pelajar Jongkang Sardoarjo - Sleman Yogyakarta
Email : matrakaryajogja2@gmail.com, IG : matrakarya_
Telp : 0274 - 4505774 / 4267574
LSBMK3-008-IDN

PT. MATRA KARYA

Prabadi Suryandaru, ST
Project Manager

JUDUL GAMBAR	SKALA
DENAH FINISHING DINDING LT.4	1 : 200

NO. GAMBAR	DISIPLIN
02	

TAHUN	UK. KERTAS	JMLH GBR
2024	A3	09

ASBUILT DRAWING

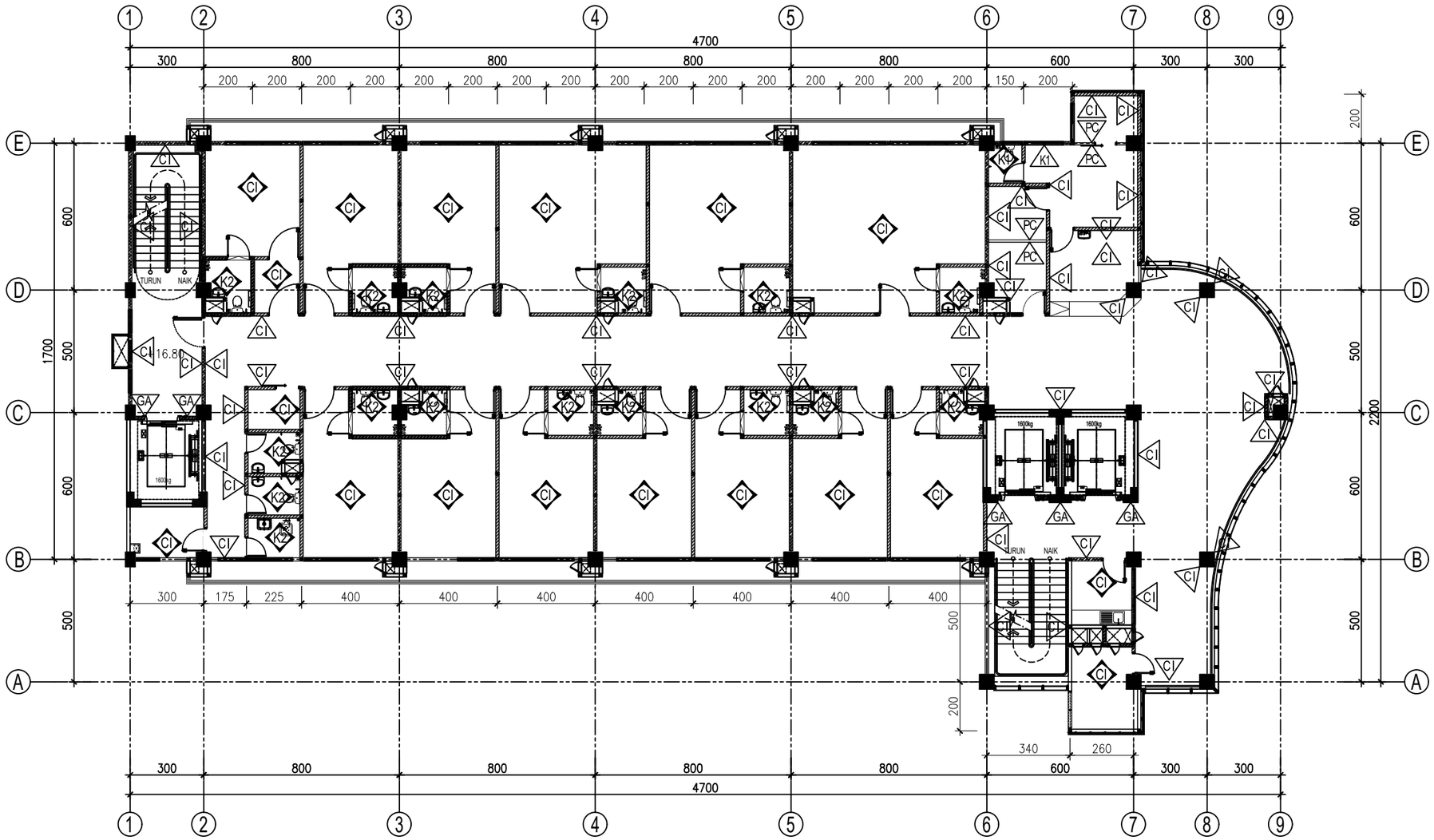

DENAH FINSIHING DINDING LANTAI 05

SKALA 1:200

KETERANGAN	
CI	FINISHING CAT INTERIOR ANTI BAKTERI
CE	FINISHING CAT EKSTERIOR WEATHERSHIELD
K1	FINISHING KERAMIK DINDING 30x60 + BORDER 10X30 (t = 190 cm)
K2	FINISHING KERAMIK DINDING 30x60 SETINGGI PLAFON (t = 280 cm)
PB	FINISHING LAPIS TIMBAL 2mm COVER PARTISI GYPSUM t = 210cm
PC	PARTISI FINISHING CAT
GA	FINISHING GRANITE ALAM
GT	FINISHING GRANITE TILE
A	FINISHING ALUMINIUM COMPOSITE PANEL
▷	ARAH SATU SISI RUANG
◇	ARAH SEMUA SISI RUANG

REVISI

PEKERJAAN

PEMBANGUNAN TAHAP II GEDUNG PAVILIUN VIP DAN VVIP RSUD KARDINAH

LOKASI

JL. AIP.KS. Tubun No.2, Kota Tegal

PEMBERI TUGAS

PEMERINTAH KOTA TEGAL
RUMAH SAKIT UMUM DAERAH KARDINAH
Jl. AIP. KS. Tubun No. 2 Kota Tegal
Telp. (0283) 350377 / 350477 / 341859, Fax (0283) 352131 Kode Pos 52124
Web: http://www.rsudkardinah.tegalkota.go.id – E-mail :

MENGETAHUI DAN MENYETUJUI

Direktur RSUD KARDINAH Tegal
Merangkap Pejabat Pembuat Komitmen

dr. Haryo Teguh, Sp.s, M.si, Med
NIP: 197 10518 200112 1 001

MANAJEMEN KONTRUKSI (MK)

PT. SOLUSI UTAMA KONSULTAN
PLANNING - ENGINEERING - MANAGEMENT

PT. SOLUSI UTAMA KONSULTAN

Ir. Ahmad Handri Widiyanto, ST., MT.
Team Leader

KONTRAKTOR PELAKSANA

PT. MATRA KARYA
General Contractor
Alamat : Jl. Palagan Tentara Pelajar Jongkang Sardonoejo - Sleman Yogyakarta
Email : matrakaryajogja2@gmail.com; IG : matrakarya_
Telp : 0274 - 450274 / 4230753
KAN LSSMK3-006-IDN

PT. MATRA KARYA

Prabadi Suryandaru, ST
Project Manager

JUDUL GAMBAR	SKALA
DENAH FINISHING DINDING LT.5	1 : 200

NO. GAMBAR	DISIPLIN
03	

TAHUN	UK. KERTAS	JMLH GBR
2024	A3	09

ASBUILT DRAWING

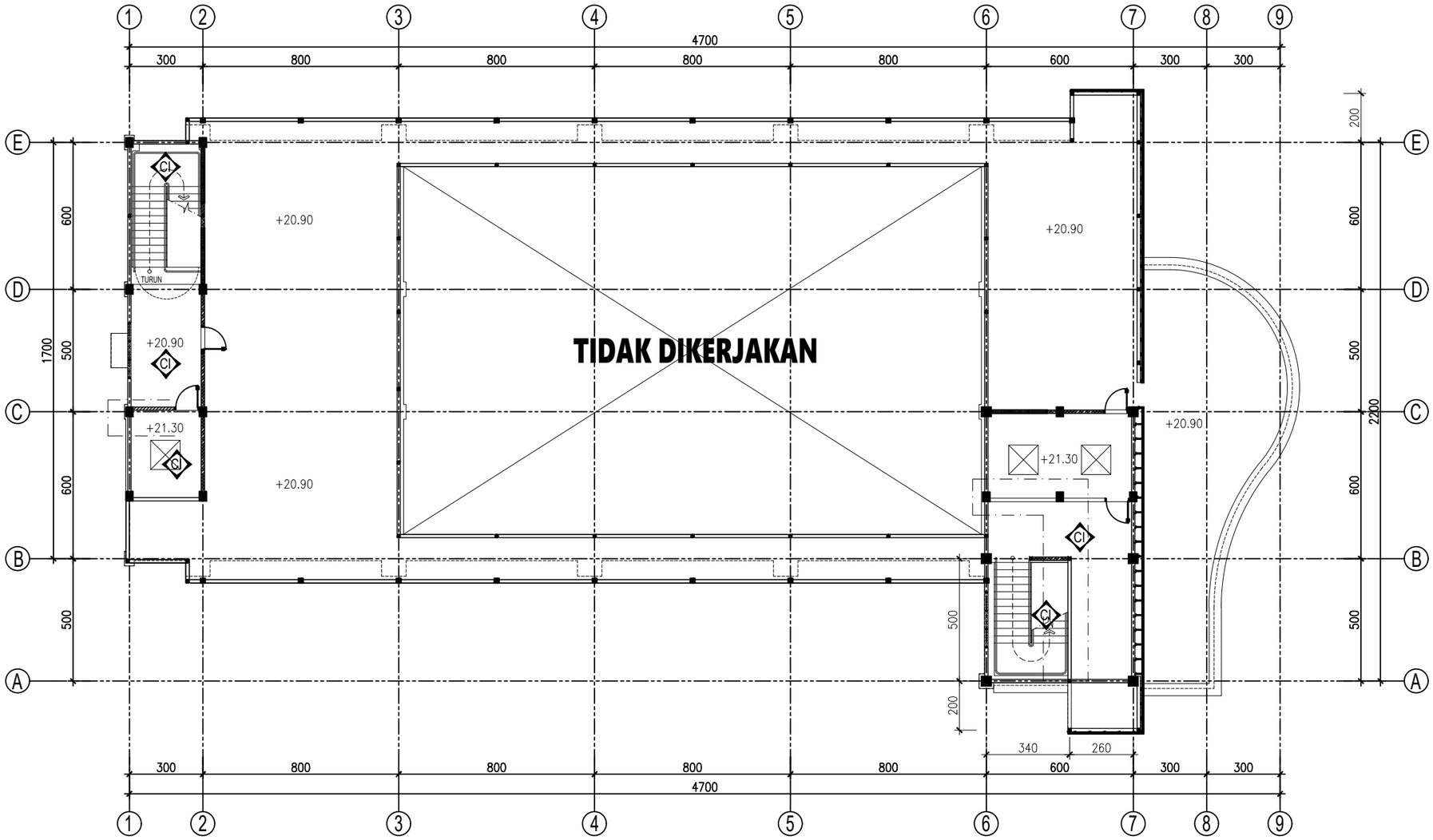

DENAH FINISHING DINDING LANTAI ATAP

SKALA 1:200

KETERANGAN	
CI	FINISHING CAT INTERIOR ANTI BAKTERI
CE	FINISHING CAT EKSTERIOR WEATHERSHIELD
K1	FINISHING KERAMIK DINDING 30x60 + BORDER 10X30 (t = 190 cm)
K2	FINISHING KERAMIK DINDING 30x60 SETINGGI PLAFON (t = 280 cm)
PB	FINISHING LAPIS TIMBAL 2mm COVER PARTISI GYPSUM t = 210cm
PC	PARTISI FINISHING CAT
GA	FINISHING GRANITE ALAM
GT	FINISHING GRANITE TILE
A	FINISHING ALUMINIUM COMPOSITE PANEL
▷	ARAH SATU SISI RUANG
◇	ARAH SEMUA SISI RUANG

REVISI

PEKERJAAN

PEMBANGUNAN TAHAP II GEDUNG PAVILIUN VIP DAN VVIP RSUD KARDINAH

LOKASI

JL. AIP.KS. Tubun No.2, Kota Tegal

PEMBERI TUGAS

PEMERINTAH KOTA TEGAL
RUMAH SAKIT UMUM DAERAH KARDINAH
Jl. AIP. KS. Tubun No. 2 Kota Tegal
Telp. (0283) 593377 / 594077 / 541859, Fax (0283) 352131 Kode Pos 52124
Web: http://www.rsudkardinah.tegalkota.go.id – E-mail :

MENGETAHUI DAN MENYETUJUI

Direktur RSUD KARDINAH Tegal
Merangkap Pejabat Pembuat Komitmen

dr. Haryo Teguh, Sp.s, M.si, Med
NIP: 197 10518 200112 1 001

MANAJEMEN KONTRUKSI (MK)

PT. SOLUSI UTAMA KONSULTAN
PLANNING - ENGINEERING - MANAGEMENT

PT. SOLUSI UTAMA KONSULTAN

Ir. Ahmad Handri Widiyanto, ST., MT.
Team Leader

KONTRAKTOR PELAKSANA

PT. MATRA KARYA
General Contractor
Alamat : Jl. Pahagan Termas Pelajar Jongkeng Sardoarjo - Sleman Yogyakarta
Email : matrakaryajogja2@gmail.com, IG : matrakarya_
Telp : 0274 - 4505774 / 4267551
KAN LSBMK3-008-IDN

PT. MATRA KARYA

Prabadi Suryandaru, ST
Project Manager

JUDUL GAMBAR	SKALA
DENAH FINISHING DINDING LT ATAP	1 : 200

NO. GAMBAR	DISIPLIN
04	

TAHUN	UK. KERTAS	JMLH GBR
2024	A3	09

ASBUILT DRAWING

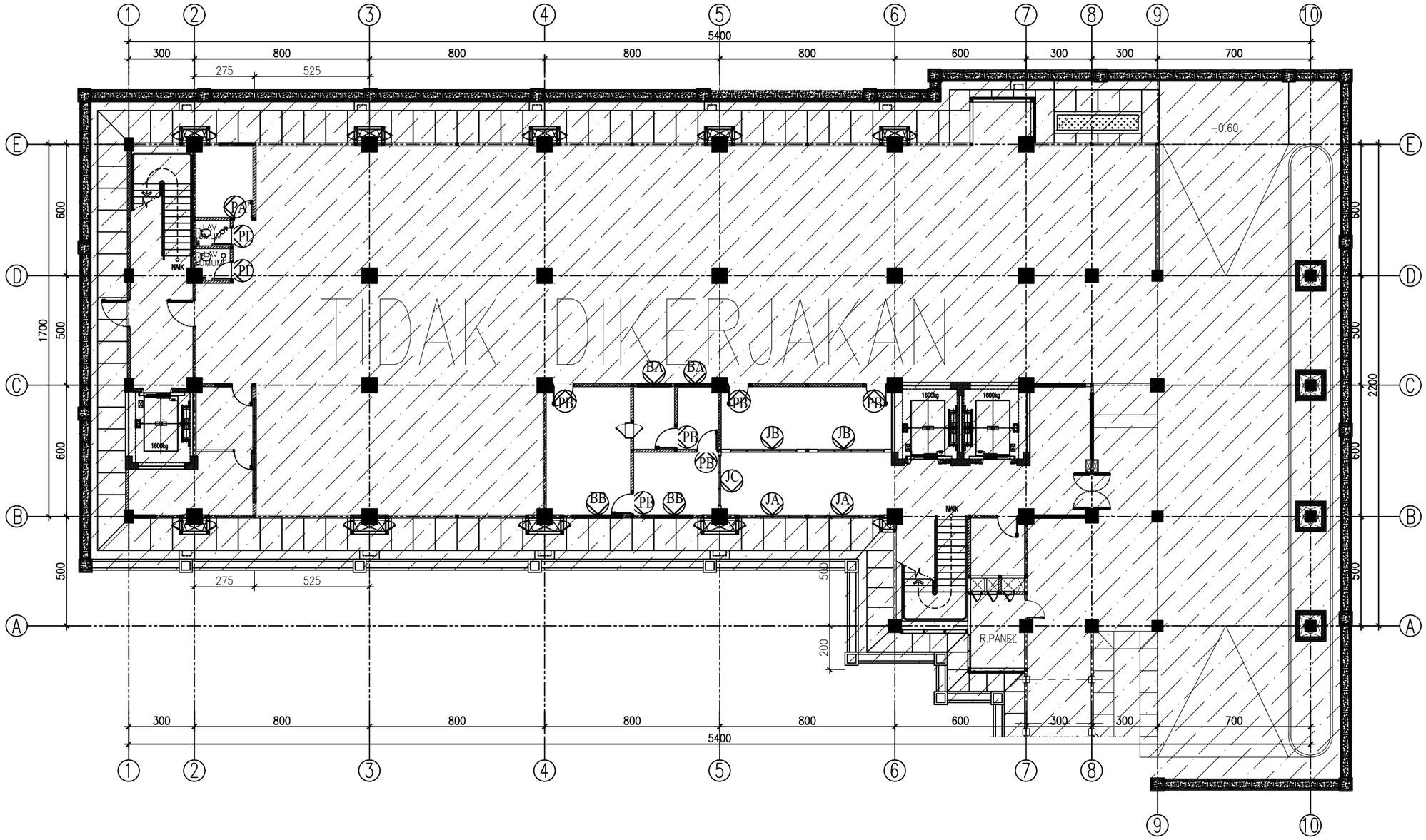

DENAH PELETAKAN KUSEN LANTAI 01

SKALA 1:200

KETERANGAN

REVISI

PEKERJAAN

PEMBANGUNAN TAHAP II GEDUNG PAVILIUN VIP DAN VVIP RSUD KARDINAH

LOKASI

JL. AIP.KS. Tubun No.2, Kota Tegal

PEMBERI TUGAS

PEMERINTAH KOTA TEGAL
RUMAH SAKIT UMUM DAERAH KARDINAH
Jl. AIP. KS. Tubun No. 2 Kota Tegal
Telp. (0283) 593377 / 594077 / 541859, Fax (0283) 352131 Kode Pos 52124
Web: http://www.rsudkardinah.tegalkota.go.id – E-mail :

MENGETAHUI DAN MENYETUJUI

Direktur RSUD KARDINAH Tegal
Merangkap Pejabat Pembuat Komitmen

dr. Haryo Teguh, Sp.s, M.si, Med
NIP: 197 10518 200112 1 001

MANAJEMEN KONTRUKSI (MK)

PT. SOLUSI UTAMA KONSULTAN
PLANNING - ENGINEERING - MANAGEMENT

PT. SOLUSI UTAMA KONSULTAN

Ir. Ahmad Handri Widiyanto, ST., MT.
Team Leader

KONTRAKTOR PELAKSANA

PT. MATRA KARYA
General Contractor
Alamat : Jl. Palagan Tentara Pelajar Jongkang Sariharjo - Sleman Yogyakarta
Email : matrakaryajogja2@gmail.com, IG : matrakarya_
Telp : 0274 - 450074 / 4200755
KAN LSSMK3-008-IDN

PT. MATRA KARYA

Prabadi Suryandaru, ST
Project Manager

JUDUL GAMBAR	SKALA
DENAH PERLETAKAN KUSEN LT.1	1 : 200

NO. GAMBAR	DISIPLIN
01	

TAHUN	UK. KERTAS	JMLH GBR
2024	A3	09

ASBUILT DRAWING

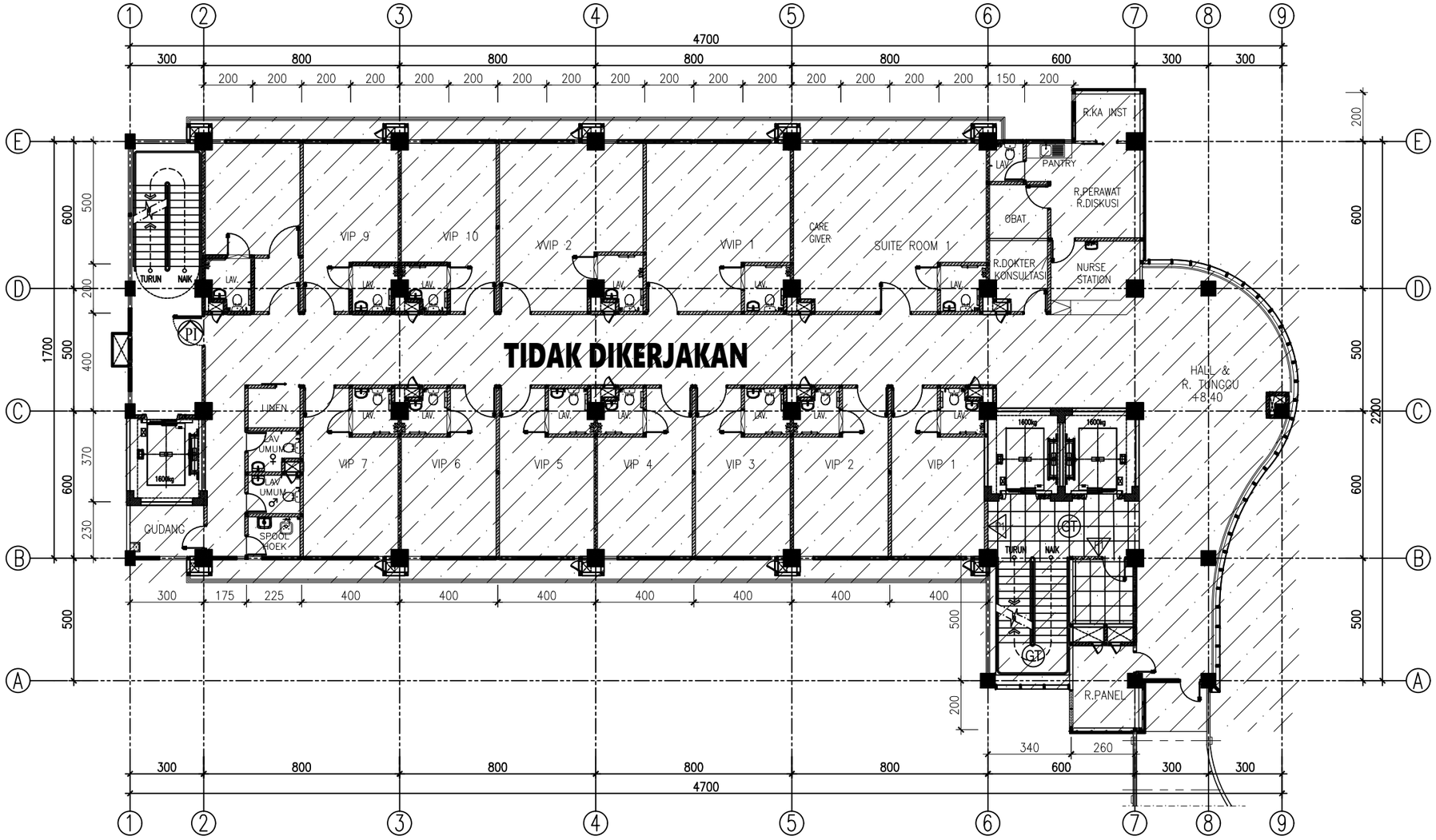

DENAH PELETAKAN KUSEN LANTAI 03

SKALA 1:200

KETERANGAN
REVISI
PEKERJAAN
PEMBANGUNAN TAHAP II GEDUNG PAVILIUN VIP DAN VVIP RSUD KARDINAH
LOKASI
JL. AIP.KS. Tubun No.2, Kota Tegal
PEMBERI TUGAS
PEMERINTAH KOTA TEGAL RUMAH SAKIT UMUM DAERAH KARDINAH Jl. AIP. KS. Tubun No. 2 Kota Tegal Telp. (0283) 350377 / 350477 / 546077 / 541859, Fax (0283) 352131 Kode Pos 52124 Web : http://www.rsudkardinah.tegalkota.go.id – E-mail :
MENGETAHUI DAN MENYETUJUI
Direktur RSUD KARDINAH Tegal Merangkap Pejabat Pembuat Komitmen **dr. Haryo Teguh, Sp.s, M.si, Med** **NIP: 197 10518 200112 1 001**
MANAJEMEN KONTRUKSI (MK)
PT. SOLUSI UTAMA KONSULTAN PLANNING - ENGINEERING - MANAGEMENT **PT. SOLUSI UTAMA KONSULTAN** **Ir. Ahmad Handri Widiyanto, ST., MT.** **Team Leader**
KONTRAKTOR PELAKSANA
PT. MATRA KARYA General Contractor Alamat : Jl. Palagan Tentara Pelajar Jongkeng Sambatejo - Sleman Yogyakarta Email : matrakaryajogja2@gmail.com, IG : matrakarya_ Telp : 0274 - 4502574 / 4230753 LSBMK3-006-IDN **PT. MATRA KARYA** **Prabadi Suryandaru, ST** **Project Manager**

JUDUL GAMBAR	SKALA
DENAH PERLETAKAN KUSEN LT.3	1 : 200

NO. GAMBAR	DISIPLIN
02	

TAHUN	UK. KERTAS	JMLH GBR
2024	A3	09

ASBUILT DRAWING

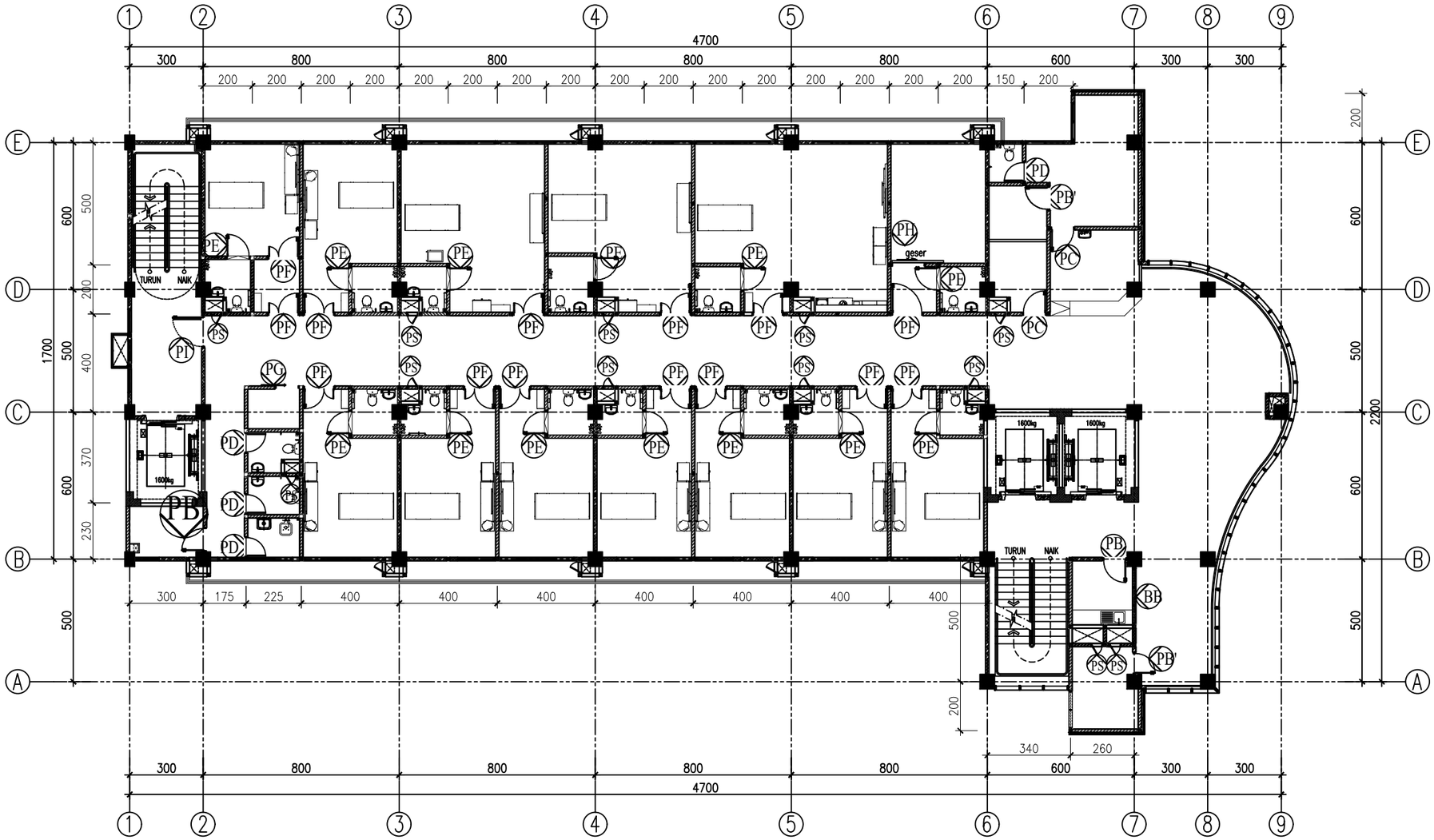

DENAH PELETAKAN KUSEN LANTAI 04

SKALA 1:200

KETERANGAN

REVISI

PEKERJAAN

PEMBANGUNAN TAHAP II GEDUNG PAVILIUN VIP DAN VVIP RSUD KARDINAH

LOKASI

JL. AIP.KS. Tubun No.2, Kota Tegal

PEMBERI TUGAS

PEMERINTAH KOTA TEGAL
RUMAH SAKIT UMUM DAERAH KARDINAH
Jl. AIP. KS. Tubun No. 2 Kota Tegal
Telp. (0283) 593377 / 594077 / 548958, Fax (0283) 352131 Kode Pos 52124
Web: http://www.rsudkardinah.tegalkota.go.id – E-mail :

MENGETAHUI DAN MENYETUJUI

Direktur RSUD KARDINAH Tegal
Merangkap Pejabat Pembuat Komitmen

dr. Haryo Teguh, Sp.s, M.si, Med
NIP: 197 10518 200112 1 001

MANAJEMEN KONTRUKSI (MK)

PT. SOLUSI UTAMA KONSULTAN
PLANNING - ENGINEERING - MANAGEMENT

PT. SOLUSI UTAMA KONSULTAN

Ir. Ahmad Handri Widiyanto, ST., MT.
Team Leader

KONTRAKTOR PELAKSANA

PT. MATRA KARYA
General Contractor
Alamat : Jl. Pulugan Tentara Pelajar Jongkang Sardonjo - Sleman Yogyakarta
Email : matrakaryajogja2@gmail.com, IG : matrakarya_
Telp : 0274 - 4502574 / 4230755
LS0MK3-006-IDN

PT. MATRA KARYA

Prabadi Suryandaru, ST
Project Manager

JUDUL GAMBAR	SKALA
DENAH PERLETAKAN KUSEN LT.4	1 : 200

NO. GAMBAR	DISIPLIN
03	

TAHUN	UK. KERTAS	JMLH GBR
2024	A3	09

ASBUILT DRAWING

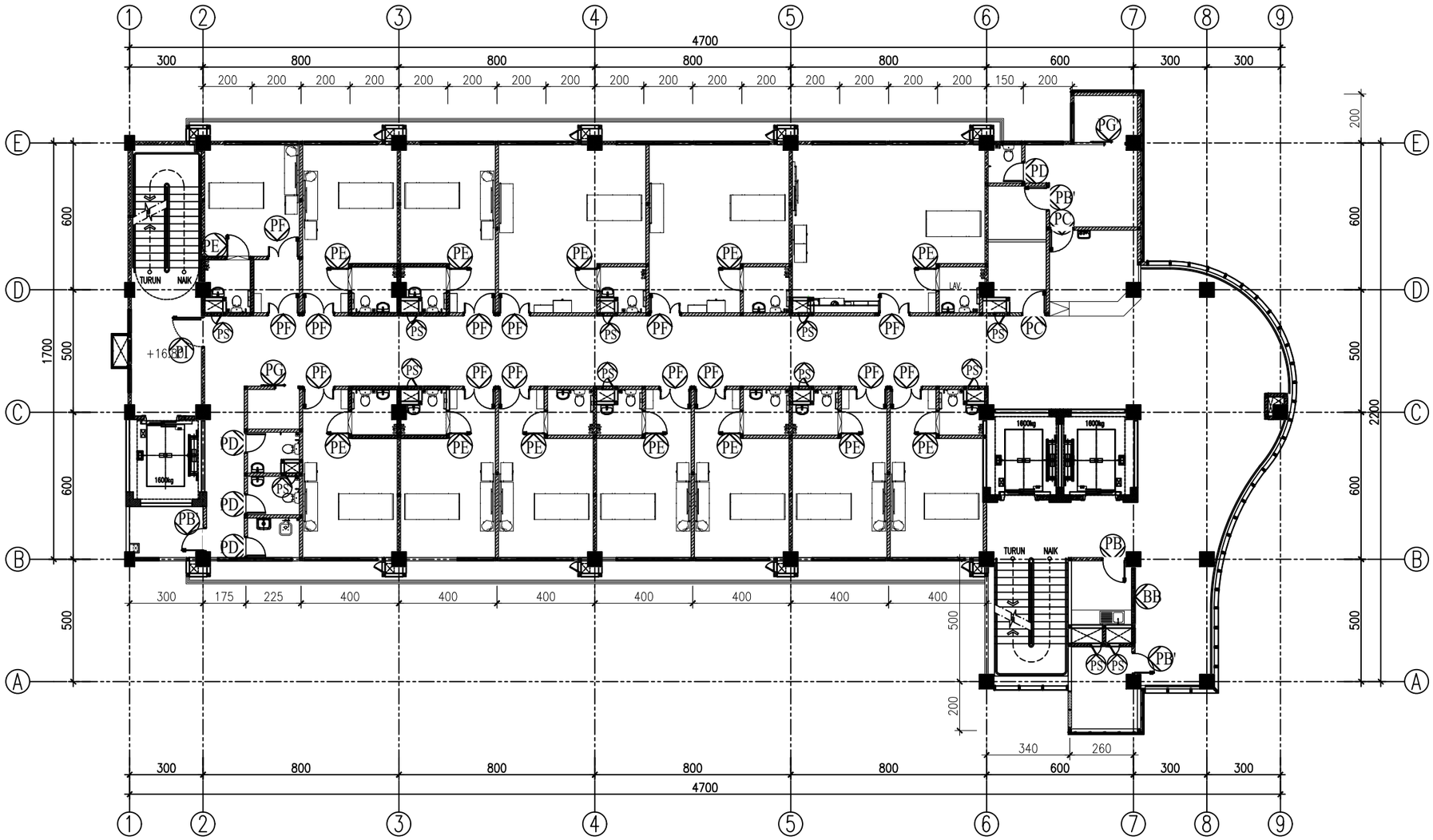

DENAH PELETAKAN KUSEN LANTAI 05

SKALA 1:200

KETERANGAN
REVISI
PEKERJAAN
PEMBANGUNAN TAHAP II GEDUNG PAVILIUN VIP DAN VVIP RSUD KARDINAH
LOKASI
JL. AIP.KS. Tubun No.2, Kota Tegal
PEMBERI TUGAS
PEMERINTAH KOTA TEGAL RUMAH SAKIT UMUM DAERAH KARDINAH Jl. AIP. KS. Tubun No. 2 Kota Tegal Telp. (0283) 593377 / 590477 / 546877 / 541859, Fax (0283) 352131 Kode Pos 52124 Web: http://www.rsudkardinah.tegalkota.go.id – E-mail :
MENGETAHUI DAN MENYETUJUI
Direktur RSUD KARDINAH Tegal Merangkap Pejabat Pembuat Komitmen **dr. Haryo Teguh, Sp.s, M.si, Med** **NIP: 197 10518 200112 1 001**
MANAJEMEN KONTRUKSI (MK)
PT. SOLUSI UTAMA KONSULTAN PLANNING - ENGINEERING - MANAGEMENT **PT. SOLUSI UTAMA KONSULTAN** **Ir. Ahmad Handri Widiyanto, ST., MT.** **Team Leader**
KONTRAKTOR PELAKSANA
PT. MATRA KARYA General Contractor KAN LSSMK3-006-IDN **PT. MATRA KARYA** **Prabadi Suryandaru, ST** **Project Manager**

JUDUL GAMBAR	SKALA
DENAH PERLETAKAN KUSEN LT.5	1 : 200

NO. GAMBAR	DISIPLIN
04	

TAHUN	UK. KERTAS	JMLH GBR
2024	A3	09

ASBUILT DRAWING

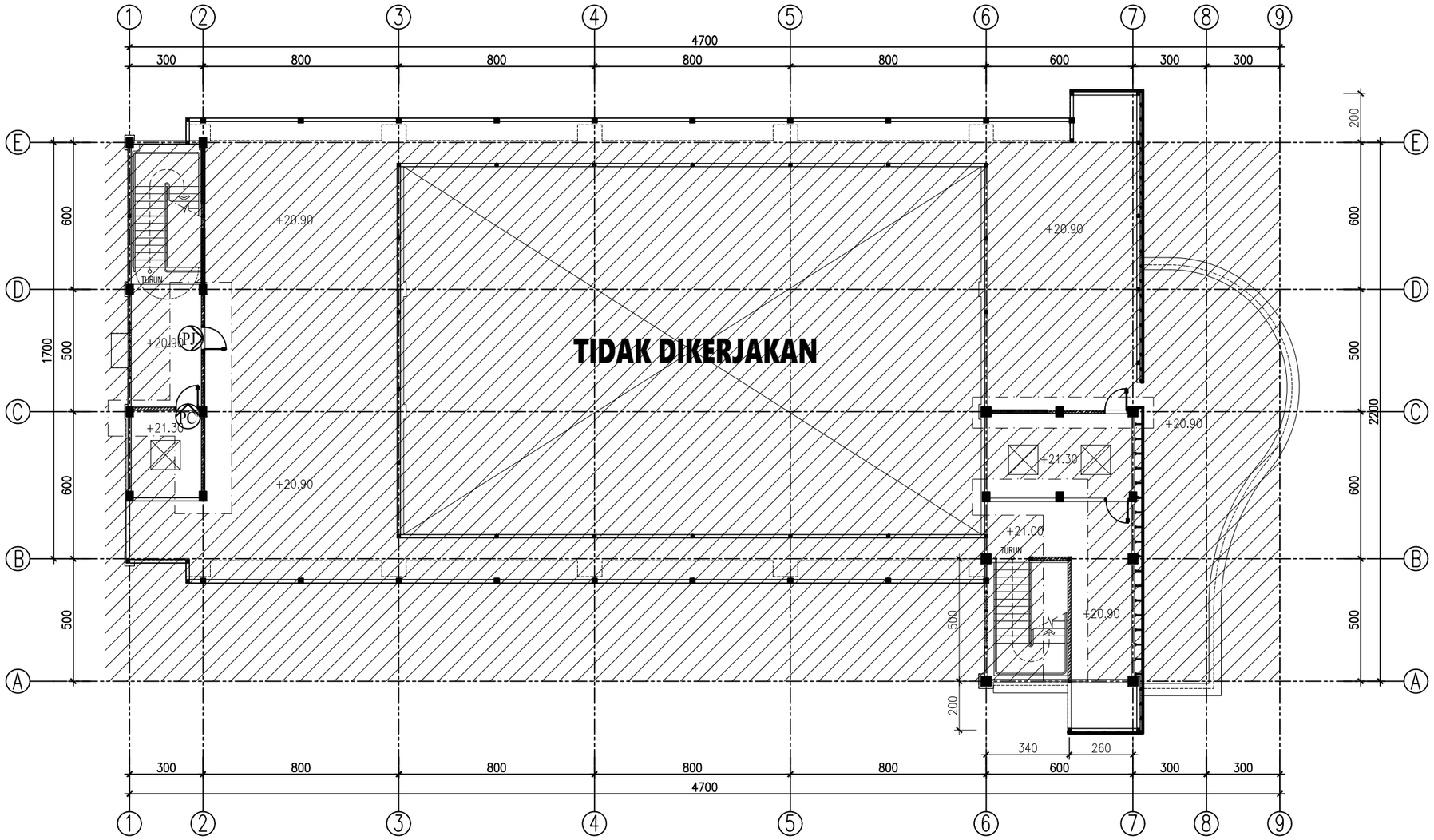

DENAH PELETAKAN KUSEN LANTAI ATAP

SKALA 1:200

KETERANGAN
REVISI
PEKERJAAN
PEMBANGUNAN TAHAP II GEDUNG PAVILIUN VIP DAN VVIP RSUD KARDINAH
LOKASI
JL. AIP.KS. Tubun No.2, Kota Tegal
PEMBERI TUGAS
PEMERINTAH KOTA TEGAL RUMAH SAKIT UMUM DAERAH KARDINAH Jl. AIP. KS. Tubun No. 2 Kota Tegal Telp. (0283) 593377 / 594077 / 541859, Fax (0283) 352131 Kode Pos 52124 Web : http://www.rsudkardinah.tegalkota.go.id – E-mail :
MENGETAHUI DAN MENYETUJUI
Direktur RSUD KARDINAH Tegal Merangkap Pejabat Pembuat Komitmen **dr. Haryo Teguh, Sp.s, M.si, Med** **NIP: 197 10518 200112 1 001**
MANAJEMEN KONTRUKSI (MK)
PT. SOLUSI UTAMA KONSULTAN PLANNING - ENGINEERING - MANAGEMENT **PT. SOLUSI UTAMA KONSULTAN** **Ir. Ahmad Handri Widiyanto, ST., MT.** **Team Leader**
KONTRAKTOR PELAKSANA
PT. MATRA KARYA General Contractor Alamat : Jl. Palagan Tentara Pelajar Jongkeng Sorihanjo - Sleman Yogyakarta Email : matrakaryagp2@gmail.com; Ri : matrakarya_ Telp : 0274 - 4505574 / 4230755 KAN LSSMK3-006-IDN **PT. MATRA KARYA** **Prabadi Suryandaru, ST** **Project Manager**

JUDUL GAMBAR	SKALA
DENAH PERLETAKAN KUSEN LT. ATAP	1 : 200

NO. GAMBAR	DISIPLIN
05	

TAHUN	UK. KERTAS	JMLH GBR
2024	A3	09

ASBUILT DRAWING

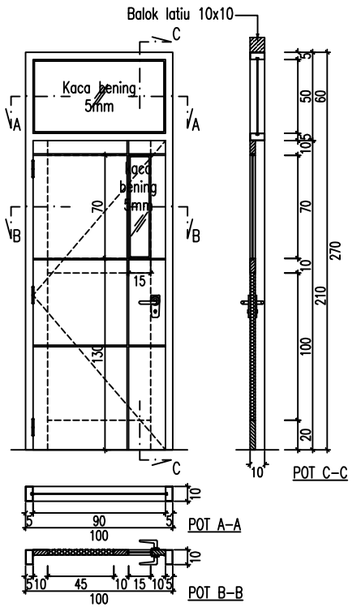

TYPE / JUMLAH		PB = 8	LT.1	LT.2	LT.3	LT.4	LT.5	LT.ATAP
			6	-	-	1	1	-
BAHAN	KUSEN		Aluminium 4" Powder Coating					
	PINTU	SPESIFIKASI	Rangka kayu + penutup double Multiplek 4mm Finish HPL, Kaca bening 5mm					
		ACCESSORIES	Handle+kunci(1set), Engsel(3bh), Door closer(1bh)					
	JENDELA	SPESIFIKASI	–					
		ACCESSORIES	–					
	BOUVEN	SPESIFIKASI	Kaca bening 5 mm					
		ACCESSORIES	–					

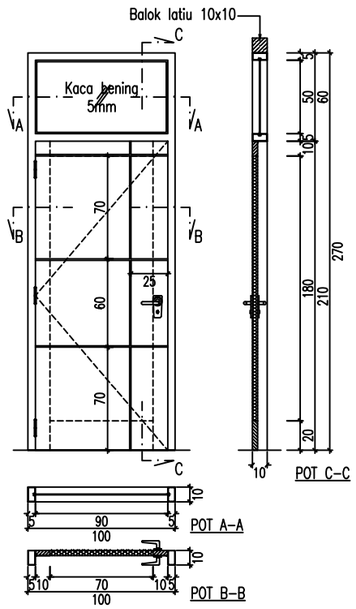

TYPE / JUMLAH		PB' = 6	LT.1	LT.2	LT.3	LT.4	LT.5	LT.ATAP
			-	-	-	3	3	-
BAHAN	KUSEN		Aluminium 4" Powder Coating					
	PINTU	SPESIFIKASI	Rangka kayu + penutup double Multiplek 4mm Finish HPL, Kaca bening 5mm					
		ACCESSORIES	Handle+kunci(1set), Engsel(3bh), Door closer(1bh)					
	JENDELA	SPESIFIKASI	–					
		ACCESSORIES	–					
	BOUVEN	SPESIFIKASI	Kaca bening 5 mm					
		ACCESSORIES	– –					

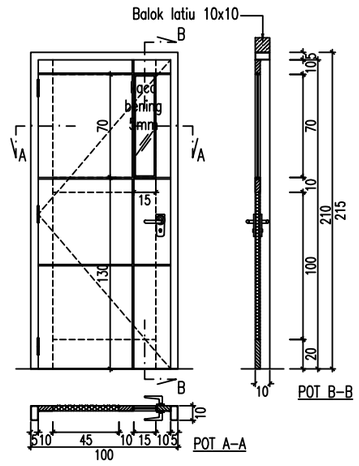

TYPE / JUMLAH		PC = 4	LT.1	LT.2	LT.3	LT.4	LT.5	LT.ATAP
			-	-	-	2	2	-
BAHAN	KUSEN		Aluminium 4" Powder Coating					
	PINTU	SPESIFIKASI	Rangka kayu + penutup double Multiplek 4mm Finish HPL, Kaca bening 5mm					
		ACCESSORIES	Handle+kunci(1set), Engsel(3bh), Door closer(1bh)					
	JENDELA	SPESIFIKASI	–					
		ACCESSORIES	–					
	BOUVEN	SPESIFIKASI	–					
		ACCESSORIES	–					

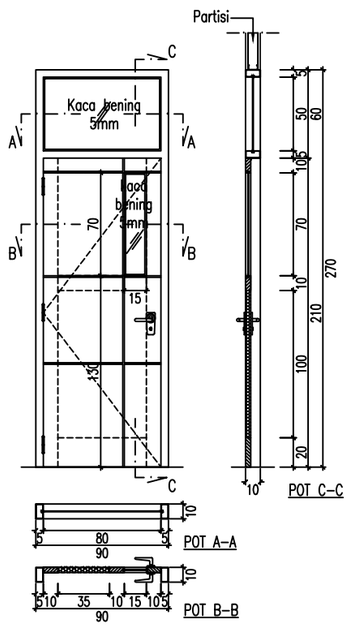

TYPE / JUMLAH		PA' = 2	LT.1	LT.2	LT.3	LT.4	LT.5	LT.ATAP
			2	-	-	-	-	-
BAHAN	KUSEN		Aluminium 4" Powder Coating					
	PINTU	SPESIFIKASI	Rangka kayu + penutup double Multiplek 4mm Finish HPL, Kaca bening 5mm					
		ACCESSORIES	Handle+kunci(1set), Engsel(3bh), Door closer(1bh)					
	JENDELA	SPESIFIKASI	–					
		ACCESSORIES	–					
	BOUVEN	SPESIFIKASI	Kaca bening 5 mm					
		ACCESSORIES	–					

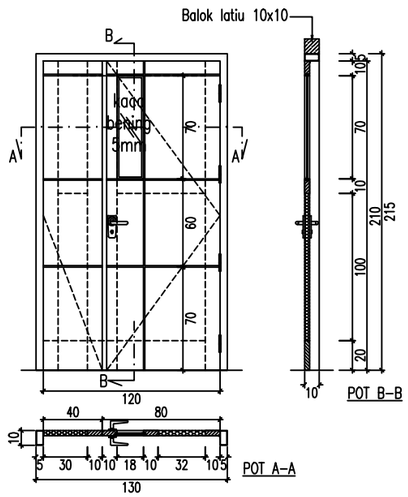

TYPE / JUMLAH		PF = 28	LT.1	LT.2	LT.3	LT.4	LT.5	LT.ATAP
			-	-	-	14	14	-
BAHAN	KUSEN		Aluminium 4" Powder Coating					
	PINTU	SPESIFIKASI	Rangka kayu + penutup double Multiplek 4mm Finish HPL, Kaca bening 5mm					
		ACCESSORIES	Handle+kunci(1set), Engsel(4bh), Door closer(1bh)					
	JENDELA	SPESIFIKASI	–					
		ACCESSORIES	–					
	BOUVEN	SPESIFIKASI	–					
		ACCESSORIES	–					

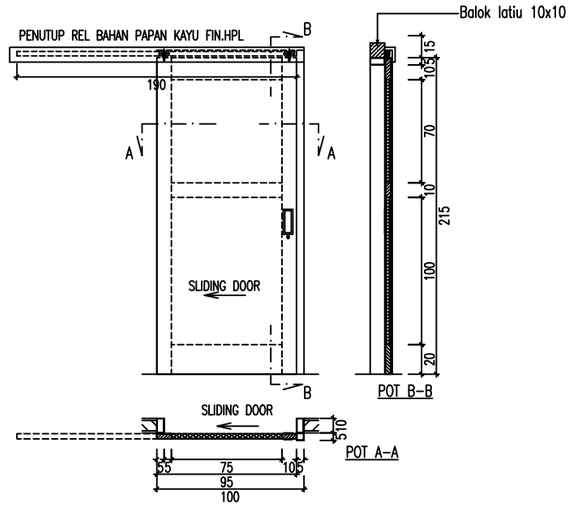

TYPE / JUMLAH		PG = 1	LT.1	LT.2	LT.3	LT.4	LT.5	LT.ATAP
			-	-	-	1	1	-
BAHAN	KUSEN		Alumunium 4" Powder Coating					
	PINTU	SPESIFIKASI	Rangka kayu + penutup double Multiplek 4mm Finish HPL					
		ACCESSORIES	Handle + kunci (1set), Rel daun pintu + Penutup rel					
	JENDELA	SPESIFIKASI	–					
		ACCESSORIES	–					
	BOUVEN	SPESIFIKASI	–					
		ACCESSORIES	–					

KETERANGAN

REVISI

PEKERJAAN

PEMBANGUNAN TAHAP II GEDUNG PAVILIUN VIP DAN VVIP RSUD KARDINAH

LOKASI

JL. AIP.KS. Tubun No.2, Kota Tegal

PEMBERI TUGAS

PEMERINTAH KOTA TEGAL
RUMAH SAKIT UMUM DAERAH KARDINAH
Jl. AIP. KS. Tubun No. 2 Kota Tegal
Telp. (0283) 350377 / 350477 / 546959, Fax (0283) 352131 Kode Pos 52124
Web: http://www.rsudkardinah.tegalkota.go.id – E-mail :

MENGETAHUI DAN MENYETUJUI

Direktur RSUD KARDINAH Tegal
Merangkap Pejabat Pembuat Komitmen

dr. Haryo Teguh, Sp.s, M.si, Med
NIP: 197 10518 200112 1 001

MANAJEMEN KONTRUKSI (MK)

PT. SOLUSI UTAMA KONSULTAN
PLANNING - ENGINEERING - MANAGEMENT

PT. SOLUSI UTAMA KONSULTAN

Ir. Ahmad Handri Widiyanto, ST., MT.
Team Leader

KONTRAKTOR PELAKSANA

PT. MATRA KARYA
General Contractor
Alamat : Jl. Pulagan Tamtan Pelajar Jongkang Sariharjo - Sleman Yogyakarta
Email : matrakaryajogja2@gmail.com, IG : matrakarya_
Telp : 0274 - 450274 / 4230753
LSBMK3-006-IDN

PT. MATRA KARYA

Prabadi Suryandaru, ST
Project Manager

JUDUL GAMBAR	SKALA
DETAIL KUSEN	1 : 50

NO. GAMBAR	DISIPLIN	
06		
TAHUN	**UK. KERTAS**	**JMLH GBR**
2024	A3	09

ASBUILT DRAWING

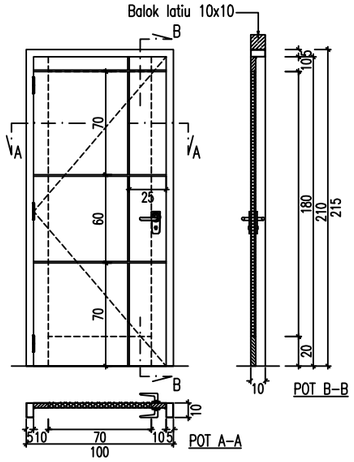

TYPE / JUMLAH		PC' = 1	LT.1	LT.2	LT.3	LT.4	LT.5	LT.ATAP
			-	-	-	-	-	1
BAHAN	KUSEN		Aluminium 4" Powder Coating					
	PINTU	SPESIFIKASI	Rangka kayu + penutup double Multiplek 4mm Finish HPL					
		ACCESSORIES	Handle+kunci(1set), Engsel(3bh), Door closer(1bh)					
	JENDELA	SPESIFIKASI	–					
		ACCESSORIES	–					
	BOUVEN	SPESIFIKASI	–					
		ACCESSORIES						

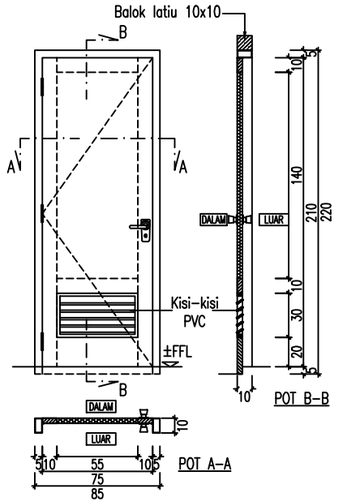

TYPE / JUMLAH		PD = 10	LT.1	LT.2	LT.3	LT.4	LT.5	LT.ATAP
			2	-	-	4	4	-
BAHAN	KUSEN		Aluminium 4" Powder Coating					
	PINTU	SPESIFIKASI	Rangka kayu + penutup double Multiplek 4mm Finish HPL					
		ACCESSORIES	Handle + kunci (1set), Engsel (3bh), Kisi–kisi PVC					
	JENDELA	SPESIFIKASI	–					
		ACCESSORIES	–					
	BOUVEN	SPESIFIKASI	–					
		ACCESSORIES	–					

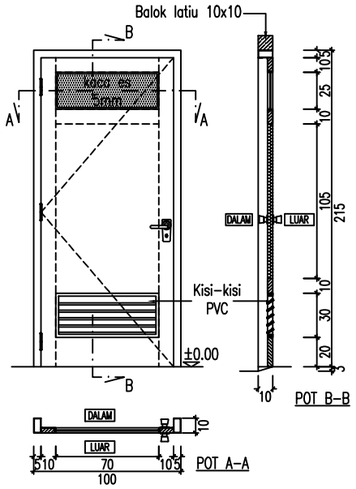

TYPE / JUMLAH		PE = 26	LT.1	LT.2	LT.3	LT.4	LT.5	LT.ATAP
			-	-	-	13	13	-
BAHAN	KUSEN		Aluminium 4" Powder Coating					
	PINTU	SPESIFIKASI	Rangka kayu + penutup double Multiplek 4mm Finish HPL, Kaca Es 5mm					
		ACCESSORIES	Handle + kunci (1set), Engsel (3bh), Kisi–kisi PVC					
	JENDELA	SPESIFIKASI	–					
		ACCESSORIES	–					
	BOUVEN	SPESIFIKASI	–					
		ACCESSORIES	–					

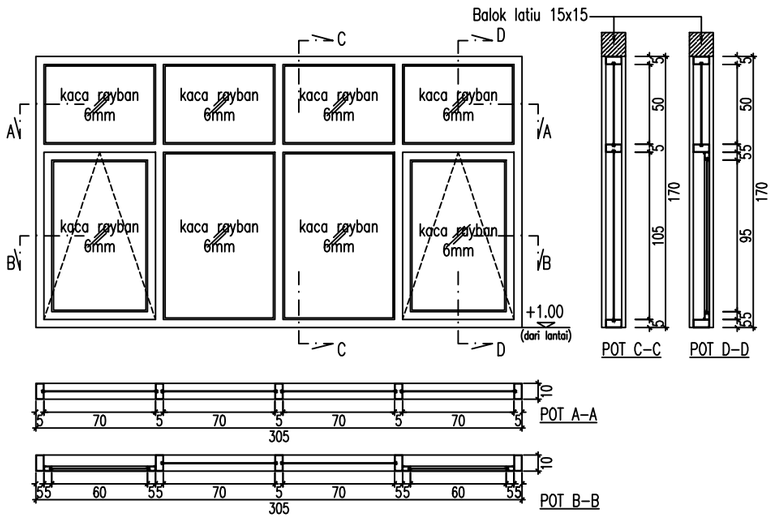

TYPE / JUMLAH		JA = 2	LT.1	LT.2	LT.3	LT.4	LT.5	LT.ATAP
			2	-	-	-	-	-
BAHAN	KUSEN		Alumunium 4" Powder Coating					
	PINTU	SPESIFIKASI	–					
		ACCESSORIES	–					
	JENDELA	SPESIFIKASI	Rangka alumunium, Kaca rayban 6mm					
		ACCESSORIES	Rambuncis/Pengunci (2set) & Engsel casement (2set)					
	BOUVEN	SPESIFIKASI	Kaca rayban 6mm					
		ACCESSORIES	–					

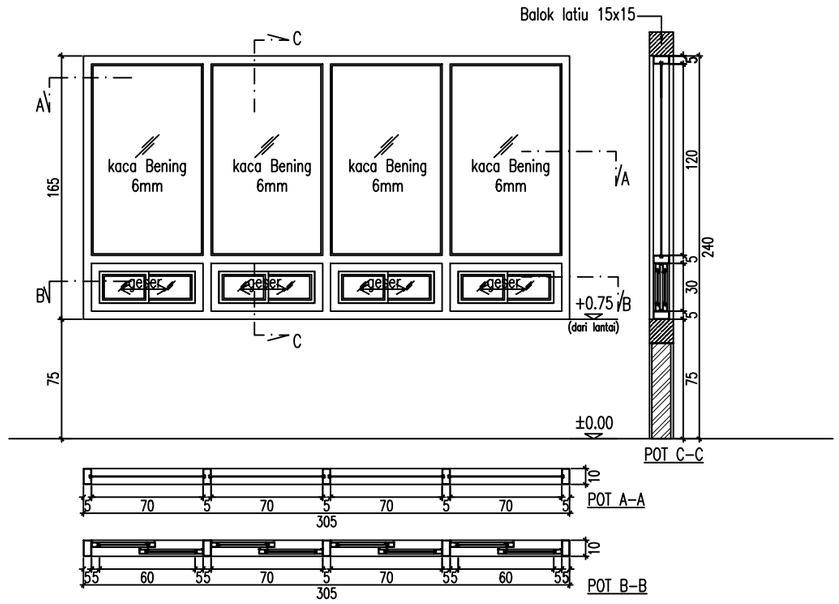

TYPE / JUMLAH		JB = 2	LT.1	LT.2	LT.3	LT.4	LT.5	LT.ATAP
			2	-	-	-	-	-
BAHAN	KUSEN		Alumunium 4" Powder Coating					
	PINTU	SPESIFIKASI	–					
		ACCESSORIES	–					
	JENDELA	SPESIFIKASI	Kaca bening 6mm					
		ACCESSORIES	–					
	BOUVEN	SPESIFIKASI	Rangka alumunium, Kaca bening 6mm					
		ACCESSORIES	Rambuncis/Pengunci (2set) & Engsel casement (2set)					

KETERANGAN

REVISI

PEKERJAAN

PEMBANGUNAN TAHAP II GEDUNG PAVILIUN VIP DAN VVIP RSUD KARDINAH

LOKASI

JL. AIP.KS. Tubun No.2, Kota Tegal

PEMBERI TUGAS

PEMERINTAH KOTA TEGAL
RUMAH SAKIT UMUM DAERAH KARDINAH
Jl. AIP. KS. Tubun No. 2 Kota Tegal
Telp. (0283) 350377 / 356477 / 341859, Fax (0283) 352131 Kode Pos 52124
Web: http://www.rsudkardinah.tegalkota.go.id – E-mail :

MENGETAHUI DAN MENYETUJUI

Direktur RSUD KARDINAH Tegal
Merangkap Pejabat Pembuat Komitmen

dr. Haryo Teguh, Sp.s, M.si, Med
NIP: 197 10518 200112 1 001

MANAJEMEN KONTRUKSI (MK)

PT. SOLUSI UTAMA KONSULTAN
PLANNING - ENGINEERING - MANAGEMENT

PT. SOLUSI UTAMA KONSULTAN

Ir. Ahmad Handri Widiyanto, ST., MT.
Team Leader

KONTRAKTOR PELAKSANA

PT. MATRA KARYA
General Contractor
Alamat : Jl. Palagan Tentara Pelajar Jongkang Sariharjo - Sleman Yogyakarta
Email : matrakaryajogja2@gmail.com, IG : matrakarya_
Telp : 0274 - 450274 / 4230753
KAN LSBSMK3-006-IDN

PT. MATRA KARYA

Prabadi Suryandaru, ST
Project Manager

JUDUL GAMBAR	SKALA
DETAIL KUSEN	1 : 50

NO. GAMBAR	DISIPLIN
07	

TAHUN	UK. KERTAS	JMLH GBR
2024	A3	09

ASBUILT DRAWING

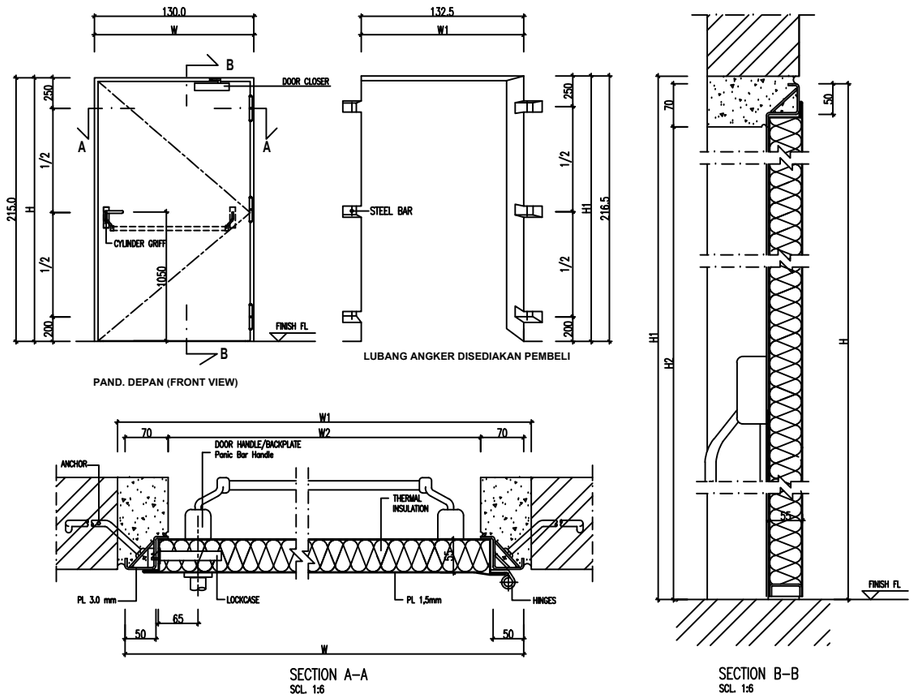

SINGLE FIRE DOOR (BY OTHER)

TYPE / JUMLAH	PI = 2				LT.1	LT.2	LT.3	LT.4	LT.5	LT.ATAP
					-	-	-	1	1	-
NO	DOOR TYPE	FIRE RATING	TEMP. RISE	ROOM NAME	OUTER FRAME SIZE		MINIMUM CONST.SIZE		FINAL OPENING SIZE	
					H	W	H1	W1	H2	W2
1	PI	2 HOURS	MAX. 450 F°	SMOKE FREE LOBBY	2150	1300	2165	1325	2080	1160

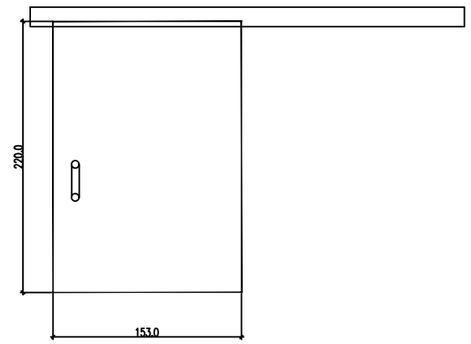

SLIDING RADIATION DOOR (BY OTHER)

TYPE / JUMLAH	PH= 1				LT.1	LT.2	LT.3	LT.4	LT.5	LT.ATAP
					-	-	-	1	-	-
NO	DOOR TYPE	PROJECT NAME	ROOM NAME	OUTER FRAME SIZE		MINIMUM CONST.SIZE		FINAL OPENING SIZE		
				H	W	H1	W1	H2	W2	
1	PH	–	Pintu R. Radiologi Mobile	2200	1530	–	–	–	–	

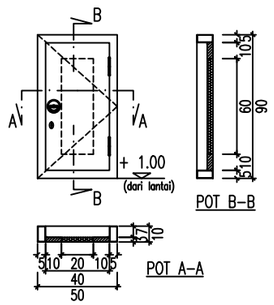

TYPE / JUMLAH	PS = 24	LT.1	LT.2	LT.3	LT.4	LT.5	LT.ATAP
		-	-	-	12	12	-
BAHAN – KUSEN	Aluminium 4" Powder Coating						
BAHAN – PINTU – SPESIFIKASI	Rangka kayu + penutup Multiplek 4mm Finish HPL						
BAHAN – PINTU – ACCESSORIES	Handle+Kunci (1bh), Engsel (2bh)						
BAHAN – JENDELA – SPESIFIKASI	–						
BAHAN – JENDELA – ACCESSORIES	–						
BAHAN – BOUVEN – SPESIFIKASI	–						
BAHAN – BOUVEN – ACCESSORIES	–						

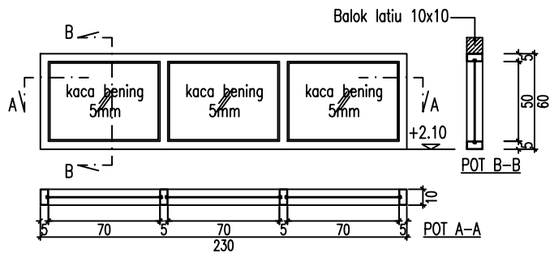

TYPE / JUMLAH	BB = 4	LT.1	LT.2	LT.3	LT.4	LT.5	LT.ATAP
		2	-	-	1	1	-
BAHAN – KUSEN	Aluminium 4" Powder Coating						
BAHAN – PINTU – SPESIFIKASI	–						
BAHAN – PINTU – ACCESSORIES	–						
BAHAN – JENDELA – SPESIFIKASI	–						
BAHAN – JENDELA – ACCESSORIES	–						
BAHAN – BOUVEN – SPESIFIKASI	Kaca bening 5mm dan/ atau kaca rayban 6mm						
BAHAN – BOUVEN – ACCESSORIES	–						

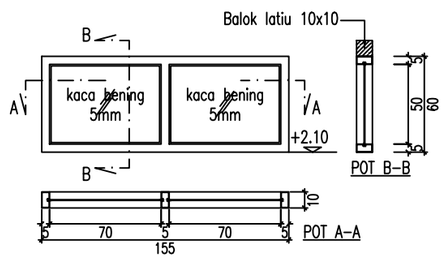

TYPE / JUMLAH	BA = 2	LT.1	LT.2	LT.3	LT.4	LT.5	LT.ATAP
		2	-	-	-	-	-
BAHAN – KUSEN	Aluminium 4" Powder Coating						
BAHAN – PINTU – SPESIFIKASI	–						
BAHAN – PINTU – ACCESSORIES	–						
BAHAN – JENDELA – SPESIFIKASI	–						
BAHAN – JENDELA – ACCESSORIES	–						
BAHAN – BOUVEN – SPESIFIKASI	Kaca bening 5mm						
BAHAN – BOUVEN – ACCESSORIES	–						

KETERANGAN

REVISI

PEKERJAAN

PEMBANGUNAN TAHAP II GEDUNG PAVILIUN VIP DAN VVIP RSUD KARDINAH

LOKASI

JL. AIP.KS. Tubun No.2, Kota Tegal

PEMBERI TUGAS

PEMERINTAH KOTA TEGAL
RUMAH SAKIT UMUM DAERAH KARDINAH
Jl. AIP. KS. Tubun No. 2 Kota Tegal
Telp. (0283) 593377 / 594077 / 541938, Fax (0283) 352131 Kode Pos 52124
Web :http://www.rsudkardinah.tegalkota.go.id – E-mail :

MENGETAHUI DAN MENYETUJUI

Direktur RSUD KARDINAH Tegal
Merangkap Pejabat Pembuat Komitmen

dr. Haryo Teguh, Sp.s, M.si, Med
NIP: 197 10518 200112 1 001

MANAJEMEN KONTRUKSI (MK)

PT. SOLUSI UTAMA KONSULTAN
PLANNING - ENGINEERING - MANAGEMENT

PT. SOLUSI UTAMA KONSULTAN

Ir. Ahmad Handri Widiyanto, ST., MT.
Team Leader

KONTRAKTOR PELAKSANA

PT. MATRA KARYA
General Contractor
Alamat : Jl. Palagan Tentara Pelajar Jongkang Sardonjo - Sleman Yogyakarta
Email : matrakaryagroup2@gmail.com; Ki : matrakarya_
Telp : 0274 - 4505574 / 4230753
KAN LSSMK3-006-IDN

PT. MATRA KARYA

Prabadi Suryandaru, ST
Project Manager

JUDUL GAMBAR	SKALA
DETAIL KUSEN	1 : 50

NO. GAMBAR	DISIPLIN
08	

TAHUN	UK. KERTAS	JMLH GBR
2024	A3	09

ASBUILT DRAWING

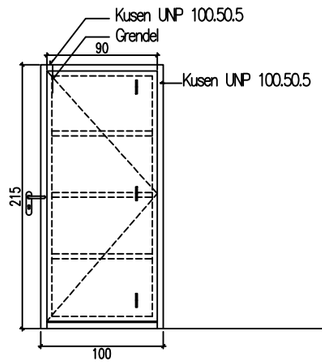

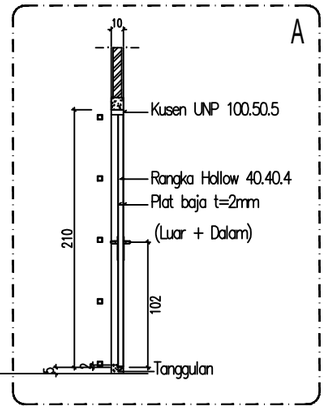

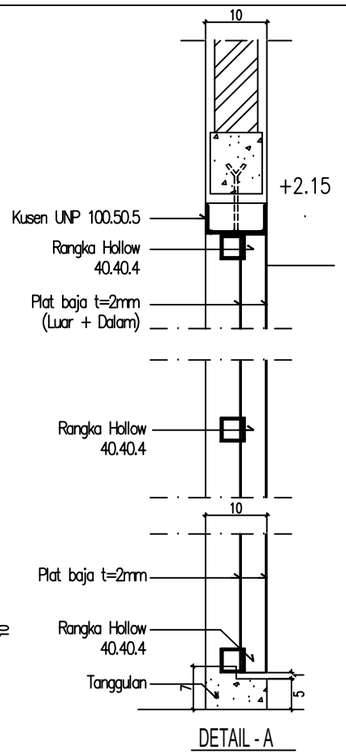

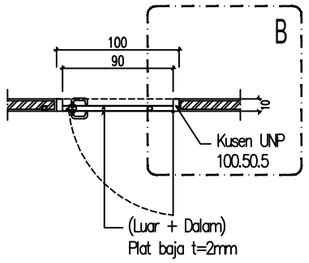

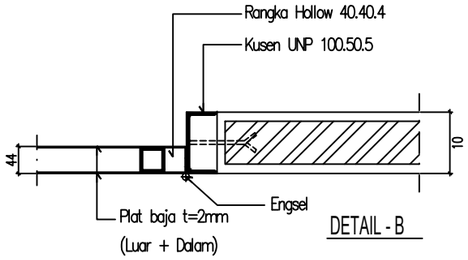

TYPE / JUMLAH			PJ = 1 (LT.ATAP)
BAHAN	KUSEN		Kusen UNP 100.50.5 finish cat besi
	PINTU	SPESIFIKASI	Pintu plat baja 2mm finish cat besi
		ACCESSORIES	Handle+kunci(1set), Engsel(3bh)
	JENDELA	SPESIFIKASI	–
		ACCESSORIES	–
	BOUVEN	SPESIFIKASI	–
		ACCESSORIES	–

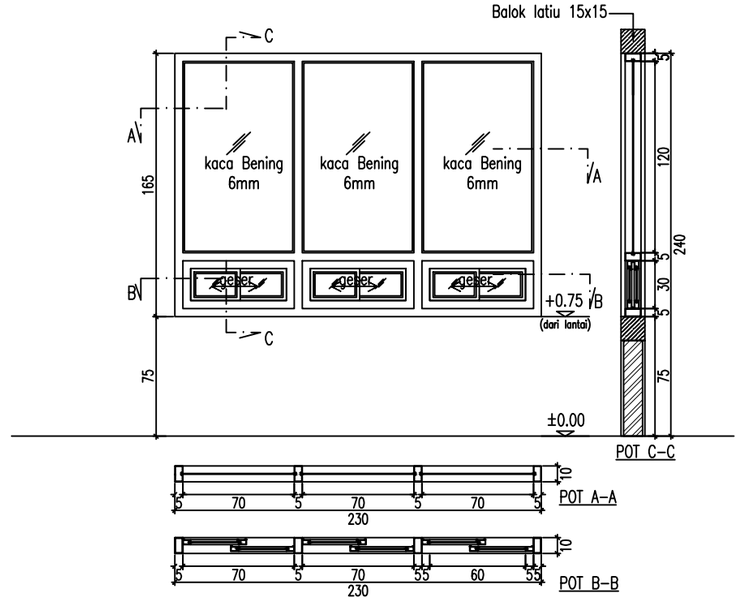

TYPE / JUMLAH			JC = 1	LT.1	LT.2	LT.3	LT.4	LT.5	LT.ATAP
				1	-	-	-	-	-
BAHAN	KUSEN		Alumunium 4" Powder Coating						
	PINTU	SPESIFIKASI	–						
		ACCESSORIES	–						
	JENDELA	SPESIFIKASI	Kaca bening 6mm						
		ACCESSORIES	–						
	BOUVEN	SPESIFIKASI	Rangka alumunium, Kaca bening 6mm						
		ACCESSORIES	Rambuncis/Pengunci (2set) & Engsel casement (2set)						

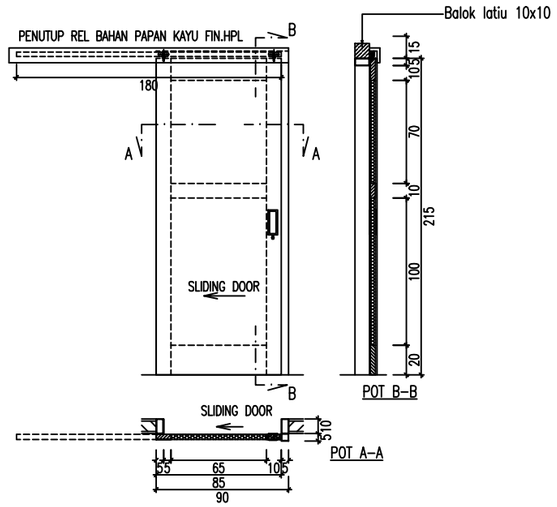

TYPE / JUMLAH			PG" = 1	LT.1	LT.2	LT.3	LT.4	LT.5	LT.ATAP
				-	-	-	-	1	-
BAHAN	KUSEN		Alumunium 4" Powder Coating						
	PINTU	SPESIFIKASI	Rangka kayu + penutup double Multiplek 4mm Finish HPL						
		ACCESSORIES	Handle + kunci (1set), Rel daun pintu + Penutup rel						
	JENDELA	SPESIFIKASI	–						
		ACCESSORIES	–						
	BOUVEN	SPESIFIKASI	–						
		ACCESSORIES	–						

KETERANGAN

REVISI

PEKERJAAN

PEMBANGUNAN TAHAP II GEDUNG PAVILIUN VIP DAN VVIP RSUD KARDINAH

LOKASI

JL. AIP.KS. Tubun No.2, Kota Tegal

PEMBERI TUGAS

PEMERINTAH KOTA TEGAL
RUMAH SAKIT UMUM DAERAH KARDINAH
Jl. AIP. KS. Tubun No. 2 Kota Tegal
Telp. (0283) 350377 / 350477 / 546877 / 541859, Fax (0283) 352131 Kode Pos 52124
Web: http://www.rsudkardinah.tegalkota.go.id – E-mail :

MENGETAHUI DAN MENYETUJUI

Direktur RSUD KARDINAH Tegal
Merangkap Pejabat Pembuat Komitmen

dr. Haryo Teguh, Sp.s, M.si, Med
NIP: 197 10518 200112 1 001

MANAJEMEN KONTRUKSI (MK)

PT. SOLUSI UTAMA KONSULTAN
PLANNING - ENGINEERING - MANAGEMENT

PT. SOLUSI UTAMA KONSULTAN

Ir. Ahmad Handri Widiyanto, ST., MT.
Team Leader

KONTRAKTOR PELAKSANA

PT. MATRA KARYA
General Contractor
Alamat : Jl. Palagan Tentara Pelajar Jongkeng Sardonjo - Sleman Yogyakarta
Email : matrakaryajogja2@gmail.com, IG : matrakarya_
Telp : 0274 - 4505774 / 4267551
KAN LSBMK3-008-IDN

PT. MATRA KARYA

Prabadi Suryandaru, ST
Project Manager

JUDUL GAMBAR	SKALA
DETAIL KUSEN	1 : 50

NO. GAMBAR	DISIPLIN
09	

TAHUN	UK. KERTAS	JMLH GBR
2024	A3	09

ASBUILT DRAWING

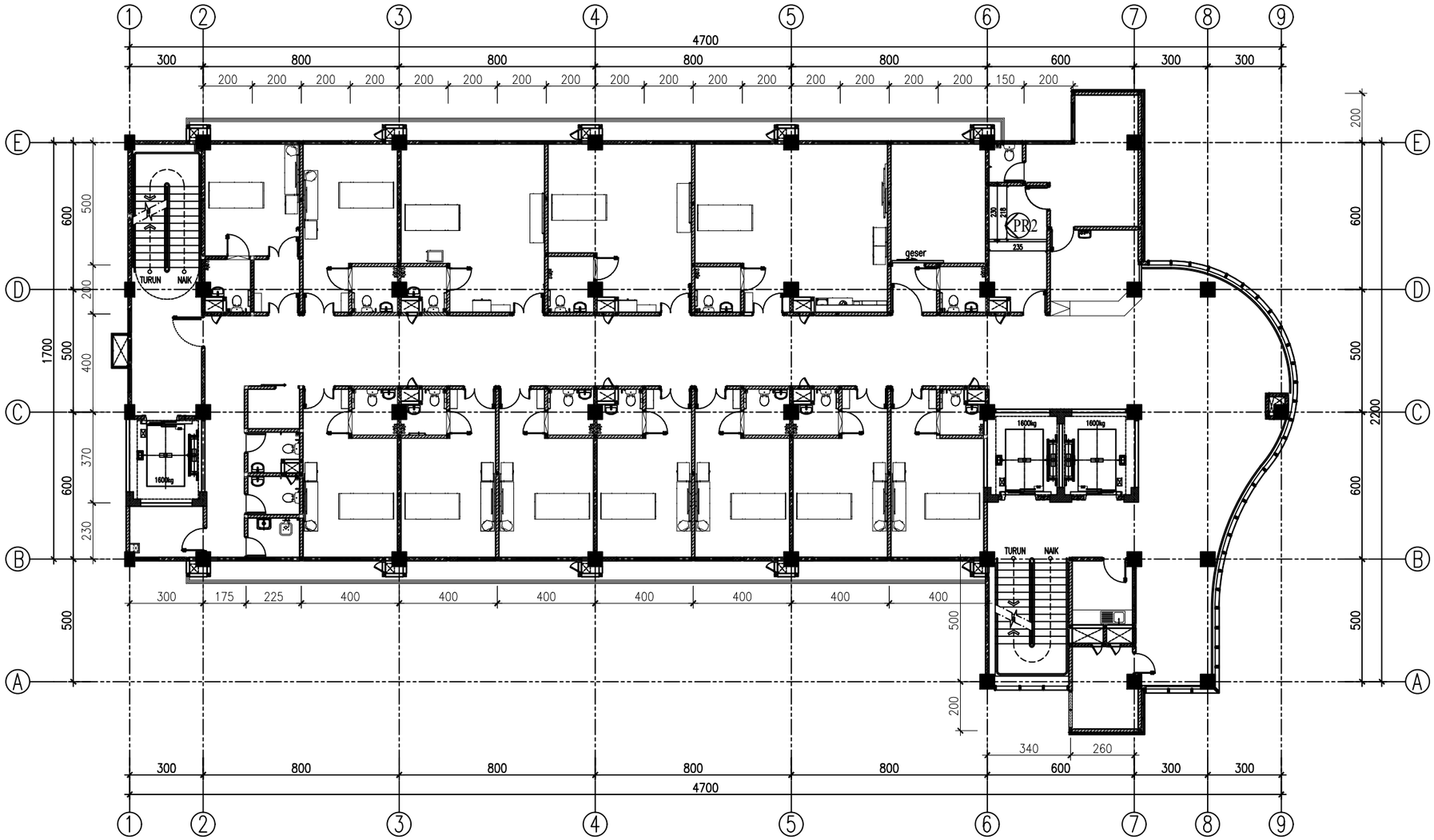

DENAH PELETAKAN PARTISI LANTAI 04

SKALA 1:200

KETERANGAN
REVISI
PEKERJAAN
PEMBANGUNAN TAHAP II GEDUNG PAVILIUN VIP DAN VVIP RSUD KARDINAH
LOKASI
JL. AIP.KS. Tubun No.2, Kota Tegal
PEMBERI TUGAS
PEMERINTAH KOTA TEGAL RUMAH SAKIT UMUM DAERAH KARDINAH Jl. AIP. KS. Tubun No. 2 Kota Tegal Telp. (0283) 593377 / 594077 / 546877 / 541859, Fax (0283) 352131 Kode Pos 52124 Web: http://www.rsudkardinah.tegalkota.go.id – E-mail :
MENGETAHUI DAN MENYETUJUI
Direktur RSUD KARDINAH Tegal Merangkap Pejabat Pembuat Komitmen
dr. Haryo Teguh, Sp.s, M.si, Med **NIP: 197 10518 200112 1 001**
MANAJEMEN KONTRUKSI (MK)
PT. SOLUSI UTAMA KONSULTAN PLANNING - ENGINEERING - MANAGEMENT
PT. SOLUSI UTAMA KONSULTAN
Ir. Ahmad Handri Widiyanto, ST., MT. **Team Leader**
KONTRAKTOR PELAKSANA
PT. MATRA KARYA General Contractor Alamat : Jl. Pulugan Tentara Pelajar Jongkang Sariharjo - Sleman Yogyakarta Email : matrakaryajogja2@gmail.com, IG : matrakarya_ Telp : 0274 - 4502574 / 4230755 LS0MK3-006-IDN
PT. MATRA KARYA
Prabadi Suryandaru, ST **Project Manager**

JUDUL GAMBAR	SKALA
DENAH PERLETAKAN PARTISI LT.4	1 : 200

NO. GAMBAR	DISIPLIN
02	

TAHUN	UK. KERTAS	JMLH GBR
2024	A3	09

ASBUILT DRAWING

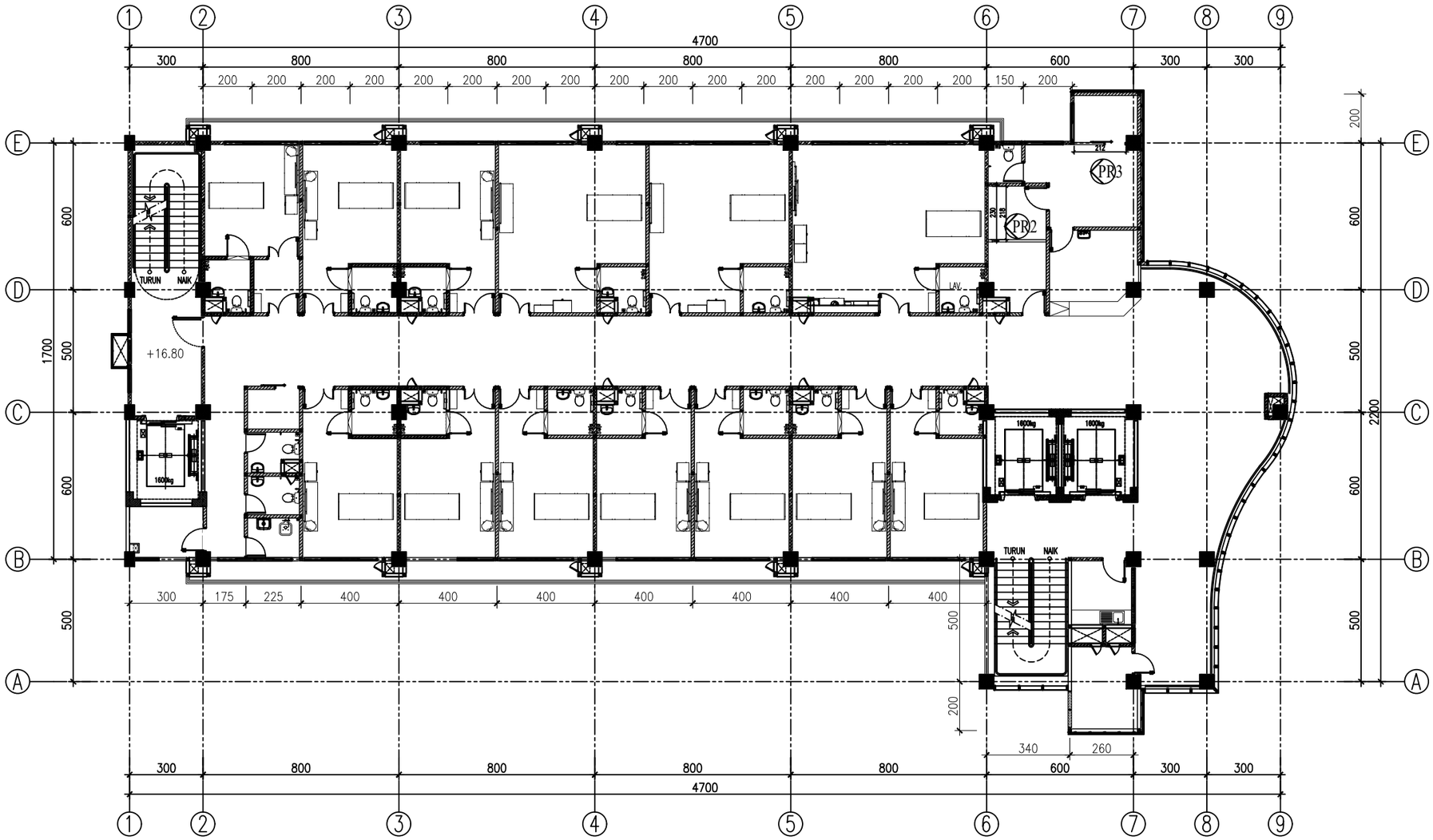

DENAH PELETAKAN PARTISI LANTAI 05

SKALA 1:200

KETERANGAN
REVISI
PEKERJAAN
PEMBANGUNAN TAHAP II GEDUNG PAVILIUN VIP DAN VVIP RSUD KARDINAH
LOKASI
JL. AIP.KS. Tubun No.2, Kota Tegal
PEMBERI TUGAS
PEMERINTAH KOTA TEGAL RUMAH SAKIT UMUM DAERAH KARDINAH Jl. AIP. KS. Tubun No. 2 Kota Tegal Telp. (0283) 593377 / 594077 / 541859, Fax (0283) 352131 Kode Pos 52124 Web: http://www.rsudkardinah.tegalkota.go.id – E-mail :
MENGETAHUI DAN MENYETUJUI
Direktur RSUD KARDINAH Tegal Merangkap Pejabat Pembuat Komitmen **dr. Haryo Teguh, Sp.s, M.si, Med** **NIP: 197 10518 200112 1 001**
MANAJEMEN KONTRUKSI (MK)
PT. SOLUSI UTAMA KONSULTAN PLANNING - ENGINEERING - MANAGEMENT **PT. SOLUSI UTAMA KONSULTAN** **Ir. Ahmad Handri Widiyanto, ST., MT.** **Team Leader**
KONTRAKTOR PELAKSANA
PT. MATRA KARYA General Contractor KAN LSSMK3-006-IDN **PT. MATRA KARYA** **Prabadi Suryandaru, ST** **Project Manager**

JUDUL GAMBAR	SKALA
DENAH PERLETAKAN PARTISI LT.5	1 : 200

NO. GAMBAR	DISIPLIN
03	

TAHUN	UK. KERTAS	JMLH GBR
2024	A3	09

ASBUILT DRAWING

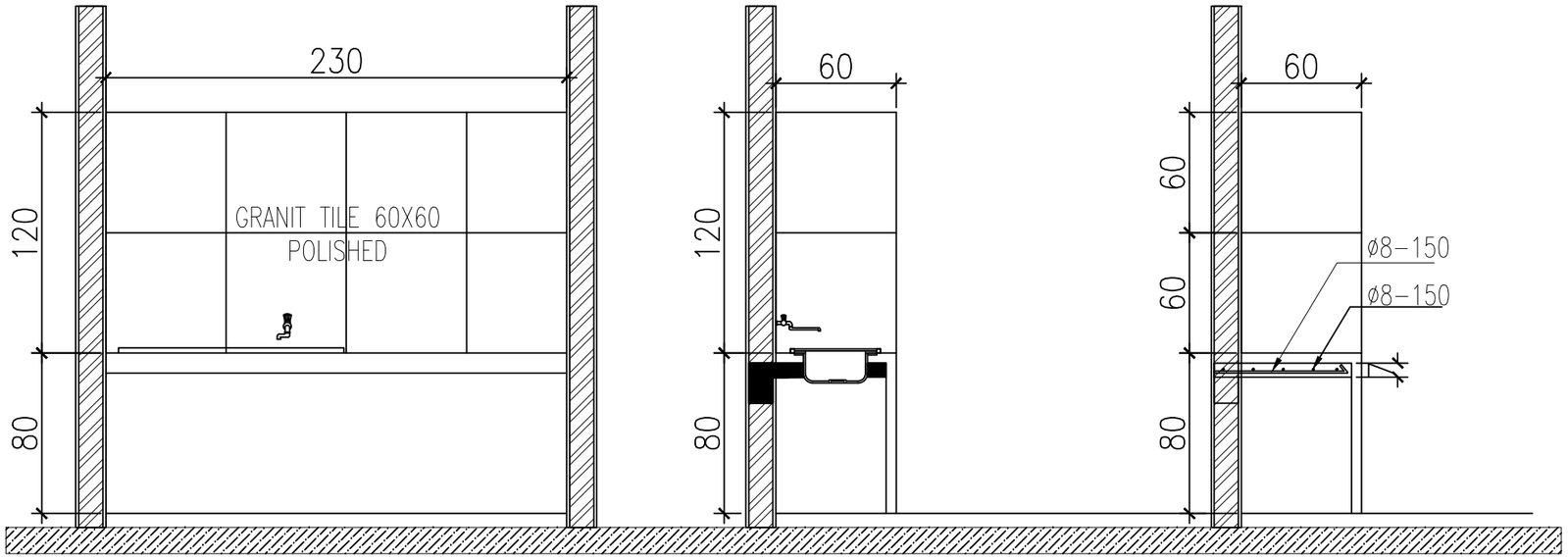

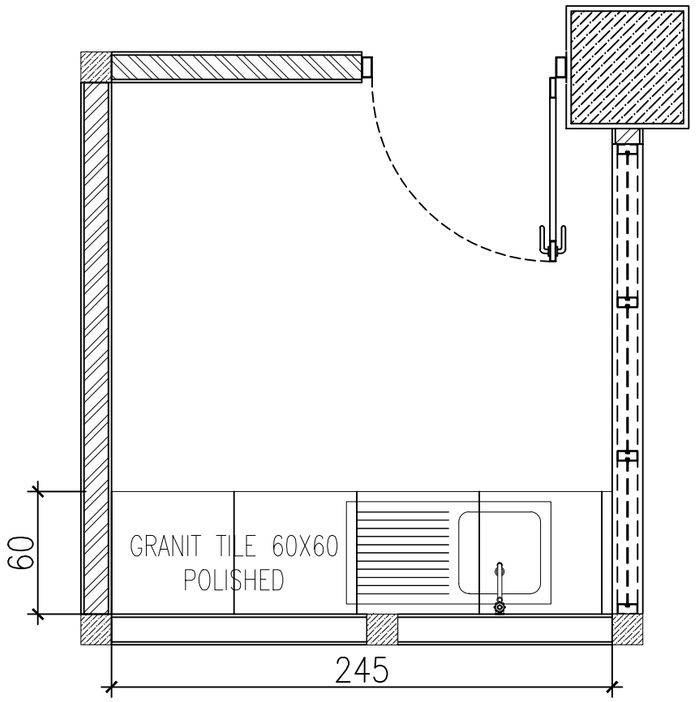

DETAIL PANTRY

SKALA 1:50

KETERANGAN

REVISI

PEKERJAAN

PEMBANGUNAN TAHAP II GEDUNG PAVILIUN VIP DAN VVIP RSUD KARDINAH

LOKASI

JL. AIP.KS. Tubun No.2, Kota Tegal

PEMBERI TUGAS

PEMERINTAH KOTA TEGAL
RUMAH SAKIT UMUM DAERAH KARDINAH
Jl. AIP. KS. Tubun No. 2 Kota Tegal
Telp. (0283) 350377 / 350477 / 546877 / 541859, Fax (0283) 352131 Kode Pos 52124
Web: http://www.rsudkardinah.tegalkota.go.id – E-mail :

MENGETAHUI DAN MENYETUJUI

Direktur RSUD KARDINAH Tegal
Merangkap Pejabat Pembuat Komitmen

dr. Haryo Teguh, Sp.s, M.si, Med
NIP: 197 10518 200112 1 001

MANAJEMEN KONTRUKSI (MK)

PT. SOLUSI UTAMA KONSULTAN
PLANNING - ENGINEERING - MANAGEMENT

PT. SOLUSI UTAMA KONSULTAN

Ir. Ahmad Handri Widiyanto, ST., MT.
Team Leader

KONTRAKTOR PELAKSANA

PT. MATRA KARYA
General Contractor
Alamat : Jl. Palagan Tentara Pelajar Jongkang Sardonjo - Sleman Yogyakarta
Email : matrakaryagc2@gmail.com, IG : matrakarya_
Telp : 0274 - 4505574 / 4285755
LSBMK3-006-IDN

PT. MATRA KARYA

Prabadi Suryandaru, ST
Project Manager

JUDUL GAMBAR	SKALA
DETAIL PANTRY	1 : 50

NO. GAMBAR	DISIPLIN
07	

TAHUN	UK. KERTAS	JMLH GBR
2024	A3	09

ASBUILT DRAWING

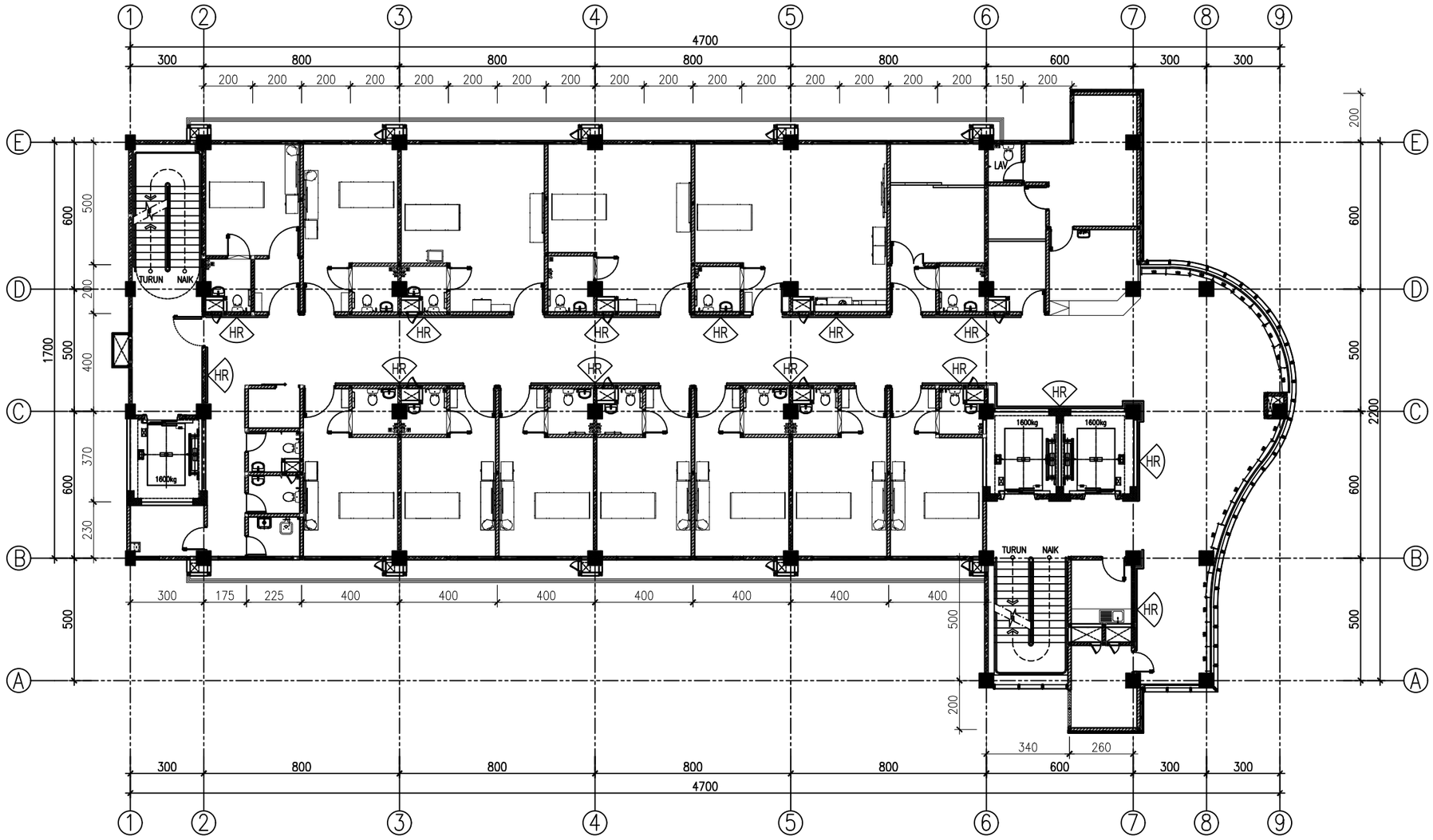

DENAH HANDRAILING LANTAI 04

SKALA 1:200

KETERANGAN
REVISI
PEKERJAAN
PEMBANGUNAN TAHAP II GEDUNG PAVILIUN VIP DAN VVIP RSUD KARDINAH
LOKASI
JL. AIP.KS. Tubun No.2, Kota Tegal
PEMBERI TUGAS
PEMERINTAH KOTA TEGAL RUMAH SAKIT UMUM DAERAH KARDINAH Jl. AIP. KS. Tubun No. 2 Kota Tegal Telp. (0283) 593377 / 594077 / 546858, Fax (0283) 352131 Kode Pos 52124 Web : http://www.rsudkardinah.tegalkota.go.id – E-mail :
MENGETAHUI DAN MENYETUJUI
Direktur RSUD KARDINAH Tegal Merangkap Pejabat Pembuat Komitmen
dr. Haryo Teguh, Sp.s, M.si, Med **NIP: 197 10518 200112 1 001**
MANAJEMEN KONTRUKSI (MK)
PT. SOLUSI UTAMA KONSULTAN PLANNING - ENGINEERING - MANAGEMENT
Ir. Ahmad Handri Widiyanto, ST., MT. **Team Leader**
KONTRAKTOR PELAKSANA
PT. MATRA KARYA General Contractor Alamat : Jl. Palagan Tentara Pelajar Jongkeng Sambanjo - Sleman Yogyakarta Email : matrakaryajogja2@gmail.com, IG : matrakarya_ Telp : 0274 - 4502574 / 4230753 LSBMK3-006-IDN
PT. MATRA KARYA
Prabadi Suryandaru, ST **Project Manager**

JUDUL GAMBAR	SKALA
DENAH HANDRAILING LT.4	1 : 200

NO. GAMBAR	DISIPLIN
01	

TAHUN	UK. KERTAS	JMLH GBR
2024	A3	03

ASBUILT DRAWING

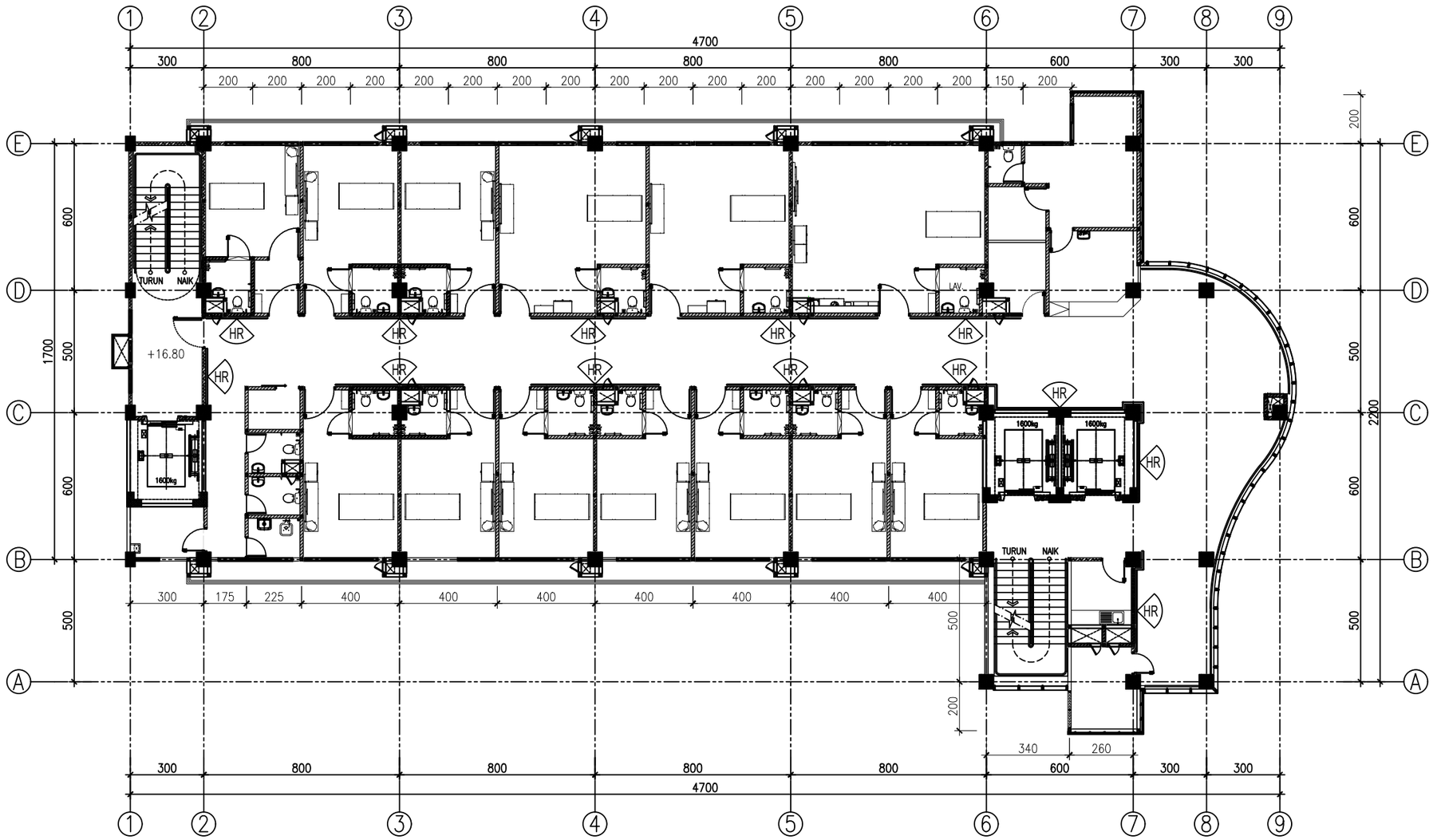

DENAH HANDRAILING LANTAI 05

SKALA 1:200

KETERANGAN
REVISI
PEKERJAAN
PEMBANGUNAN TAHAP II GEDUNG PAVILIUN VIP DAN VVIP RSUD KARDINAH
LOKASI
JL. AIP.KS. Tubun No.2, Kota Tegal
PEMBERI TUGAS
PEMERINTAH KOTA TEGAL RUMAH SAKIT UMUM DAERAH KARDINAH Jl. AIP. KS. Tubun No. 2 Kota Tegal Telp. (0283) 593377 / 594077 / 541959, Fax (0283) 352131 Kode Pos 52124 Web: http://www.rsudkardinah.tegalkota.go.id – E-mail :
MENGETAHUI DAN MENYETUJUI
Direktur RSUD KARDINAH Tegal Merangkap Pejabat Pembuat Komitmen **dr. Haryo Teguh, Sp.s, M.si, Med** **NIP: 197 10518 200112 1 001**
MANAJEMEN KONTRUKSI (MK)
PT. SOLUSI UTAMA KONSULTAN PLANNING - ENGINEERING - MANAGEMENT **PT. SOLUSI UTAMA KONSULTAN** **Ir. Ahmad Handri Widiyanto, ST., MT.** **Team Leader**
KONTRAKTOR PELAKSANA
PT. MATRA KARYA General Contractor Alamat : Jl. Pulugan Tentara Pelajar Jongkang Sardonoharjo - Sleman Yogyakarta Email : matrakaryajogja2@gmail.com, IG : matrakarya_ Telp : 0274 - 4505574 / 4230755 KAN LBSMK3-006-IDN **PT. MATRA KARYA** **Prabadi Suryandaru, ST** **Project Manager**

JUDUL GAMBAR	SKALA
DENAH HANDRAILING LT.5	1 : 200

NO. GAMBAR	DISIPLIN
02	

TAHUN	UK. KERTAS	JMLH GBR
2024	A3	03

ASBUILT DRAWING

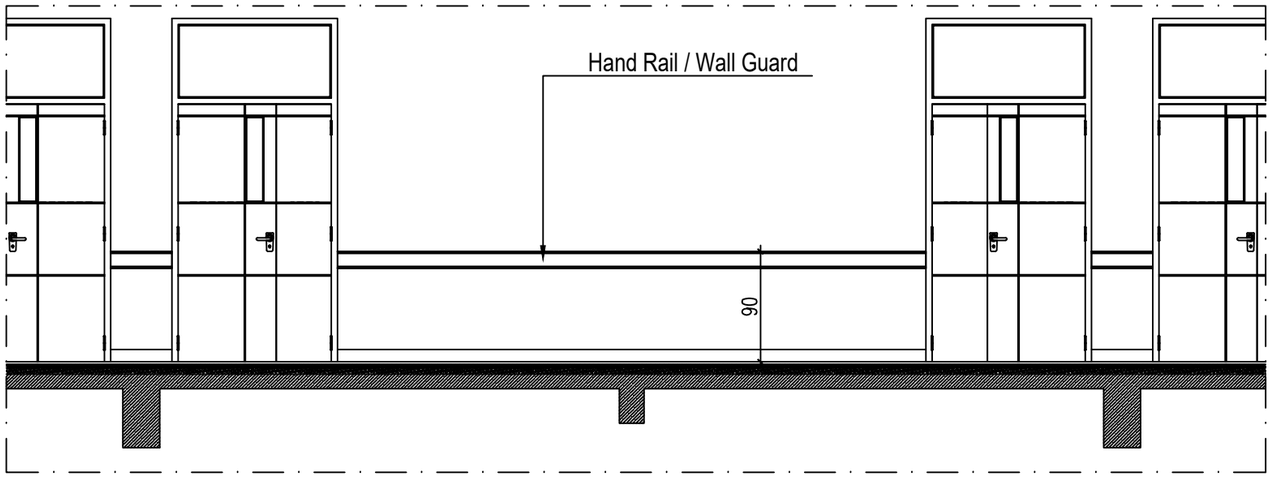

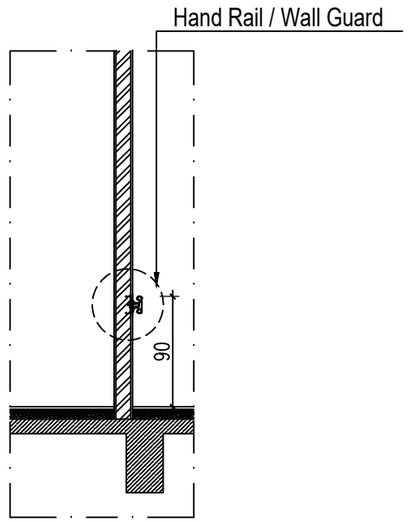

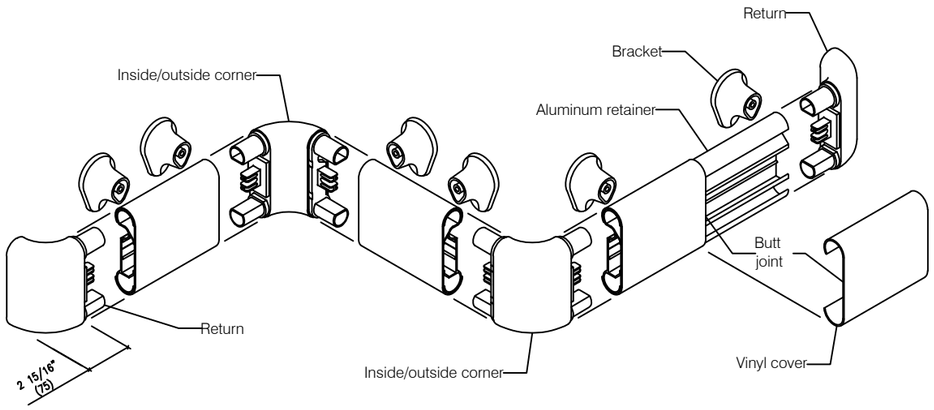

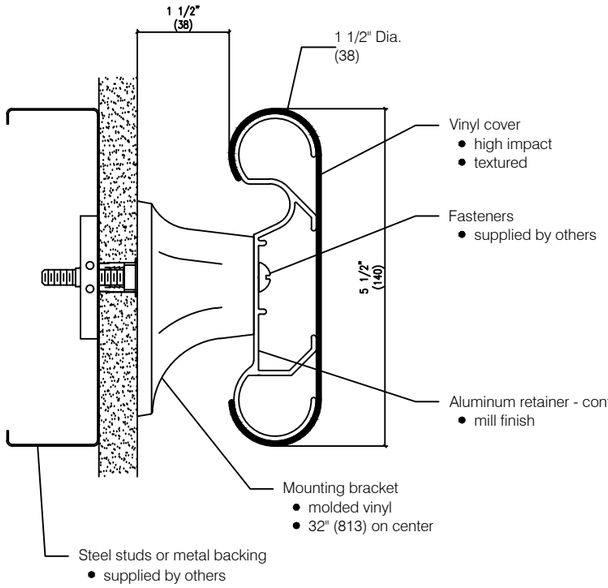

Features:

- ADA Compliant
- Class A fire rating
- Molded returns - with hardware
- Molded outside corners - with hardware
- Molded inside corners - with hardware

Finishes:

- Manufacturer's standard colors
- Custom colors available

KETERANGAN

REVISI

PEKERJAAN

PEMBANGUNAN TAHAP II GEDUNG PAVILIUN VIP DAN VVIP RSUD KARDINAH

LOKASI

JL. AIP.KS. Tubun No.2, Kota Tegal

PEMBERI TUGAS

PEMERINTAH KOTA TEGAL
RUMAH SAKIT UMUM DAERAH KARDINAH
Jl. AIP. KS. Tubun No. 2 Kota Tegal
Telp. (0283) 350377 / 350477 / 348877 ; 341859, Fax (0283) 352131 Kode Pos 52124
Web : http://www.rsudkardinah.tegalkota.go.id – E-mail :

MENGETAHUI DAN MENYETUJUI

Direktur RSUD KARDINAH Tegal
Merangkap Pejabat Pembuat Komitmen

dr. Haryo Teguh, Sp.s, M.si, Med
NIP: 197 10518 200112 1 001

MANAJEMEN KONTRUKSI (MK)

PT. SOLUSI UTAMA KONSULTAN
PLANNING - ENGINEERING - MANAGEMENT

PT. SOLUSI UTAMA KONSULTAN

Ir. Ahmad Handri Widiyanto, ST., MT.
Team Leader

KONTRAKTOR PELAKSANA

PT. MATRA KARYA
General Contractor
Alamat : Jl. Pulagan Tonton Pelajar Jongkang Sariharjo - Sleman Yogyakarta
Email : matrakaryajogja2@gmail.com, IG : matrakarya_
Telp : 0274 - 450274 / 4230753
KAN LSSMK3-006-IDN

PT. MATRA KARYA

Prabadi Suryandaru, ST
Project Manager

JUDUL GAMBAR	SKALA
DETAIL HANDRAILING	1 : 50

NO. GAMBAR	DISIPLIN
03	

TAHUN	UK. KERTAS	JMLH GBR
2024	A3	03

ASBUILT DRAWING

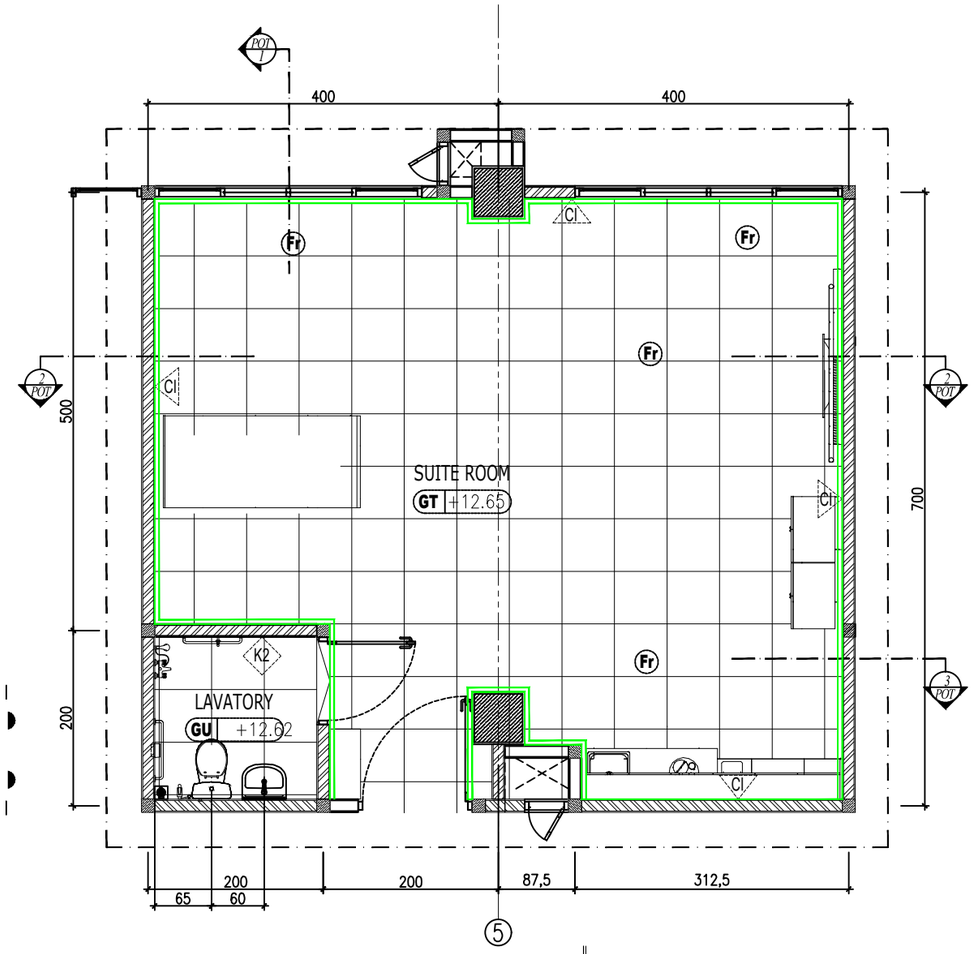

DETAIL RUANG SUITE ROOM

SKALA 1:70

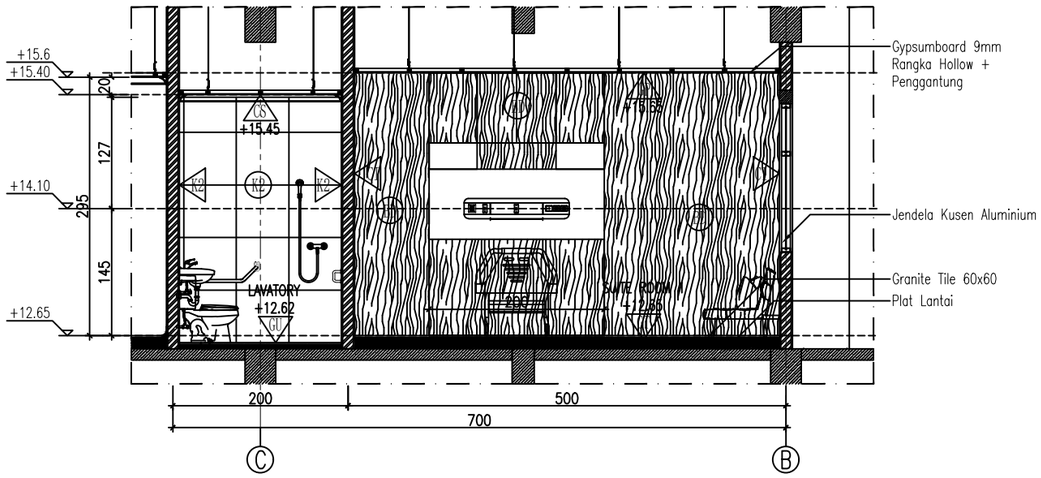

POTONGAN 1-1

SKALA 1:70

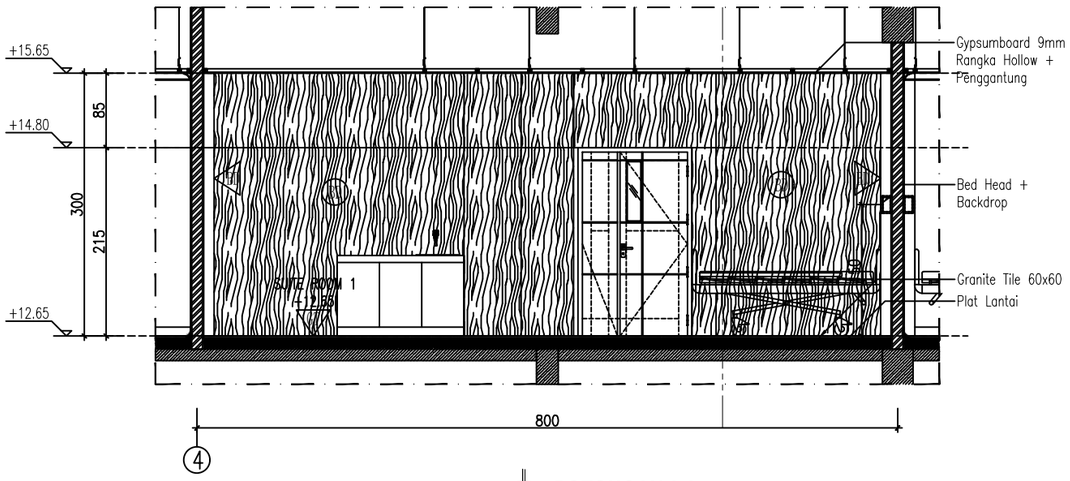

POTONGAN 2-2

SKALA 1:70

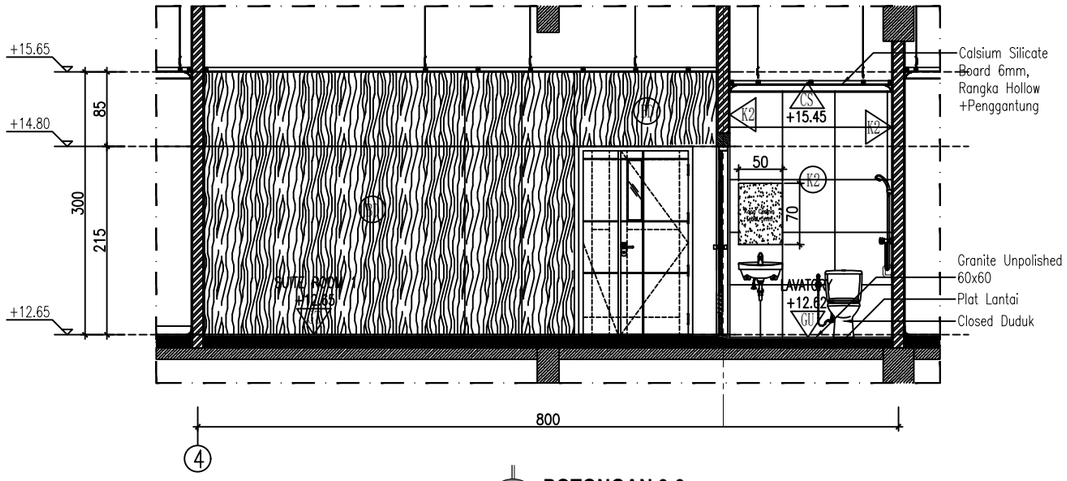

POTONGAN 3-3

SKALA 1:70

KETERANGAN

CI	FINISHING CAT DINDING INTERIOR
CE	FINISHING CAT EKSTERIOR WEATHERSHIELD
K1	FINISHING DINDING GRANITE 60x60 (t = 280 cm)
K2	FINISHING DINDING GRANITE 60x60 (t = 280 cm)
BD	BACKDROP
GP	PLAFON GYPSUMBOARD 9mm
CS	PLAFON CALSIUM SILICATE BOARD 6mm
GT	LANTAI GRANITE TILE POLISHED 60 X 60
GU	GRANITE UNPOLISHED 60 X 60
Fr	FURNITURE (TIDAK TERMASUK DALAM ANGGARAN KONSTRUKSI)

REVISI

PEKERJAAN

PEMBANGUNAN TAHAP II GEDUNG PAVILIUN VIP DAN VVIP RSUD KARDINAH

LOKASI

JL. AIP.KS. Tubun No.2, Kota Tegal

PEMBERI TUGAS

PEMERINTAH KOTA TEGAL
RUMAH SAKIT UMUM DAERAH KARDINAH
Jl. AIP. KS. Tubun No. 2 Kota Tegal
Telp. (0283) 350377 / 350477 / 546877 / 541858, Fax (0283) 352131 Kode Pos 52124
Web: http://www.rsudkardinah.tegalkota.go.id – E-mail :

MENGETAHUI DAN MENYETUJUI

Direktur RSUD KARDINAH Tegal
Merangkap Pejabat Pembuat Komitmen

dr. Haryo Teguh, Sp.s, M.si, Med
NIP: 197 10518 200112 1 001

MANAJEMEN KONTRUKSI (MK)

PT. SOLUSI UTAMA KONSULTAN
PLANNING - ENGINEERING - MANAGEMENT

PT. SOLUSI UTAMA KONSULTAN

Ir. Ahmad Handri Widiyanto, ST., MT.
Team Leader

KONTRAKTOR PELAKSANA

PT. MATRA KARYA
General Contractor
Alamat : Jl. Palagan Tentara Pelajar Jongkang Sardonoharjo - Sleman Yogyakarta
Email : matrakaryagroup@gmail.com, IG : matrakarya_
Telp : 0274 - 450574 / 4200757
KAN
LSSMK3-006-IDN

PT. MATRA KARYA

Prabadi Suryandaru, ST
Project Manager

JUDUL GAMBAR	SKALA
DETAIL RUANG SUITE ROOM	1 : 70

NO. GAMBAR	DISIPLIN
01	

TAHUN	UK. KERTAS	JMLH GBR
2024	A3	06

ASBUILT DRAWING

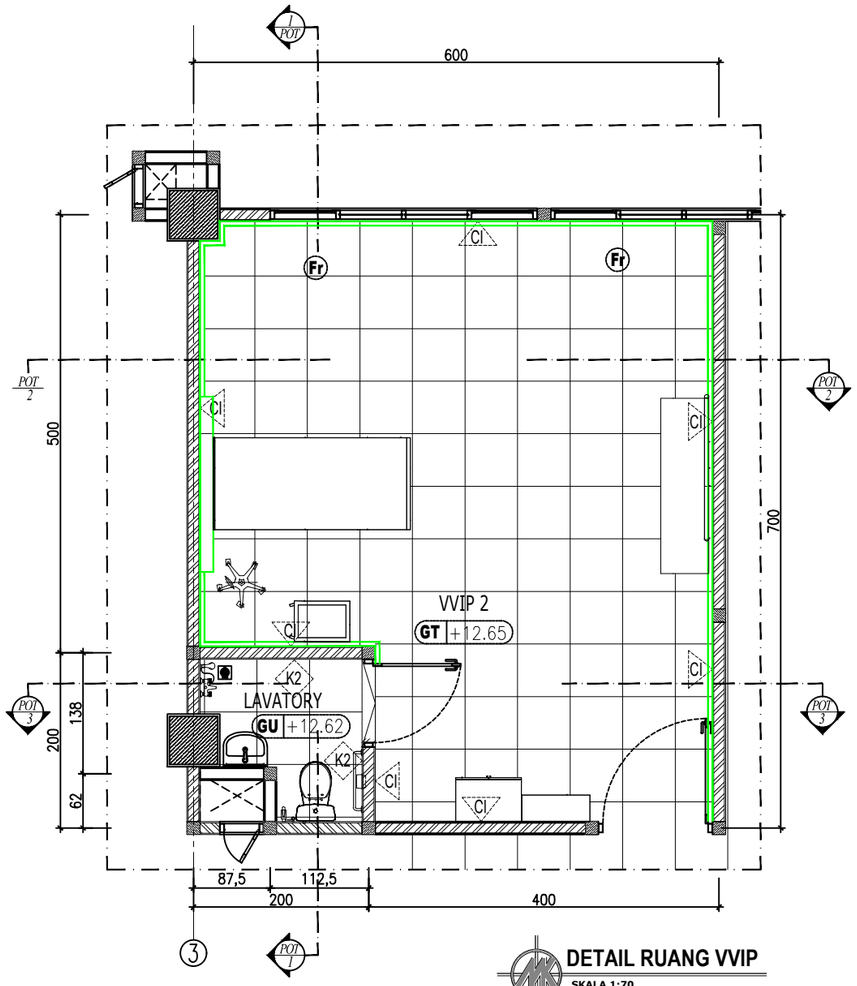

DETAIL RUANG VVIP

SKALA 1:70

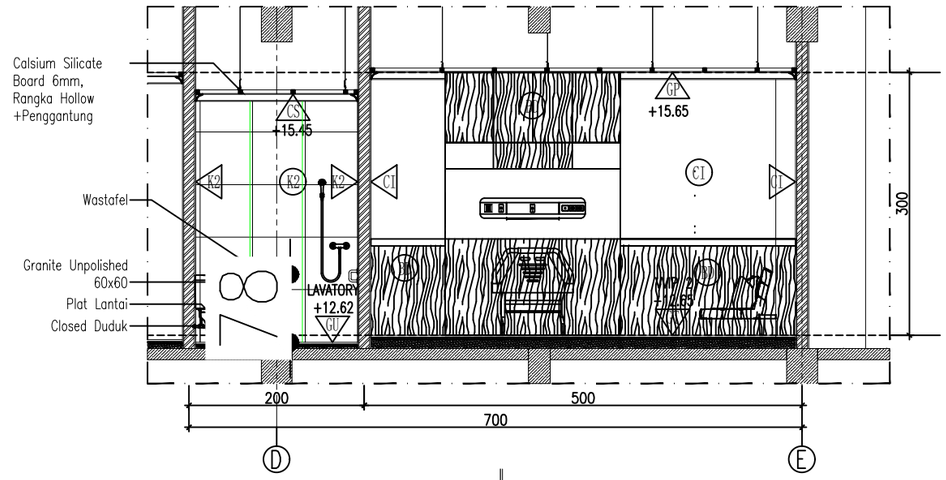

POTONGAN 1-1

SKALA 1:70

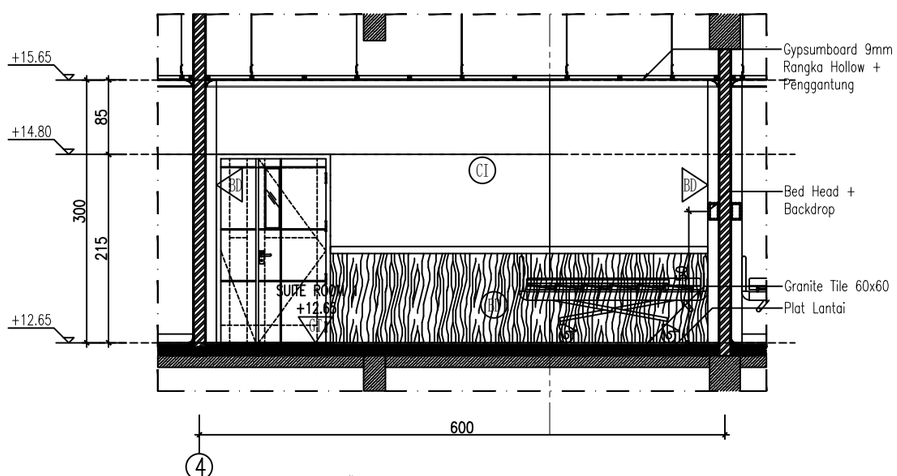

POTONGAN 2-2

SKALA 1:70

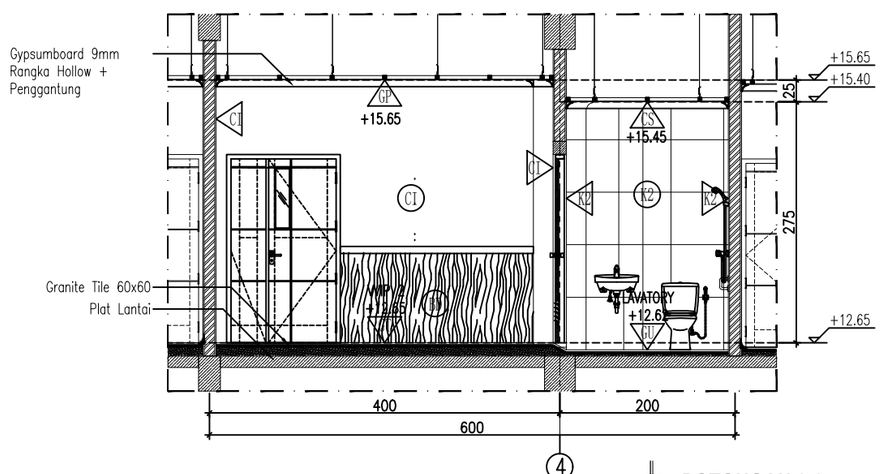

POTONGAN 3-3

SKALA 1:70

KETERANGAN

CI	FINISHING CAT DINDING INTERIOR
CE	FINISHING CAT EKSTERIOR WEATHERSHIELD
K1	FINISHING DINDING GRANITE 60x60 (t = 280 cm)
K2	FINISHING DINDING GRANITE 60x60 (t = 280 cm)
BD	BACKDROP
GP	PLAFON GYPSUMBOARD 9mm
CS	PLAFON CALSIUM SILICATE BOARD 6mm
GT	LANTAI GRANITE TILE POLISHED 60 X 60
GU	GRANITE UNPOLISHED 60 X 60
Fr	FURNITURE (TIDAK TERMASUK DALAM ANGGARAN KONSTRUKSI)

REVISI

PEKERJAAN

PEMBANGUNAN TAHAP II GEDUNG PAVILIUN VIP DAN VVIP RSUD KARDINAH

LOKASI

JL. AIP.KS. Tubun No.2, Kota Tegal

PEMBERI TUGAS

PEMERINTAH KOTA TEGAL
RUMAH SAKIT UMUM DAERAH KARDINAH
Jl. AIP. KS. Tubun No. 2 Kota Tegal
Telp. (0283) 350377 / 350477 / 348958, Fax (0283) 352131 Kode Pos 52124
Web :http://www.rsudkardinah.tegalkota.go.id – E-mail :

MENGETAHUI DAN MENYETUJUI

Direktur RSUD KARDINAH Tegal
Merangkap Pejabat Pembuat Komitmen

dr. Haryo Teguh, Sp.s, M.si, Med
NIP: 197 10518 200112 1 001

MANAJEMEN KONTRUKSI (MK)

PT. SOLUSI UTAMA KONSULTAN
PLANNING - ENGINEERING - MANAGEMENT

PT. SOLUSI UTAMA KONSULTAN

Ir. Ahmad Handri Widiyanto, ST., MT.
Team Leader

KONTRAKTOR PELAKSANA

PT. MATRA KARYA
General Contractor
Alamat : Jl. Pahagan Taman Pelajar Jongkeng Sardasejo - Sleman Yogyakarta
Email : matrakaryajogja2@gmail.com, IG : matrakarya_
Telp : 0274 - 4505774 / 4267531
LS-SMK3-008-IDN

PT. MATRA KARYA

Prabadi Suryandaru, ST
Project Manager

JUDUL GAMBAR	SKALA
DETAIL RUANG VVIP	1 : 70

NO. GAMBAR	DISIPLIN
02	

TAHUN	UK. KERTAS	JMLH GBR
2024	A3	06

ASBUILT DRAWING

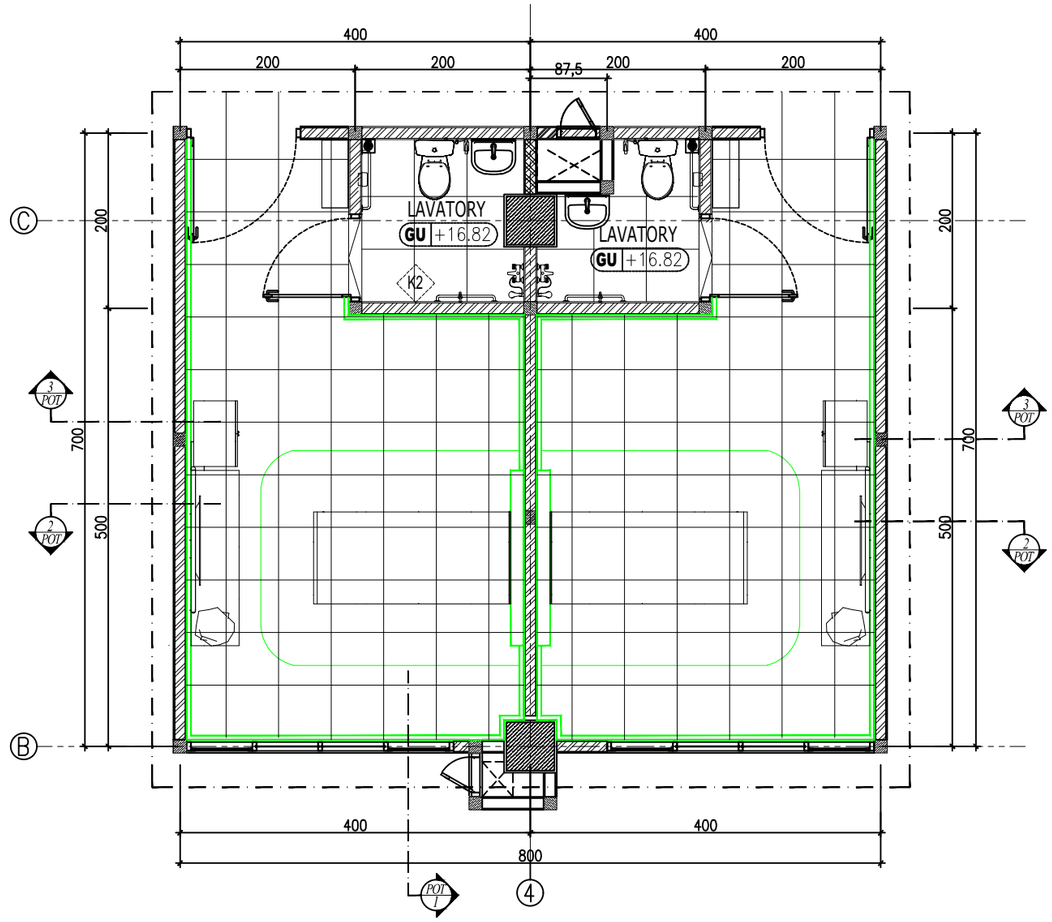

DETAIL RUANG VIP
SKALA 1:70

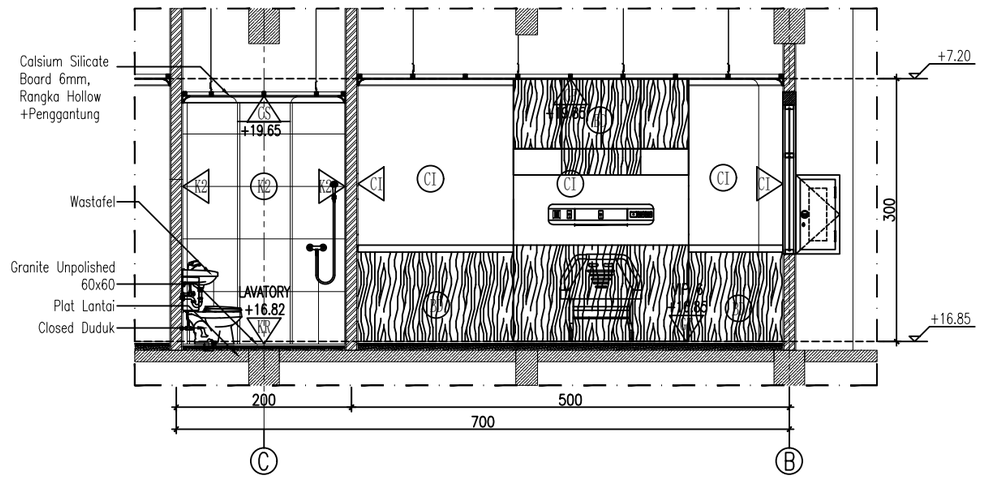

POTONGAN 1-1
SKALA 1:70

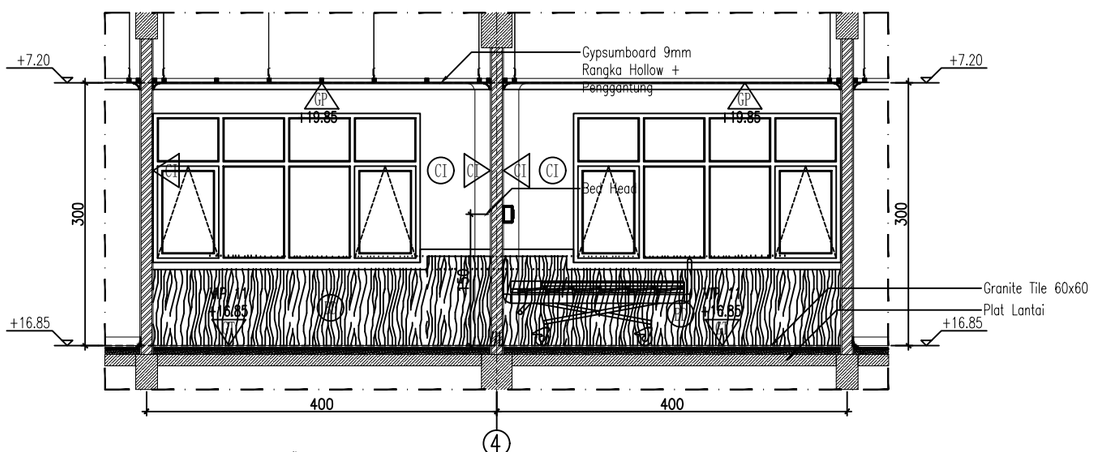

POTONGAN 2-2
SKALA 1:70

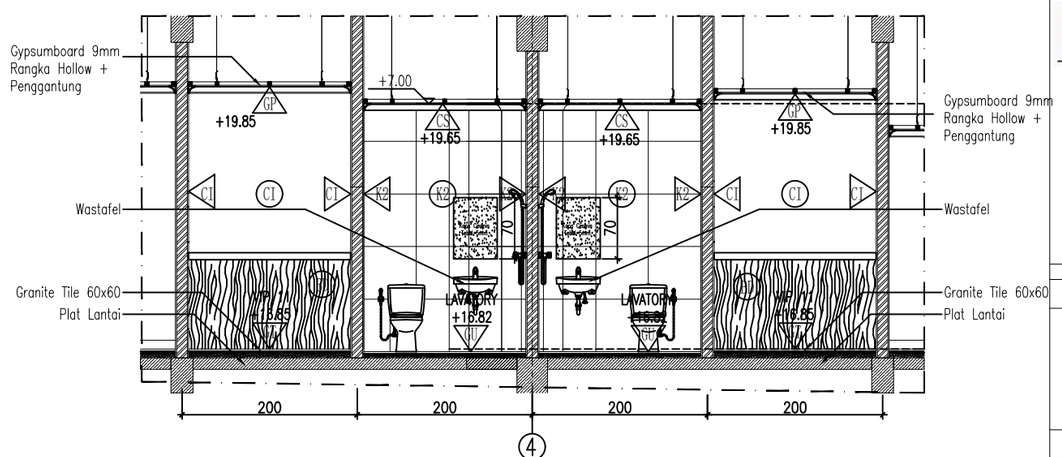

POTONGAN 3-3
SKALA 1:70

KETERANGAN

CI	FINISHING CAT DINDING INTERIOR
CE	FINISHING CAT EKSTERIOR WEATHERSHIELD
K1	FINISHING DINDING GRANITE 60x60 (t = 280 cm)
K2	FINISHING DINDING GRANITE 60x60 (t = 280 cm)
BD	BACKDROP
GP	PLAFON GYPSUMBOARD 9mm
CS	PLAFON CALSIUM SILICATE BOARD 6mm
GT	LANTAI GRANITE TILE POLISHED 60 X 60
GU	GRANITE UNPOLISHED 60 X 60
Fr	FURNITURE (TIDAK TERMASUK DALAM ANGGARAN KONSTRUKSI)

REVISI

PEKERJAAN

PEMBANGUNAN TAHAP II GEDUNG PAVILIUN VIP DAN VVIP RSUD KARDINAH

LOKASI

JL. AIP.KS. Tubun No.2, Kota Tegal

PEMBERI TUGAS

PEMERINTAH KOTA TEGAL
RUMAH SAKIT UMUM DAERAH KARDINAH
Jl. AIP. KS. Tubun No. 2 Kota Tegal
Telp. (0283) 350377 / 350477 / 346877 / 341859, Fax (0283) 352131 Kode Pos 52124
Web : http://www.rsudkardinah.tegalkota.go.id – E-mail :

MENGETAHUI DAN MENYETUJUI

Direktur RSUD KARDINAH Tegal
Merangkap Pejabat Pembuat Komitmen

dr. Haryo Teguh, Sp.s, M.si, Med
NIP: 197 10518 200112 1 001

MANAJEMEN KONTRUKSI (MK)

PT. SOLUSI UTAMA KONSULTAN
PLANNING - ENGINEERING - MANAGEMENT

PT. SOLUSI UTAMA KONSULTAN

Ir. Ahmad Handri Widiyanto, ST., MT.
Team Leader

KONTRAKTOR PELAKSANA

PT. MATRA KARYA
General Contractor
Alamat : Jl. Pahagan Tertem Pelajar Jongkang Sardoarjo - Sleman Yogyakarta
Email : matrakaryajogja2@gmail.com, IG : matrakarya_
Telp : 0274 - 4505774 / 4267531
KAN LS-SMK3-008-IDN

PT. MATRA KARYA

Prabadi Suryandaru, ST
Project Manager

JUDUL GAMBAR	SKALA
DETAIL RUANG VIP	1 : 70

NO. GAMBAR	DISIPLIN
03	

TAHUN	UK. KERTAS	JMLH GBR
2024	A3	06

ASBUILT DRAWING

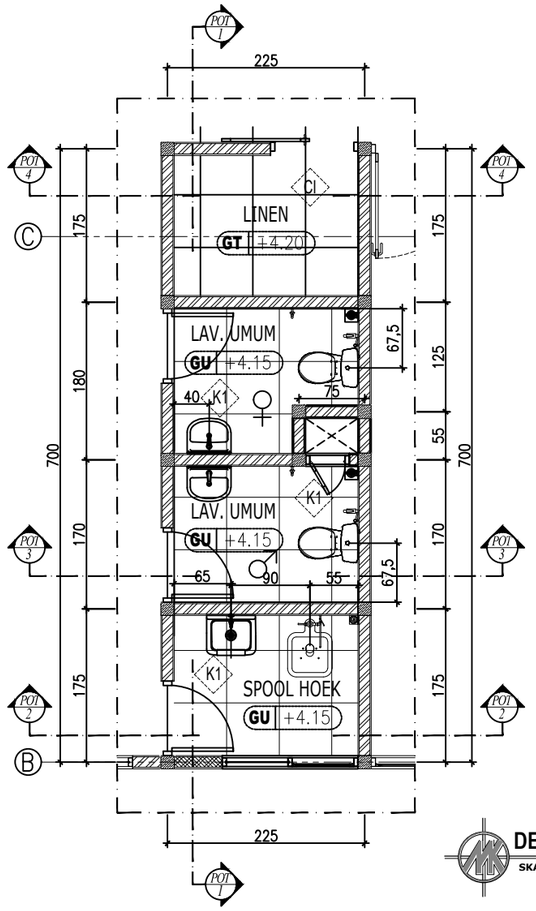

DETAIL LAVATORY DAN LINEN

SKALA 1:70

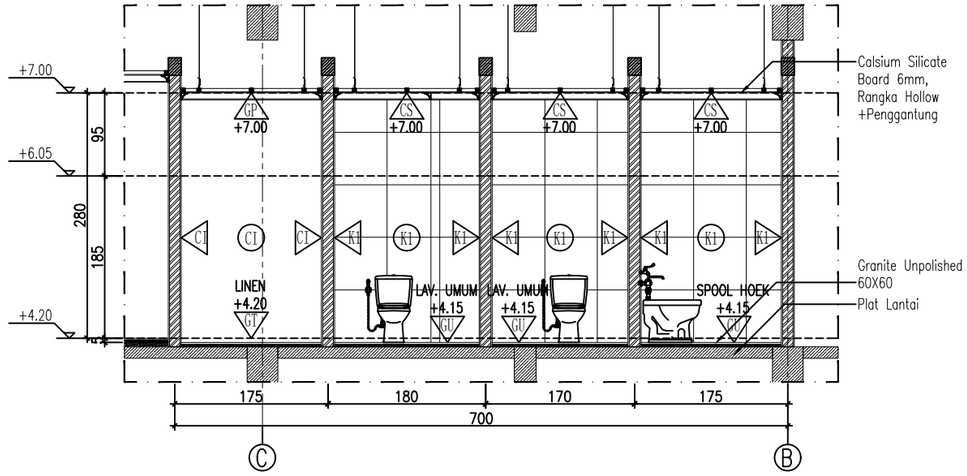

POTONGAN 1-1

SKALA 1:70

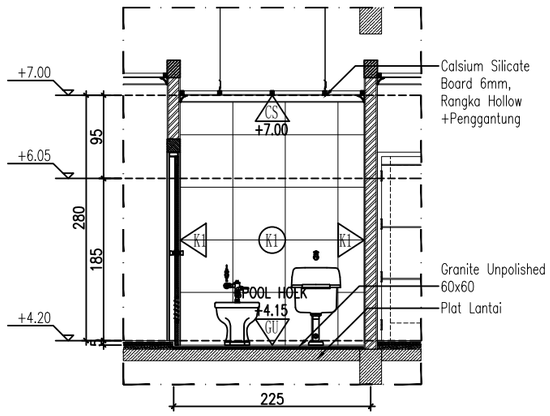

POTONGAN 2-2

SKALA 1:70

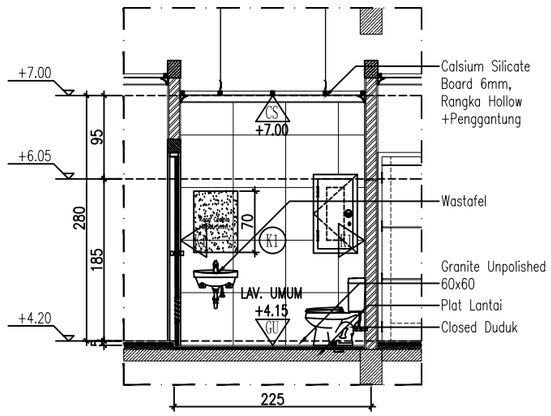

POTONGAN 3-3

SKALA 1:70

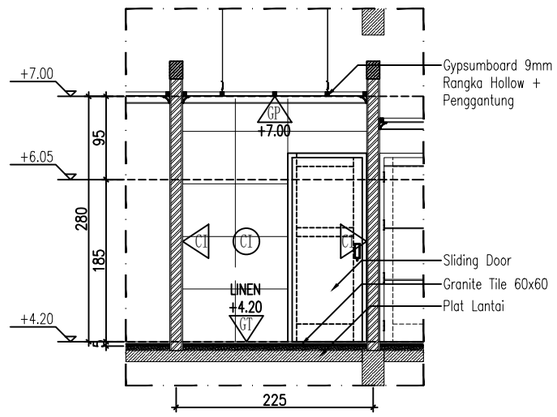

POTONGAN 4-4

SKALA 1:70

KETERANGAN

CI	FINISHING CAT DINDING INTERIOR
CE	FINISHING CAT EKSTERIOR WEATHERSHIELD
K1	FINISHING DINDING GRANITE 60x60 (t = 280 cm)
K2	FINISHING DINDING GRANITE 60x60 (t = 280 cm)
BD	BACKDROP
GP	PLAFON GYPSUMBOARD 9mm
CS	PLAFON CALSIUM SILICATE BOARD 6mm
GT	LANTAI GRANITE TILE POLISHED 60 X 60
GU	GRANITE UNPOLISHED 60 X 60
Fr	FURNITURE (TIDAK TERMASUK DALAM ANGGARAN KONSTRUKSI)

REVISI

PEKERJAAN

PEMBANGUNAN TAHAP II GEDUNG PAVILIUN VIP DAN VVIP RSUD KARDINAH

LOKASI

JL. AIP.KS. Tubun No.2, Kota Tegal

PEMBERI TUGAS

PEMERINTAH KOTA TEGAL
RUMAH SAKIT UMUM DAERAH KARDINAH
Jl. AIP. KS. Tubun No. 2 Kota Tegal
Telp. (0283) 350377 / 350477 / 346877 / 341859, Fax (0283) 352131 Kode Pos 52124
Web: http://www.rsudkardinah.tegalkota.go.id – E-mail :

MENGETAHUI DAN MENYETUJUI

Direktur RSUD KARDINAH Tegal
Merangkap Pejabat Pembuat Komitmen

dr. Haryo Teguh, Sp.s, M.si, Med
NIP: 197 10518 200112 1 001

MANAJEMEN KONTRUKSI (MK)

PT. SOLUSI UTAMA KONSULTAN
PLANNING - ENGINEERING - MANAGEMENT

PT. SOLUSI UTAMA KONSULTAN

Ir. Ahmad Handri Widiyanto, ST., MT.
Team Leader

KONTRAKTOR PELAKSANA

PT. MATRA KARYA
General Contractor
Alamat : Jl. Palagan Tentara Pelajar Jongkang Sardonjo - Sleman Yogyakarta
Email : matrakaryagrp2@gmail.com; Kt : matrakarya_
Telp : 0274 - 4505574 / 4330755
KAN LSSMK3-006-IDN

PT. MATRA KARYA

Prabadi Suryandaru, ST
Project Manager

JUDUL GAMBAR	SKALA
DETAIL LAVATORY DAN LINEN	1 : 70

NO. GAMBAR	DISIPLIN
04	

TAHUN	UK. KERTAS	JMLH GBR
2024	A3	06

ASBUILT DRAWING

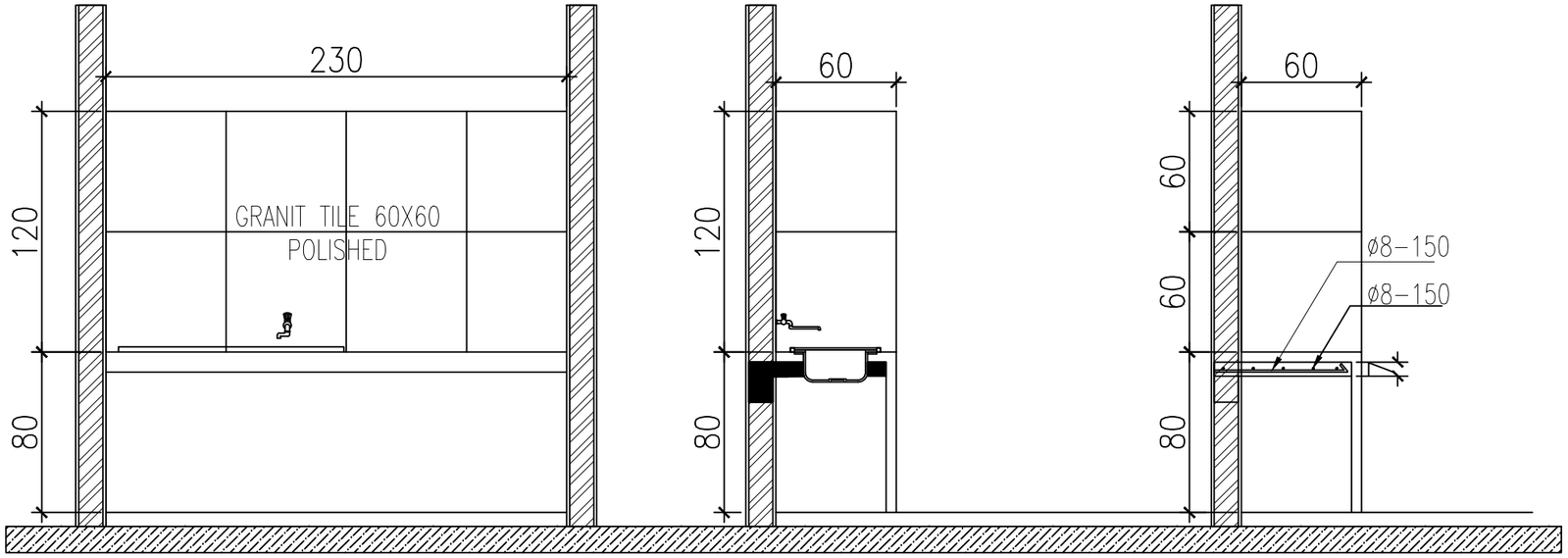

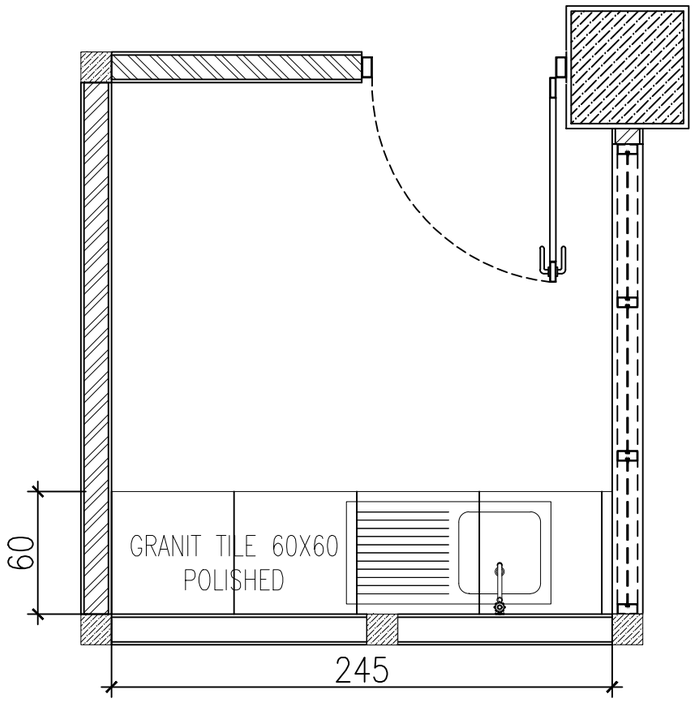

DETAIL PANTRY

SKALA 1:50

KETERANGAN

REVISI

PEKERJAAN

PEMBANGUNAN TAHAP II GEDUNG PAVILIUN VIP DAN VVIP RSUD KARDINAH

LOKASI

JL. AIP.KS. Tubun No.2, Kota Tegal

PEMBERI TUGAS

PEMERINTAH KOTA TEGAL
RUMAH SAKIT UMUM DAERAH KARDINAH
Jl. AIP. KS. Tubun No. 2 Kota Tegal
Telp. (0283) 350377 / 350477 / 546877 / 541859, Fax (0283) 352131 Kode Pos 52124
Web: http://www.rsudkardinah.tegalkota.go.id – E-mail :

MENGETAHUI DAN MENYETUJUI

Direktur RSUD KARDINAH Tegal
Merangkap Pejabat Pembuat Komitmen

dr. Haryo Teguh, Sp.s, M.si, Med
NIP: 197 10518 200112 1 001

MANAJEMEN KONTRUKSI (MK)

PT. SOLUSI UTAMA KONSULTAN
PLANNING - ENGINEERING - MANAGEMENT

PT. SOLUSI UTAMA KONSULTAN

Ir. Ahmad Handri Widiyanto, ST., MT.
Team Leader

KONTRAKTOR PELAKSANA

PT. MATRA KARYA
General Contractor
Alamat : Jl. Palagan Tentara Pelajar Jongkeng Sambisari - Sleman Yogyakarta
Email : matrakaryajogja2@gmail.com, IG : matrakarya_
Telp : 0274 - 450274 / 4267551
LSBMK3-006-IDN

PT. MATRA KARYA

Prabadi Suryandaru, ST
Project Manager

JUDUL GAMBAR	SKALA
DETAIL PANTRY	1 : 50

NO. GAMBAR	DISIPLIN
05	

TAHUN	UK. KERTAS	JMLH GBR
2024	A3	06

ASBUILT DRAWING

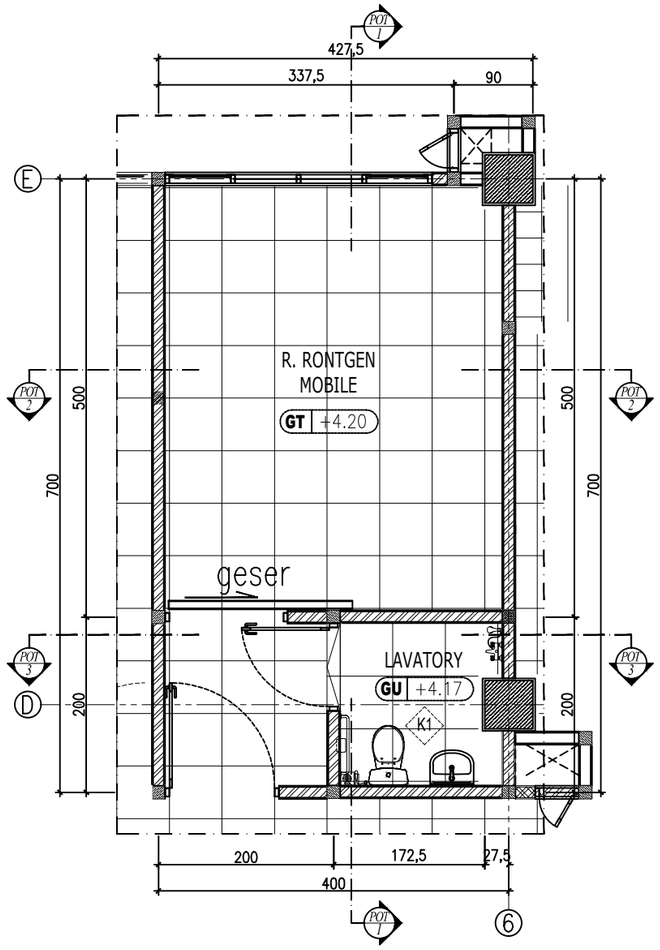

DENAH RONTGEN MOBILE

SKALA 1:70

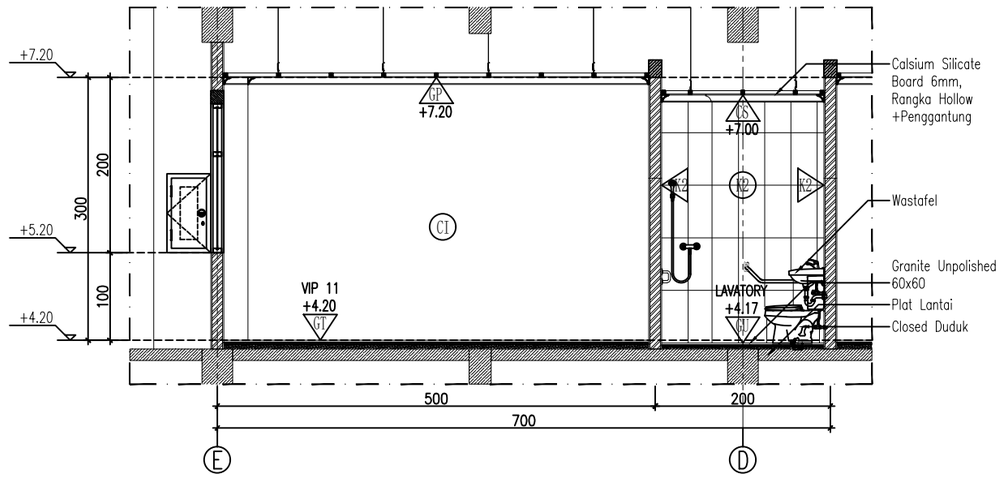

POTONGAN 1-1

SKALA 1:70

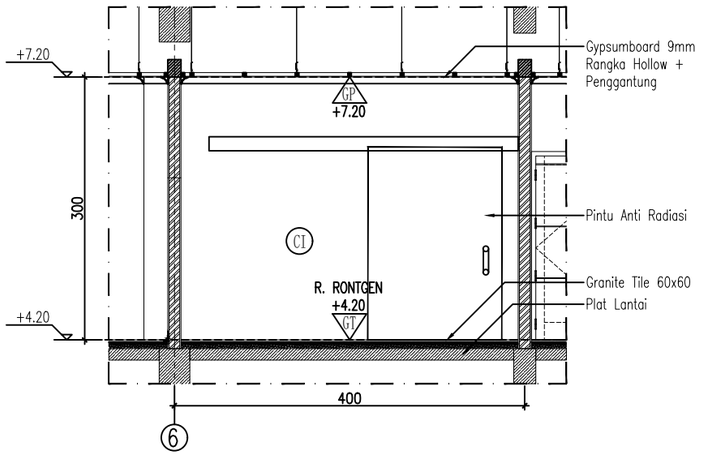

POTONGAN 2-2

SKALA 1:70

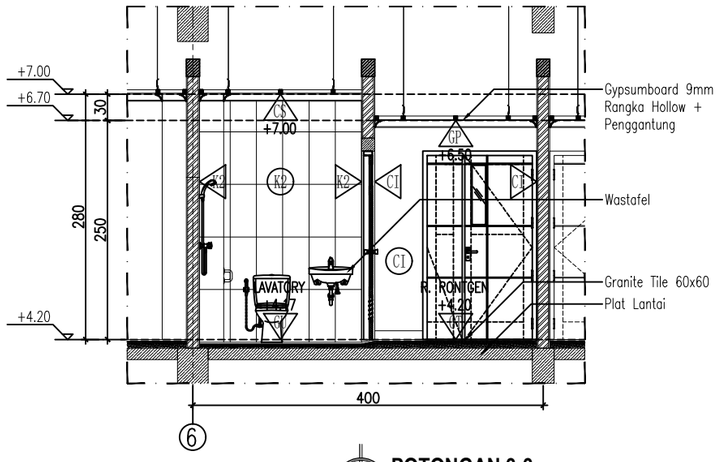

POTONGAN 3-3

SKALA 1:70

KETERANGAN

CI	FINISHING CAT DINDING INTERIOR
CE	FINISHING CAT EKSTERIOR WEATHERSHIELD
K1	FINISHING DINDING GRANITE 60x60 (t = 280 cm)
K2	FINISHING DINDING GRANITE 60x60 (t = 280 cm)
BD	BACKDROP
GP	PLAFON GYPSUMBOARD 9mm
CS	PLAFON CALSIUM SILICATE BOARD 6mm
GT	LANTAI GRANITE TILE POLISHED 60 X 60
GU	GRANITE UNPOLISHED 60 X 60
Fr	FURNITURE (TIDAK TERMASUK DALAM ANGGARAN KONSTRUKSI)

REVISI

PEKERJAAN

PEMBANGUNAN TAHAP II GEDUNG PAVILIUN VIP DAN VVIP RSUD KARDINAH

LOKASI

JL. AIP.KS. Tubun No.2, Kota Tegal

PEMBERI TUGAS

PEMERINTAH KOTA TEGAL
RUMAH SAKIT UMUM DAERAH KARDINAH
Jl. AIP. KS. Tubun No. 2 Kota Tegal
Telp. (0283) 350377 / 350477 / 348958, Fax (0283) 352131 Kode Pos 52124
Web: http://www.rsudkardinah.tegalkota.go.id – E-mail :

MENGETAHUI DAN MENYETUJUI

Direktur RSUD KARDINAH Tegal
Merangkap Pejabat Pembuat Komitmen

dr. Haryo Teguh, Sp.s, M.si, Med
NIP: 197 10518 200112 1 001

MANAJEMEN KONTRUKSI (MK)

PT. SOLUSI UTAMA KONSULTAN
PLANNING - ENGINEERING - MANAGEMENT

PT. SOLUSI UTAMA KONSULTAN

Ir. Ahmad Handri Widiyanto, ST., MT.
Team Leader

KONTRAKTOR PELAKSANA

PT. MATRA KARYA
General Contractor
Alamat : Jl. Pulogen Timoun Pelajar Jengkang Sambujo - Slemau Yogyakarta
Email : matrakaryagroup2@gmail.com, IG : matrakarya_
Telp : 0274 - 4505574 / 4285753
KAN LSSMK3-006-IDN

PT. MATRA KARYA

Prabadi Suryandaru, ST
Project Manager

JUDUL GAMBAR	SKALA
DETAIL RONTGEN MOBILE	1 : 70

NO. GAMBAR	DISIPLIN
06	

TAHUN	UK. KERTAS	JMLH GBR
2024	A3	06

ASBUILT DRAWING

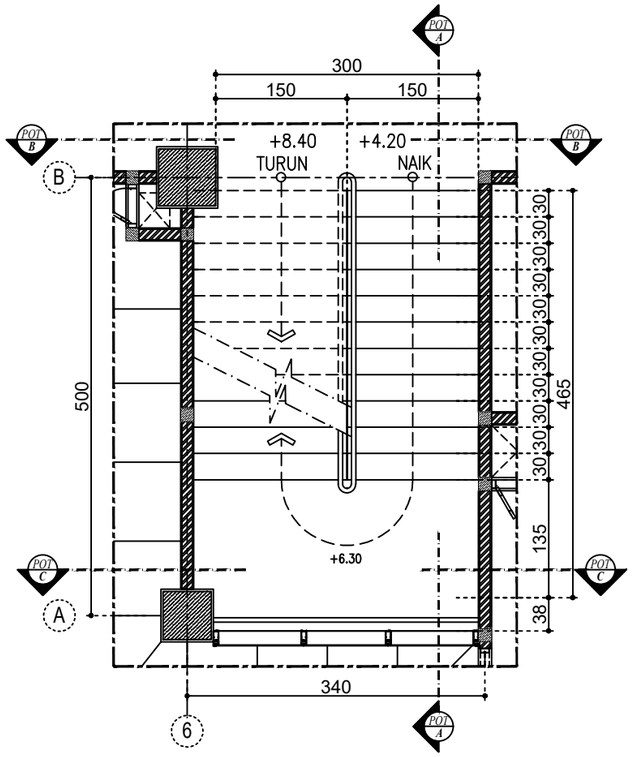

DENAH TANGGA LANTAI 02 - LANTAI 03
(TANGGA UTAMA)
SKALA 1:60

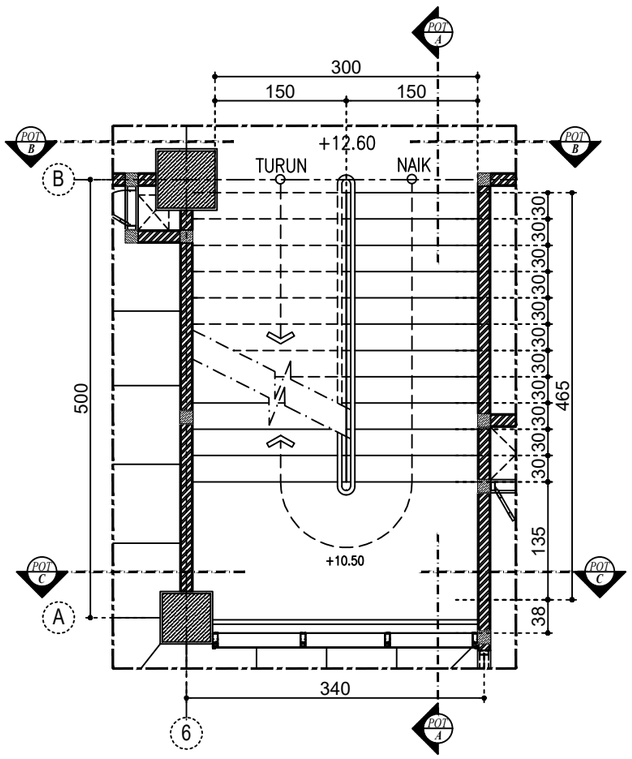

DENAH TANGGA LANTAI 03 - LANTAI 04
(TANGGA UTAMA)
SKALA 1:60

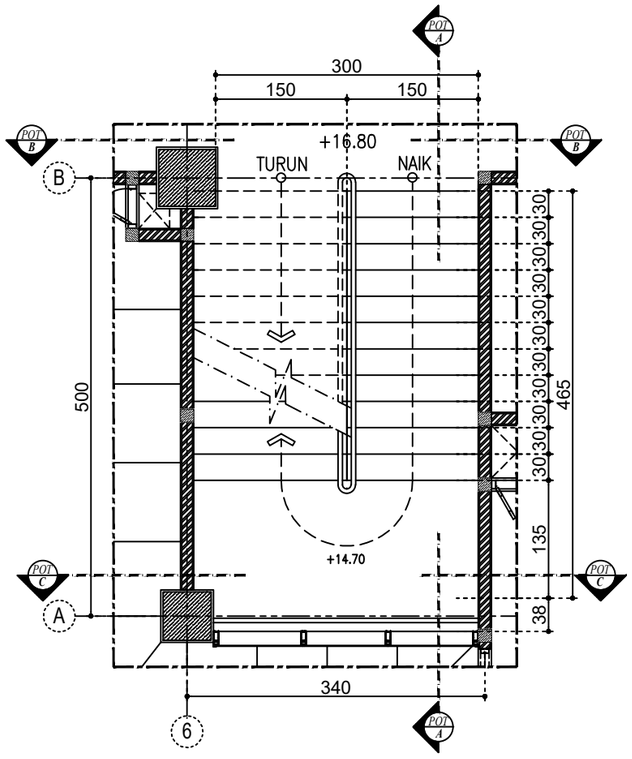

DENAH TANGGA LANTAI 04 - LANTAI 05
(TANGGA UTAMA)
SKALA 1:60

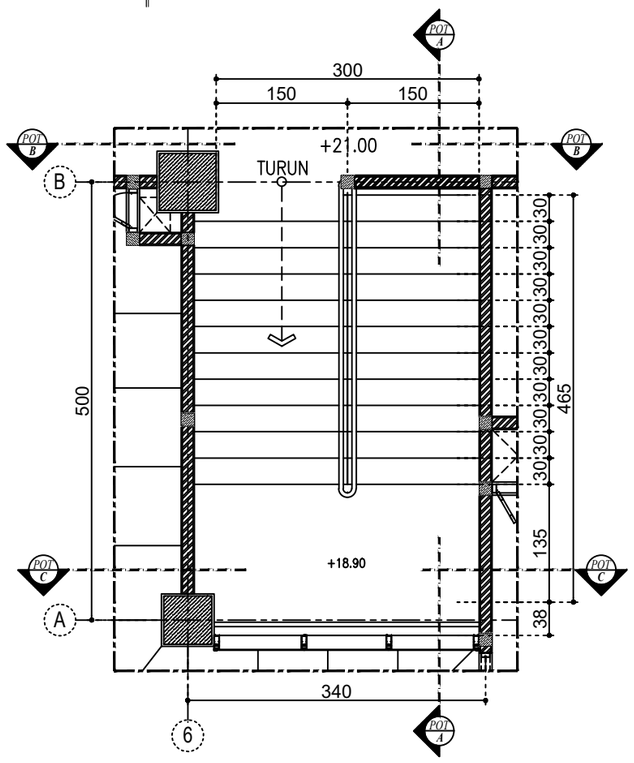

DENAH TANGGA LANTAI 05- LANTAI ATAP
(TANGGA UTAMA)
SKALA 1:60

KETERANGAN

REVISI

PEKERJAAN

PEMBANGUNAN TAHAP II GEDUNG PAVILIUN VIP DAN VVIP RSUD KARDINAH

LOKASI

JL. AIP.KS. Tubun No.2, Kota Tegal

PEMBERI TUGAS

PEMERINTAH KOTA TEGAL
RUMAH SAKIT UMUM DAERAH KARDINAH
Jl. AIP. KS. Tubun No. 2 Kota Tegal
Telp. (0283) 350377 / 350477 / 341859, Fax (0283) 352131 Kode Pos 52124
Web: http://www.rsudkardinah.tegalkota.go.id – E-mail :

MENGETAHUI DAN MENYETUJUI

Direktur RSUD KARDINAH Tegal
Merangkap Pejabat Pembuat Komitmen

dr. Haryo Teguh, Sp.s, M.si, Med
NIP: 197 10518 200112 1 001

MANAJEMEN KONTRUKSI (MK)

PT. SOLUSI UTAMA KONSULTAN
PLANNING - ENGINEERING - MANAGEMENT

PT. SOLUSI UTAMA KONSULTAN

Ir. Ahmad Handri Widiyanto, ST., MT.
Team Leader

KONTRAKTOR PELAKSANA

PT. MATRA KARYA
General Contractor
Alamat : Jl. Palagan Tentara Pelajar Jongkeng Sardonjo - Sleman Yogyakarta
Email : matrakaryajogja2@gmail.com, IG : matrakarya_
Telp : 0274 - 450574 / 4267551
LSBMK3-006-IDN

PT. MATRA KARYA

Prabadi Suryandaru, ST
Project Manager

JUDUL GAMBAR	SKALA
DENAH TANGGA A	1 : 60

NO. GAMBAR	DISIPLIN
01	

TAHUN	UK. KERTAS	JMLH GBR
2024	A3	07

ASBUILT DRAWING

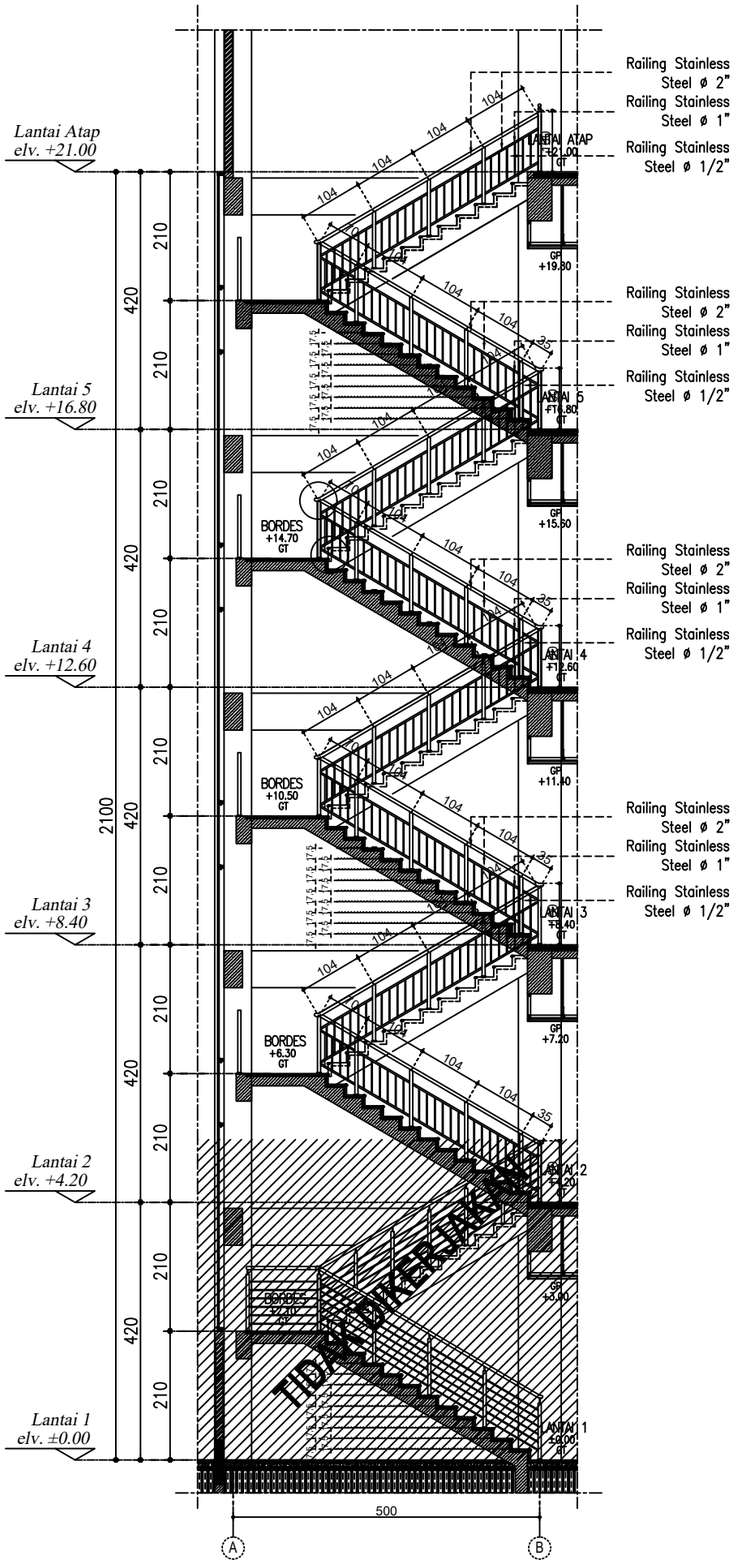

POTONGAN A-A
SKALA 1:80

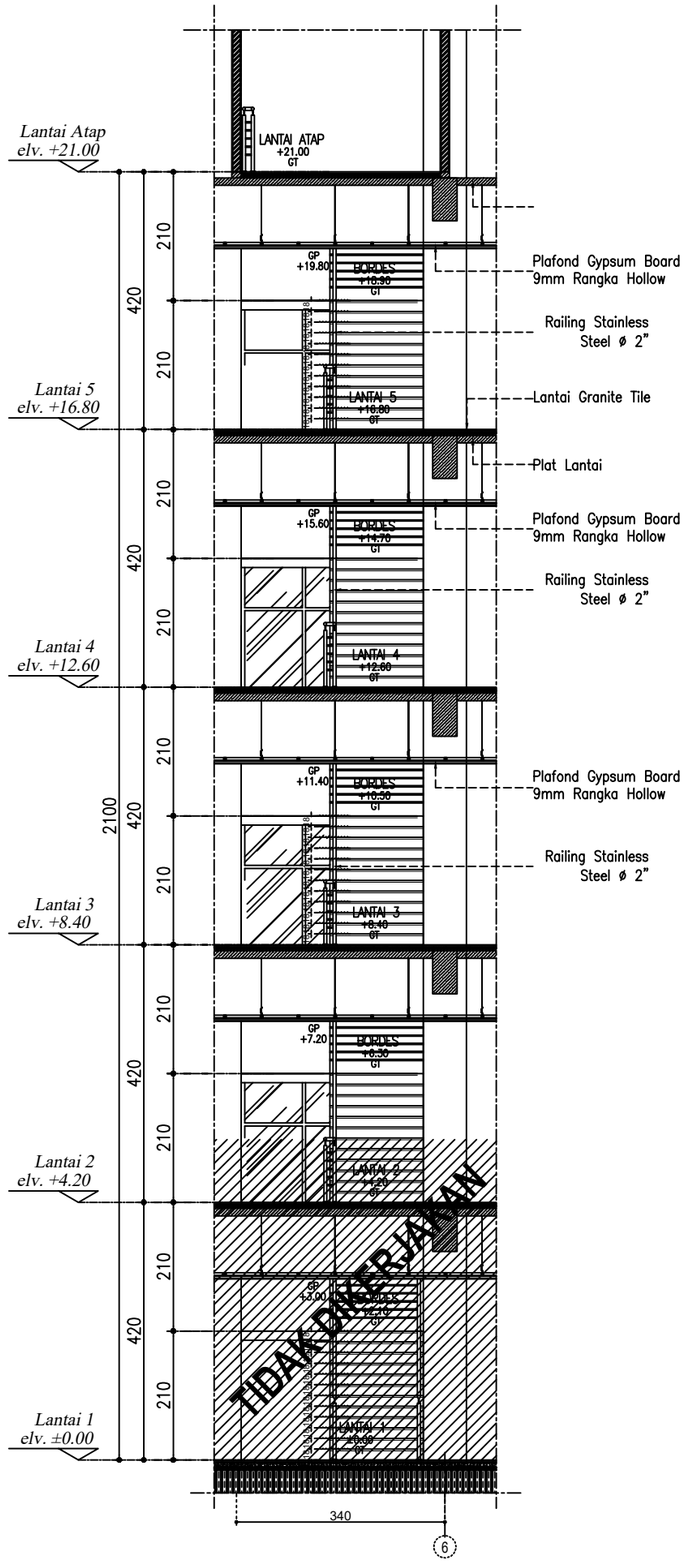

POTONGAN B-B
SKALA 1:80

KETERANGAN

REVISI

PEKERJAAN

PEMBANGUNAN TAHAP II GEDUNG PAVILIUN VIP DAN VVIP RSUD KARDINAH

LOKASI

JL. AIP.KS. Tubun No.2, Kota Tegal

PEMBERI TUGAS

PEMERINTAH KOTA TEGAL
RUMAH SAKIT UMUM DAERAH KARDINAH
Jl. AIP. KS. Tubun No. 2 Kota Tegal
Telp. (0283) 350377 / 350477 / 349858, Fax (0283) 352131 Kode Pos 52124
Web: http://www.rsudkardinah.tegalkota.go.id – E-mail :

MENGETAHUI DAN MENYETUJUI

Direktur RSUD KARDINAH Tegal
Merangkap Pejabat Pembuat Komitmen

dr. Haryo Teguh, Sp.s, M.si, Med
NIP: 197 10518 200112 1 001

MANAJEMEN KONTRUKSI (MK)

PT. SOLUSI UTAMA KONSULTAN
PLANNING - ENGINEERING - MANAGEMENT

PT. SOLUSI UTAMA KONSULTAN

Ir. Ahmad Handri Widiyanto, ST., MT.
Team Leader

KONTRAKTOR PELAKSANA

PT. MATRA KARYA
General Contractor
Alamat : Jl. Pulugan Tentara Pelajar Jongkang Sardonoharjo - Sleman Yogyakarta
Email : matrakaryajogja2@gmail.com, IG : matrakarya_
Telp : 0274 - 4505774 / 4230753
KAN LBSMK3-006-IDN

PT. MATRA KARYA

Prabadi Suryandaru, ST
Project Manager

JUDUL GAMBAR	SKALA
POTONGAN TANGGA A	1 : 100

NO. GAMBAR	DISIPLIN
02	

TAHUN	UK. KERTAS	JMLH GBR
2024	A3	07

ASBUILT DRAWING

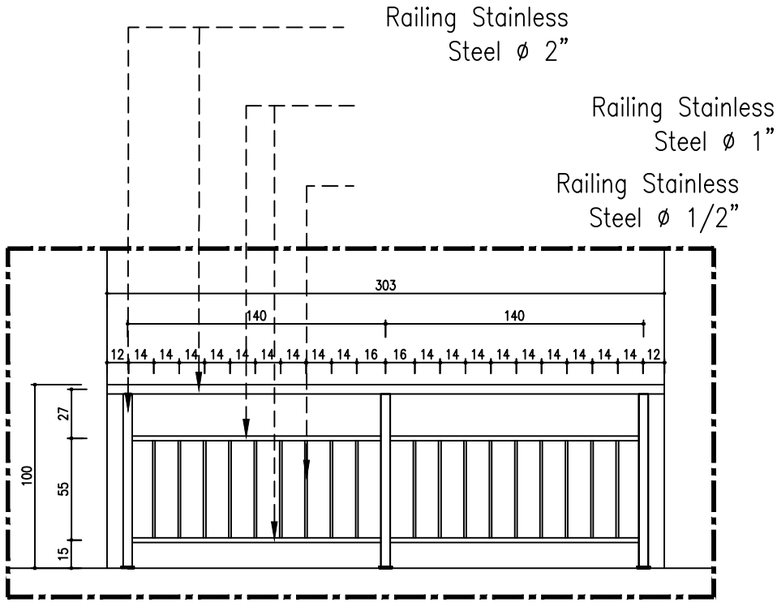

POTONGAN C-C
SKALA 1:80

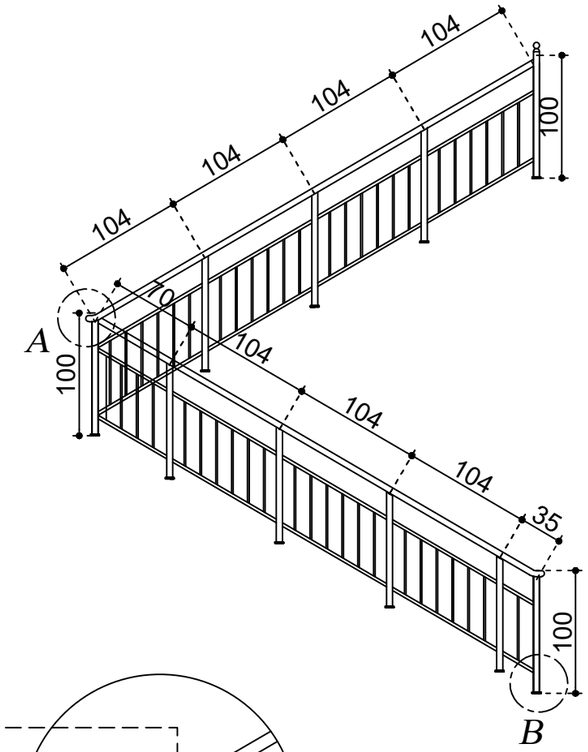

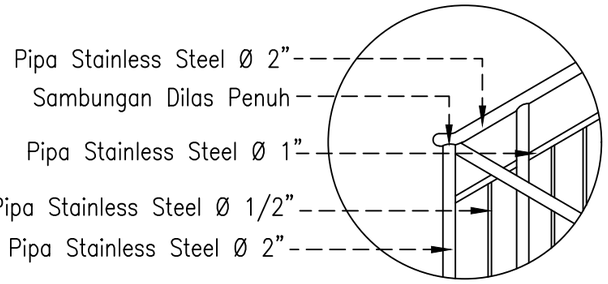

DETAIL A
SKALA 1:50

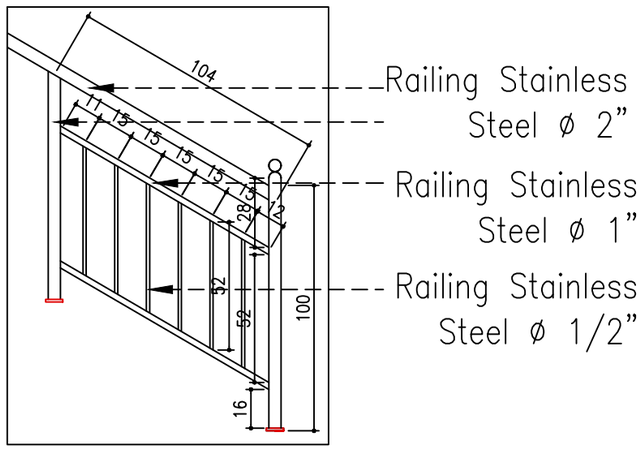

DETAIL RAILLING
SKALA 1:50

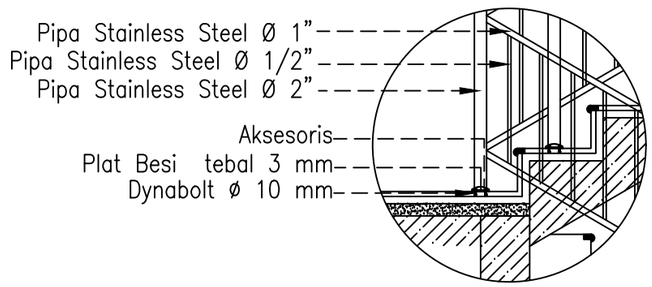

DETAIL B
SKALA 1:50

KETERANGAN
REVISI
PEKERJAAN
PEMBANGUNAN TAHAP II GEDUNG PAVILIUN VIP DAN VVIP RSUD KARDINAH
LOKASI
JL. AIP.KS. Tubun No.2, Kota Tegal
PEMBERI TUGAS
PEMERINTAH KOTA TEGAL RUMAH SAKIT UMUM DAERAH KARDINAH Jl. AIP. KS. Tubun No. 2 Kota Tegal Telp. (0283) 350377 / 350577 / 341935, Fax (0283) 353131 Kode Pos 52124 Web (http://www.rsudkardinah.tegalkota.go.id – E-mail/-
MENGETAHUI DAN MENYETUJUI
Direktur RSUD KARDINAH Tegal Merangkap Pejabat Pembuat Komitmen
dr. Haryo Teguh, Sp.s, M.si, Med **NIP: 197 10518 200112 1 001**
MANAJEMEN KONTRUKSI (MK)
PT. SOLUSI UTAMA KONSULTAN PLANNING - ENGINEERING - MANAGEMENT
PT. SOLUSI UTAMA KONSULTAN
Ir. Ahmad Handri Widiyanto, ST., MT. **Team Leader**
KONTRAKTOR PELAKSANA
PT. MATRA KARYA General Contractor Alamat : Jl. Pelajar Tentara Pelajar Jongkang Sariharjo - Sleman Yogyakarta Email : matrakaryajogja2@gmail.com, W : matrakarya_ Telp. 0274 - 450574 / 4243733 KAN LSSMK3-006-IDN
PT. MATRA KARYA
Prabadi Suryandaru, ST **Project Manager**

JUDUL GAMBAR	SKALA
DETAIL RAILLING	1 : 50

NO. GAMBAR	DISIPLIN	
03		
TAHUN	**UK. KERTAS**	**JMLH GBR**
2024	A3	07

ASBUILT DRAWING

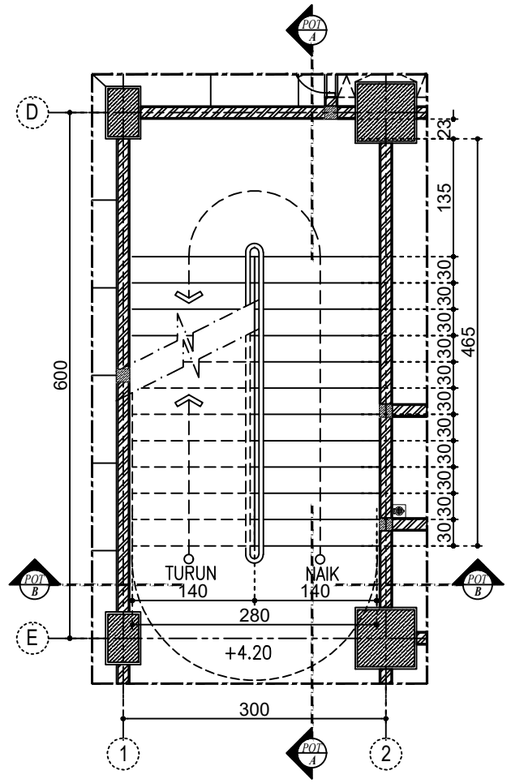

DENAH TANGGA LANTAI 02 - LANTAI 04
(TANGGA DARURAT)
SKALA 1:60

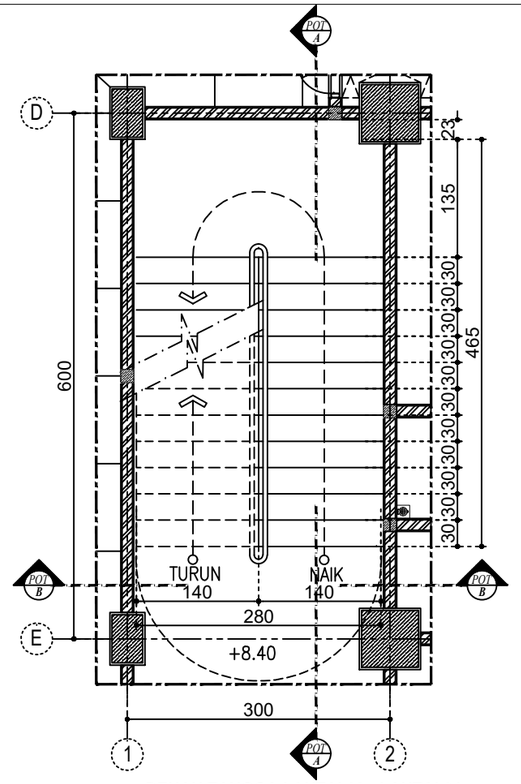

DENAH TANGGA LANTAI 03 - LANTAI 04
(TANGGA DARURAT)
SKALA 1:60

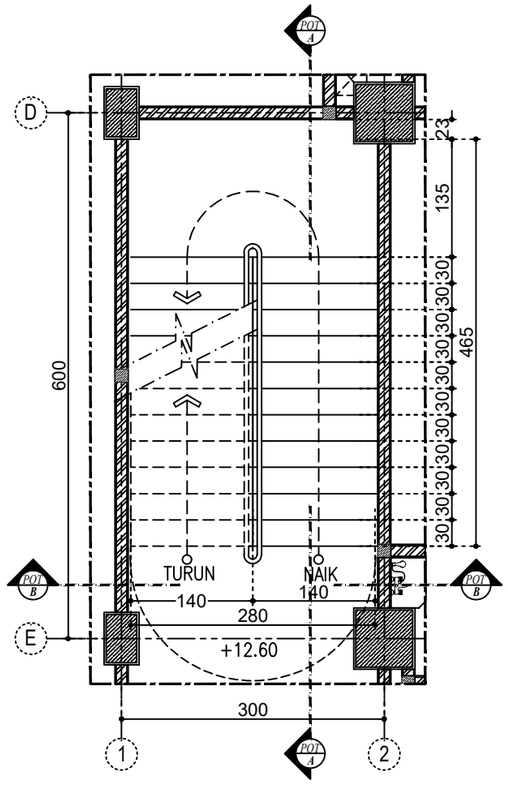

DENAH TANGGA LANTAI 04 - LANTAI 05
(TANGGA DARURAT)
SKALA 1:60

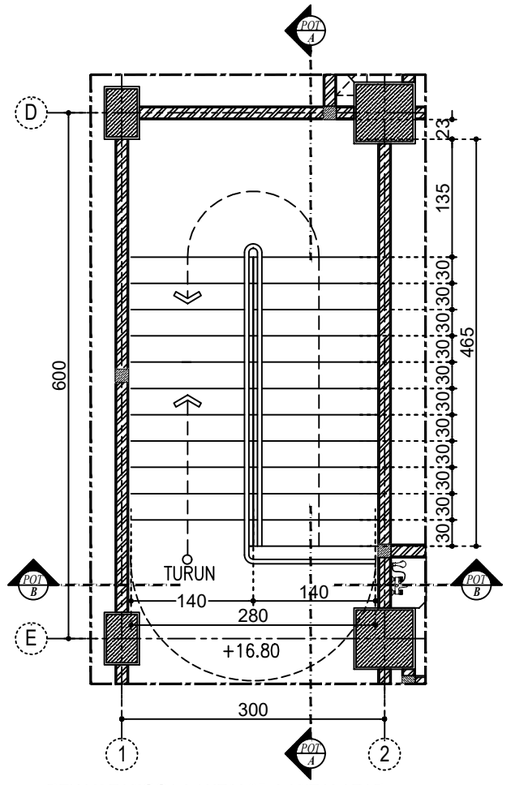

DENAH TANGGA LANTAI 05- LANTAI ATAP
(TANGGA DARURAT)
SKALA 1:60

KETERANGAN

REVISI

PEKERJAAN

PEMBANGUNAN TAHAP II GEDUNG PAVILIUN VIP DAN VVIP RSUD KARDINAH

LOKASI

JL. AIP.KS. Tubun No.2, Kota Tegal

PEMBERI TUGAS

PEMERINTAH KOTA TEGAL
RUMAH SAKIT UMUM DAERAH KARDINAH
Jl. AIP. KS. Tubun No. 2 Kota Tegal
Telp. (0283) 350377 / 350477 / 349858, Fax (0283) 352131 Kode Pos 52124
Web: http://www.rsudkardinah.tegalkota.go.id – E-mail :

MENGETAHUI DAN MENYETUJUI

Direktur RSUD KARDINAH Tegal
Merangkap Pejabat Pembuat Komitmen

dr. Haryo Teguh, Sp.s, M.si, Med
NIP: 197 10518 200112 1 001

MANAJEMEN KONTRUKSI (MK)

PT. SOLUSI UTAMA KONSULTAN
PLANNING - ENGINEERING - MANAGEMENT

PT. SOLUSI UTAMA KONSULTAN

Ir. Ahmad Handri Widiyanto, ST., MT.
Team Leader

KONTRAKTOR PELAKSANA

PT. MATRA KARYA
General Contractor
Alamat : Jl. Palagan Tentara Pelajar Jengkang Sardonjo - Sleman Yogyakarta
Email : matrakaryagroup2@gmail.com, IG : matrakarya_
Telp : 0274 - 450574 / 4230753
KAN LSSMK3-006-IDN

PT. MATRA KARYA

Prabadi Suryandaru, ST
Project Manager

JUDUL GAMBAR	SKALA
DENAH TANGGA B	1 : 60

NO. GAMBAR	DISIPLIN
04	

TAHUN	UK. KERTAS	JMLH GBR
2024	A3	07

ASBUILT DRAWING

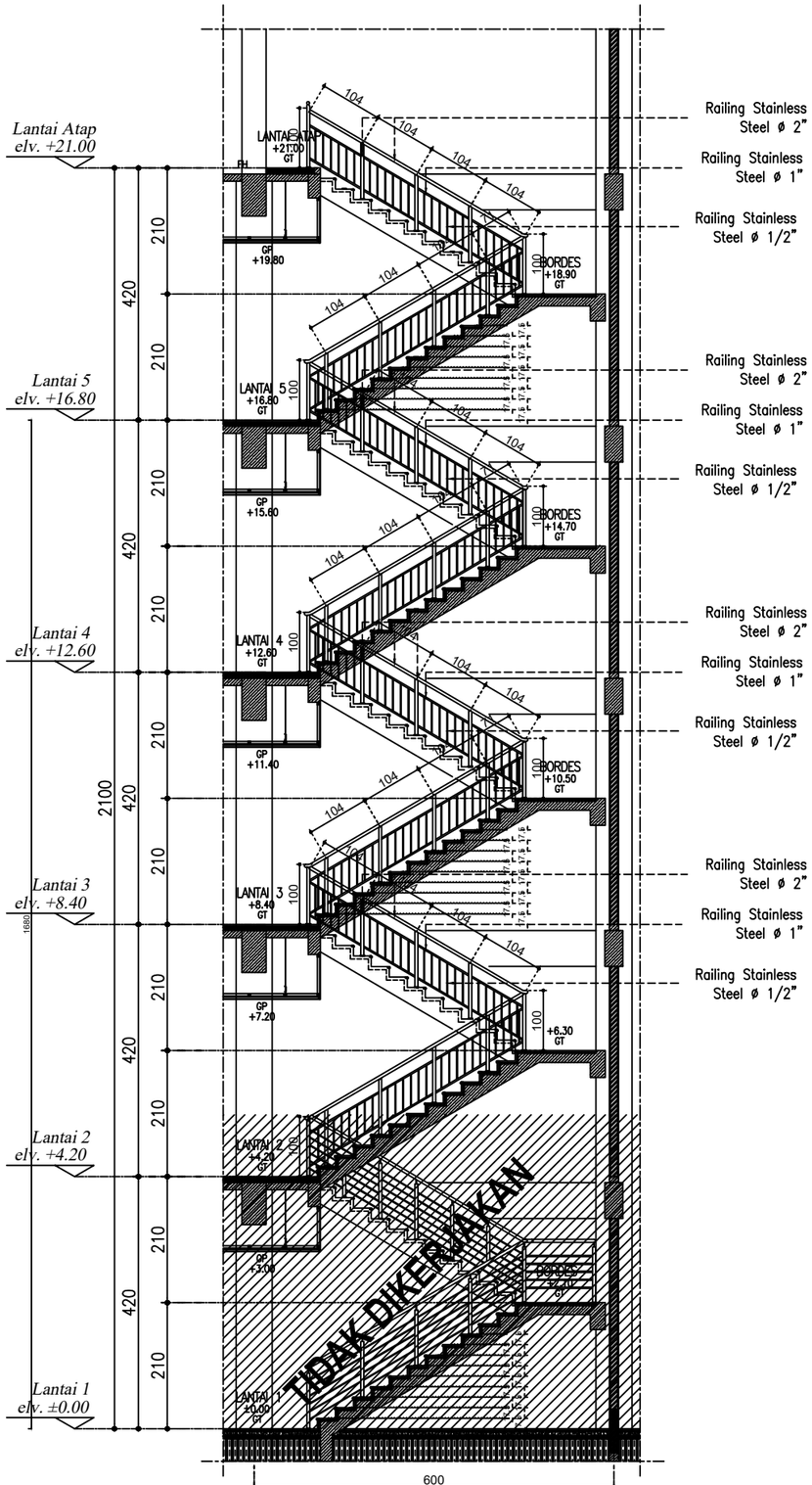

POTONGAN A-A
skala 1: 80

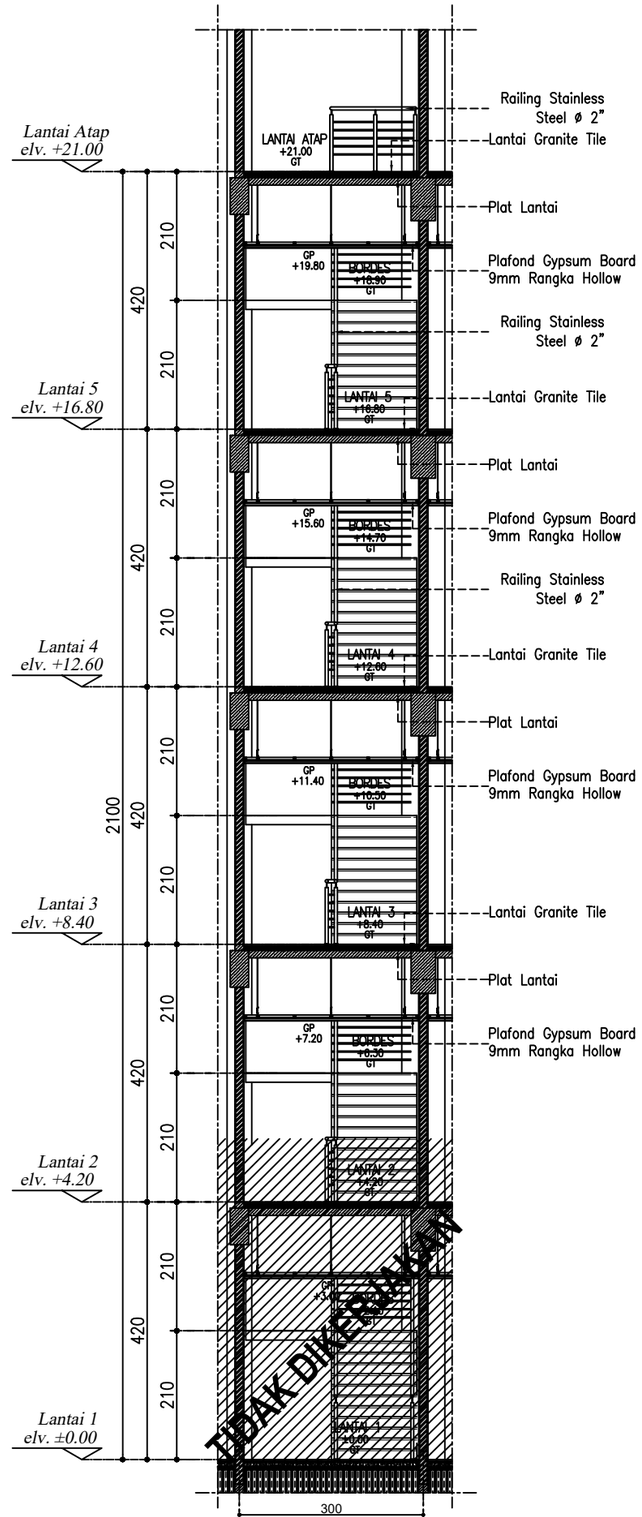

POTONGAN B-B
skala 1: 80

KETERANGAN
REVISI
PEKERJAAN
PEMBANGUNAN TAHAP II GEDUNG PAVILIUN VIP DAN VVIP RSUD KARDINAH
LOKASI
JL. AIP.KS. Tubun No.2, Kota Tegal
PEMBERI TUGAS
PEMERINTAH KOTA TEGAL RUMAH SAKIT UMUM DAERAH KARDINAH Jl. AIP. KS. Tubun No. 2 Kota Tegal Telp. (0283) 350377 / 350477 / 349858, Fax (0283) 352131 Kode Pos 52124 Web: http://www.rsudkardinah.tegalkota.go.id – E-mail :
MENGETAHUI DAN MENYETUJUI
Direktur RSUD KARDINAH Tegal Merangkap Pejabat Pembuat Komitmen
dr. Haryo Teguh, Sp.s, M.si, Med **NIP: 197 10518 200112 1 001**
MANAJEMEN KONTRUKSI (MK)
PT. SOLUSI UTAMA KONSULTAN PLANNING - ENGINEERING - MANAGEMENT
PT. SOLUSI UTAMA KONSULTAN
Ir. Ahmad Handri Widiyanto, ST., MT. **Team Leader**
KONTRAKTOR PELAKSANA
PT. MATRA KARYA General Contractor LSSMK3-006-IDN
PT. MATRA KARYA
Prabadi Suryandaru, ST **Project Manager**

JUDUL GAMBAR	SKALA
POTONGAN TANGGA B	1 : 100

NO. GAMBAR	DISIPLIN
05	

TAHUN	UK. KERTAS	JMLH GBR
2024	A3	07

ASBUILT DRAWING

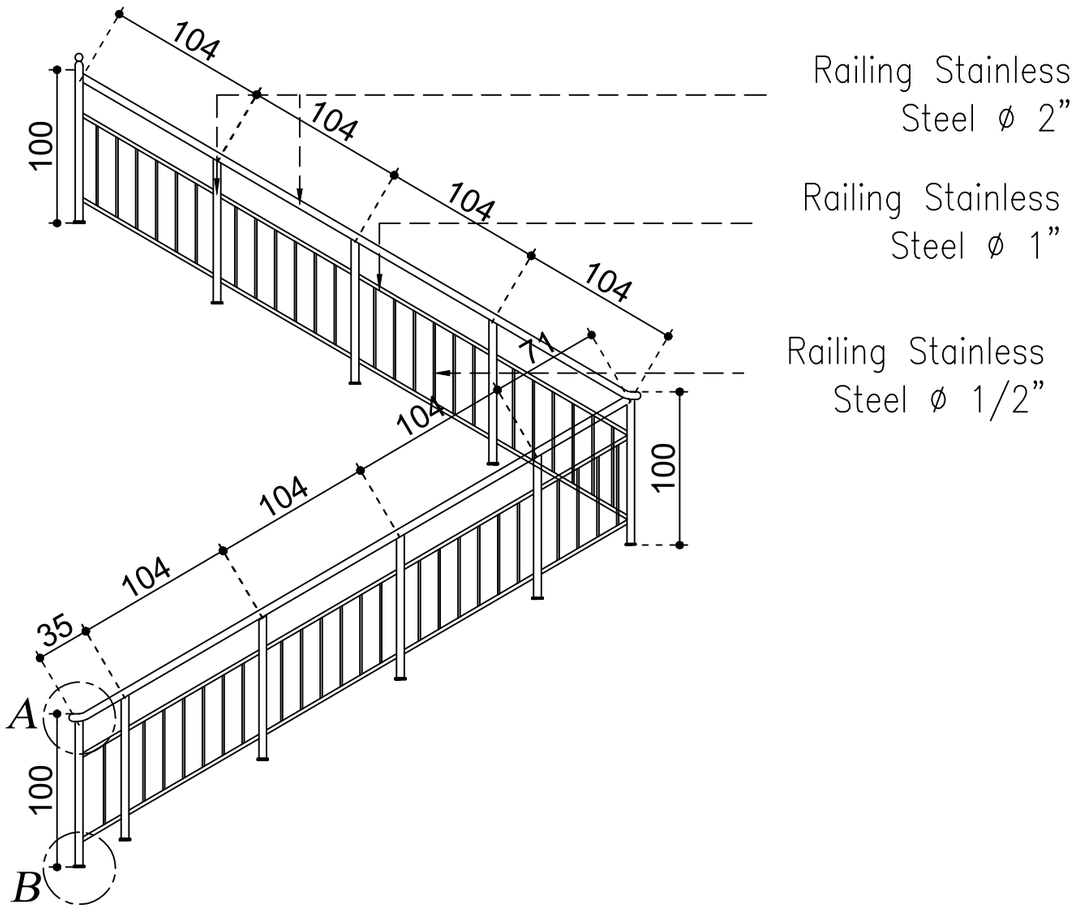

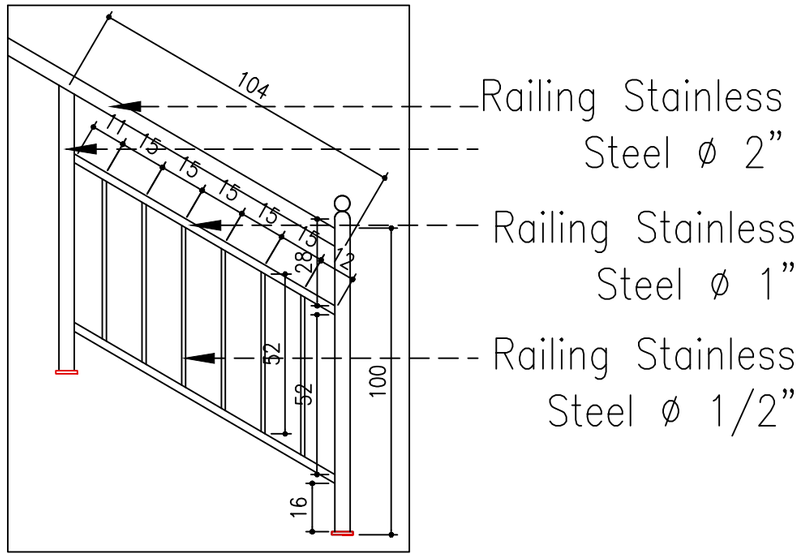

DETAIL RAILLING
SKALA 1:50

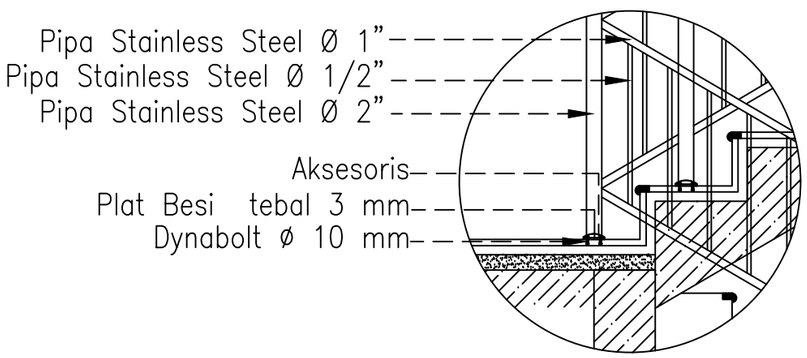

DETAIL B
SKALA 1:50

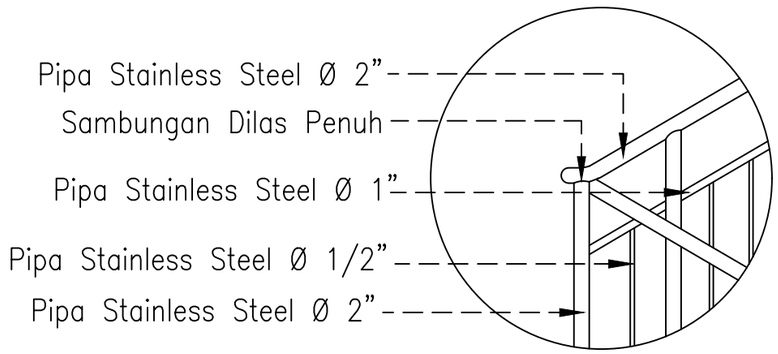

DETAIL A
SKALA 1:50

KETERANGAN
REVISI
PEKERJAAN
PEMBANGUNAN TAHAP II GEDUNG PAVILIUN VIP DAN VVIP RSUD KARDINAH
LOKASI
JL. AIP.KS. Tubun No.2, Kota Tegal
PEMBERI TUGAS
PEMERINTAH KOTA TEGAL RUMAH SAKIT UMUM DAERAH KARDINAH Jl. AIP. KS. Tubun No. 2 Kota Tegal Telp. (0283) 350377 / 350477 / 341859, Fax (0283) 352131 Kode Pos 52124 Web: http://www.rsudkardinah.tegalkota.go.id – E-mail :
MENGETAHUI DAN MENYETUJUI
Direktur RSUD KARDINAH Tegal Merangkap Pejabat Pembuat Komitmen
dr. Haryo Teguh, Sp.s, M.si, Med **NIP: 197 10518 200112 1 001**
MANAJEMEN KONTRUKSI (MK)
PT. SOLUSI UTAMA KONSULTAN PLANNING - ENGINEERING - MANAGEMENT
PT. SOLUSI UTAMA KONSULTAN
Ir. Ahmad Handri Widiyanto, ST., MT. **Team Leader**
KONTRAKTOR PELAKSANA
PT. MATRA KARYA General Contractor Alamat : Jl. Pulugan Tentera Pelajar Jongkang Sardonjo - Sleman Yogyakarta Email : matrakaryajogja2@gmail.com, IG : matrakarya_ Telp. 0274 - 4502574 / 4230755 KAN LS-SMK3-006-IDN
PT. MATRA KARYA
Prabadi Suryandaru, ST **Project Manager**

JUDUL GAMBAR	SKALA
DETAIL RAILLING	1 : 50

NO. GAMBAR	DISIPLIN
06	

TAHUN	UK. KERTAS	JMLH GBR
2024	A3	07

ASBUILT DRAWING

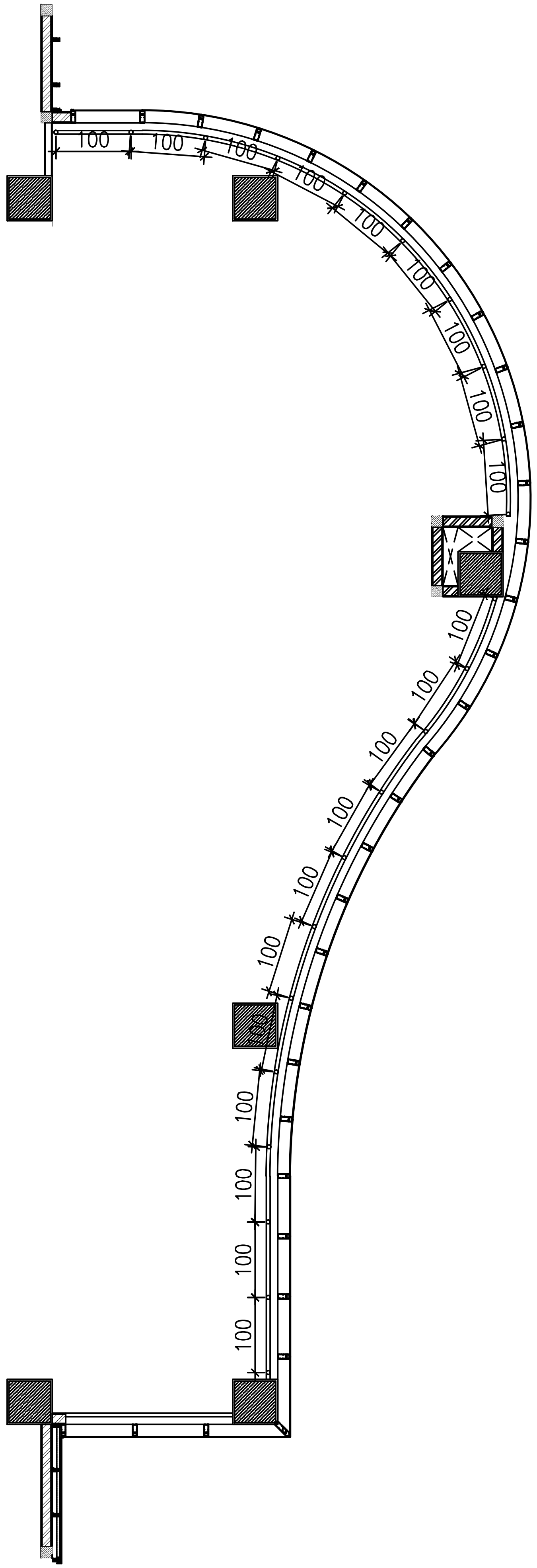

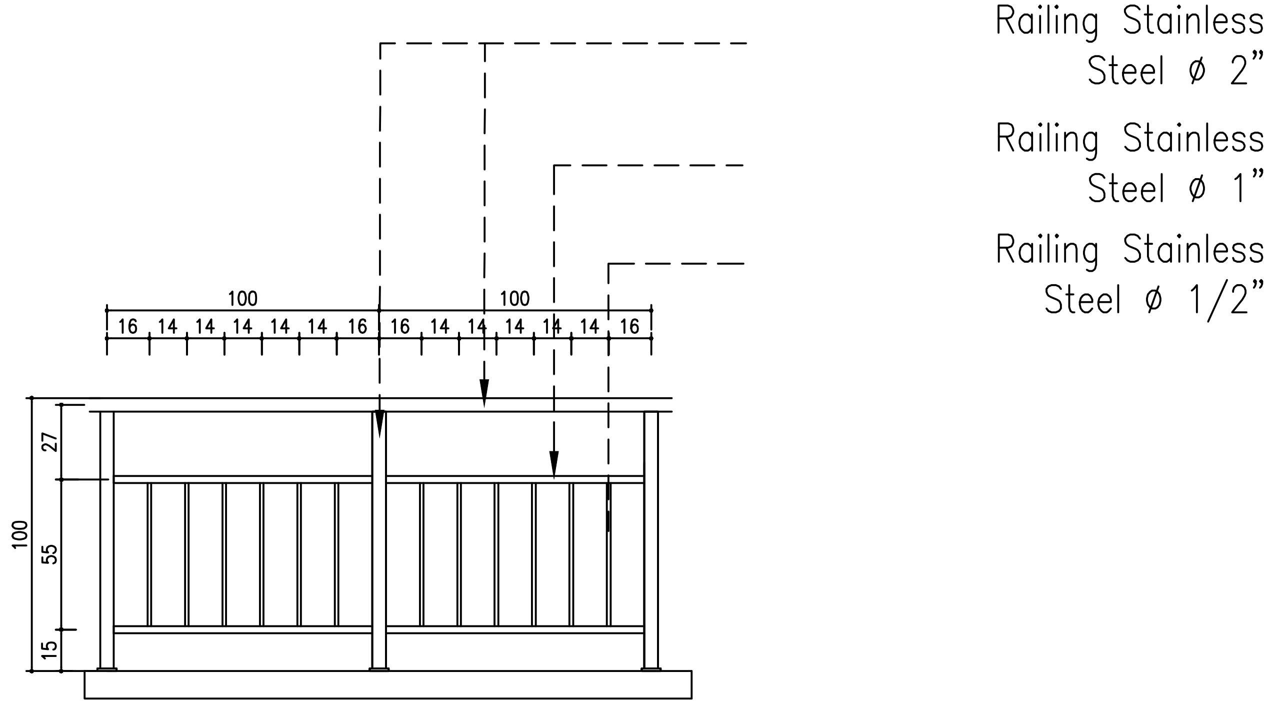

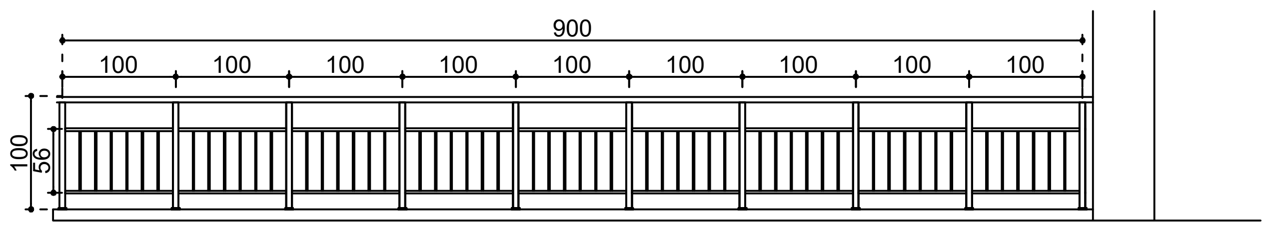

DETAIL RAILLING CURTAIN WALL (SISI UTARA)
SKALA 1:40

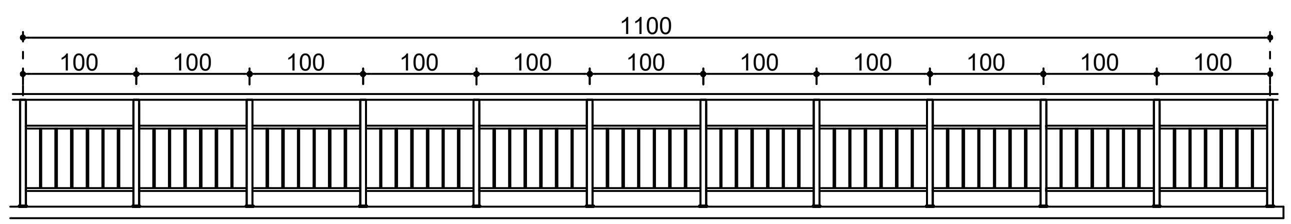

DETAIL RAILLING CURTAIN WALL (SISI SELATAN)
SKALA 1:40

KETERANGAN

REVISI

PEKERJAAN

PEMBANGUNAN TAHAP II GEDUNG PAVILIUN VIP DAN VVIP RSUD KARDINAH

LOKASI

JL. AIP.KS. Tubun No.2, Kota Tegal

PEMBERI TUGAS

PEMERINTAH KOTA TEGAL
RUMAH SAKIT UMUM DAERAH KARDINAH
Jl. AIP. KS. Tuban No. 2 Kota Tegal
Telp. (0283) 350377 / 350477 / 350577 / 341938, Fak (0283) 353131 Kode Pos 52124
Web :http://www.rsukardinah.tegalkota.go.id – E-mail :

MENGETAHUI DAN MENYETUJUI

Direktur RSUD KARDINAH Tegal
Merangkap Pejabat Pembuat Komitmen

dr. Haryo Teguh, Sp.s, M.si, Med
NIP: 197 10518 200112 1 001

MANAJEMEN KONTRUKSI (MK)

PT. SOLUSI UTAMA KONSULTAN
PLANNING - ENGINEERING - MANAGEMENT

PT. SOLUSI UTAMA KONSULTAN

Ir. Ahmad Handri Widiyanto, ST., MT.
Team Leader

KONTRAKTOR PELAKSANA

PT. MATRA KARYA
General Contractor
KAN LSSMK3-006-IDN

PT. MATRA KARYA

Prabadi Suryandaru, ST
Project Manager

JUDUL GAMBAR	SKALA
DETAIL RAILLING	1 : 40

NO. GAMBAR	DISIPLIN
07	

TAHUN	UK. KERTAS	JMLH GBR
2024	A3	07

ASBUILT DRAWING

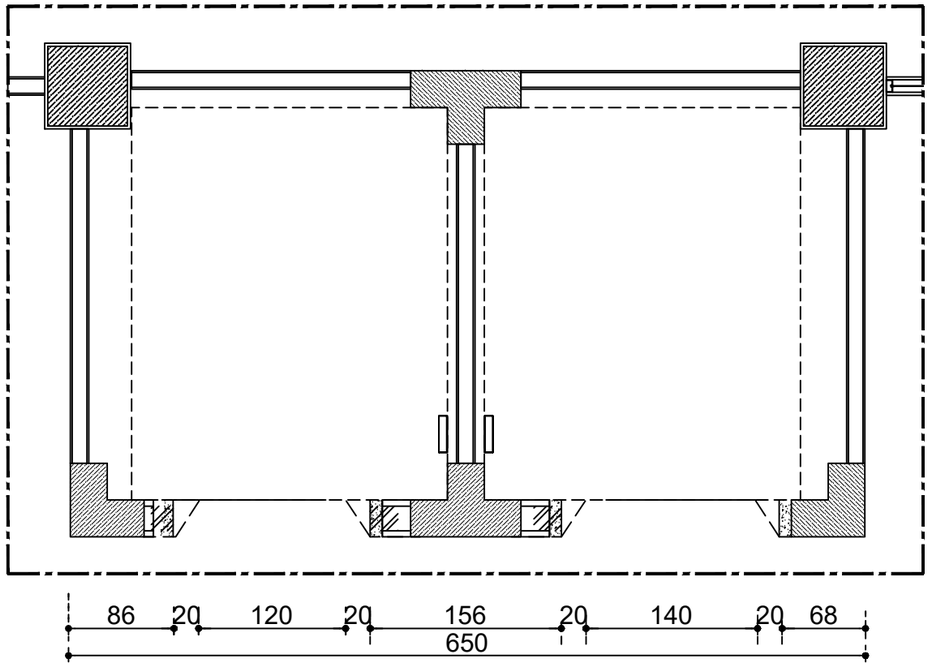

DENAH JAMP LIFT LANTAI 01 (SISI TIMUR)

SKALA 1:50

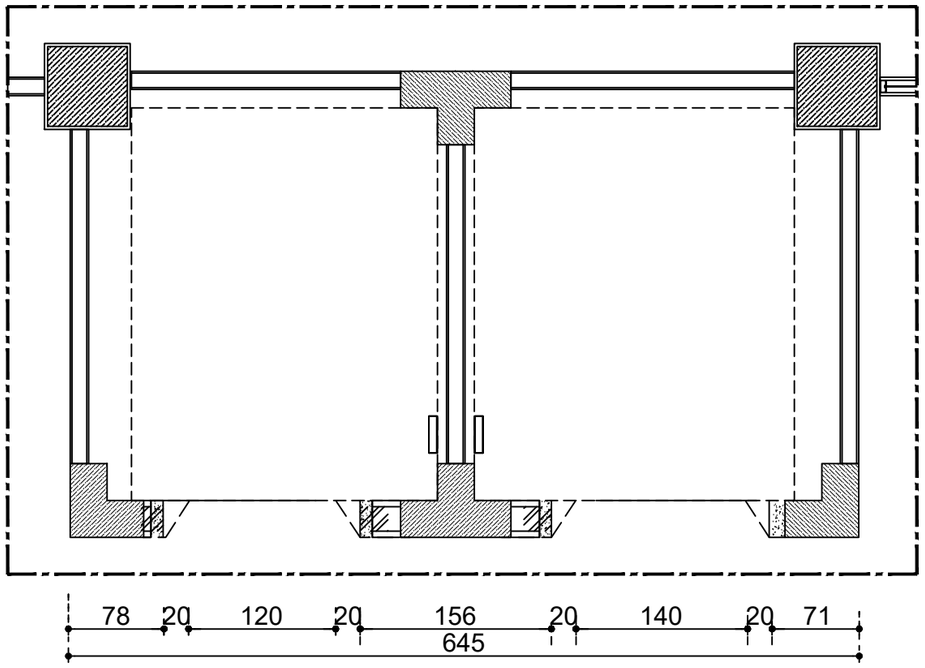

DENAH JAMP LIFT LANTAI 02 (SISI TIMUR)

SKALA 1:50

KETERANGAN

REVISI

PEKERJAAN

PEMBANGUNAN TAHAP II GEDUNG PAVILIUN VIP DAN VVIP RSUD KARDINAH

LOKASI

JL. AIP.KS. Tubun No.2, Kota Tegal

PEMBERI TUGAS

PEMERINTAH KOTA TEGAL
RUMAH SAKIT UMUM DAERAH KARDINAH
Jl. AIP. KS. Tubun No. 2 Kota Tegal
Telp. (0283) 350377 / 350477 / 349858, Fax (0283) 352131 Kode Pos 52124
Web: http://www.rsudkardinah.tegalkota.go.id – E-mail :

MENGETAHUI DAN MENYETUJUI

Direktur RSUD KARDINAH Tegal
Merangkap Pejabat Pembuat Komitmen

dr. Haryo Teguh, Sp.s, M.si, Med
NIP: 197 10518 200112 1 001

MANAJEMEN KONTRUKSI (MK)

PT. SOLUSI UTAMA KONSULTAN
PLANNING - ENGINEERING - MANAGEMENT

PT. SOLUSI UTAMA KONSULTAN

Ir. Ahmad Handri Widiyanto, ST., MT.
Team Leader

KONTRAKTOR PELAKSANA

PT. MATRA KARYA
General Contractor
Alamat : Jl. Pelajar Tentara Pelajar Jengkang Sambuejo - Sleman Yogyakarta
Email : matrakaryajogja2@gmail.com, IG : matrakarya_
Telp : 0274 - 4502574 / 4230755
KAN LSSMK3-006-IDN

PT. MATRA KARYA

Prabadi Suryandaru, ST
Project Manager

JUDUL GAMBAR	SKALA
DENAH JAMP LIFT	1 : 50

NO. GAMBAR	DISIPLIN
01	

TAHUN	UK. KERTAS	JMLH GBR
2024	A3	10

ASBUILT DRAWING

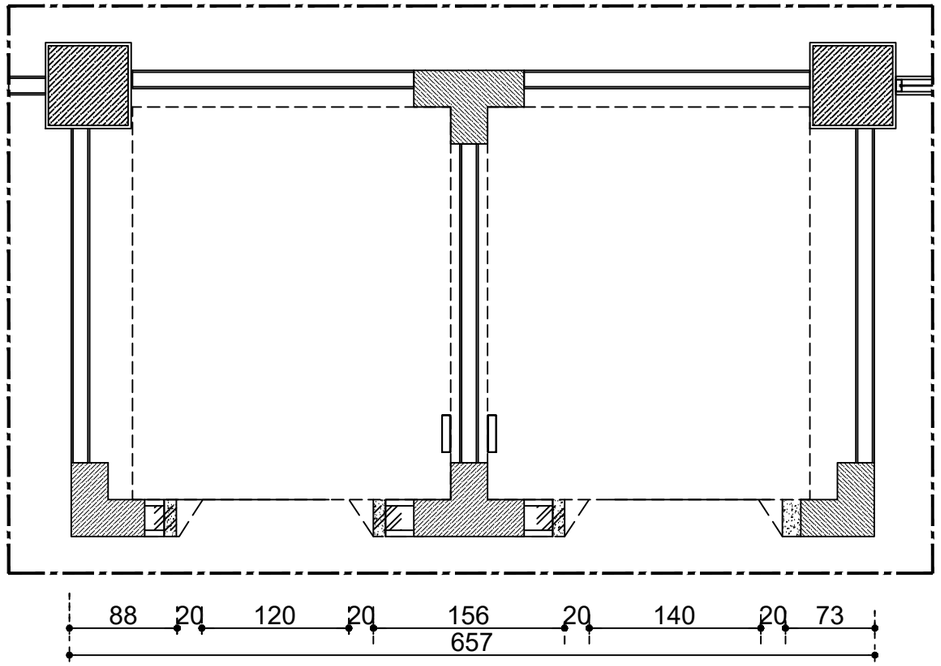

DENAH JAMP LIFT LANTAI 03 (SISI TIMUR)
SKALA 1:50

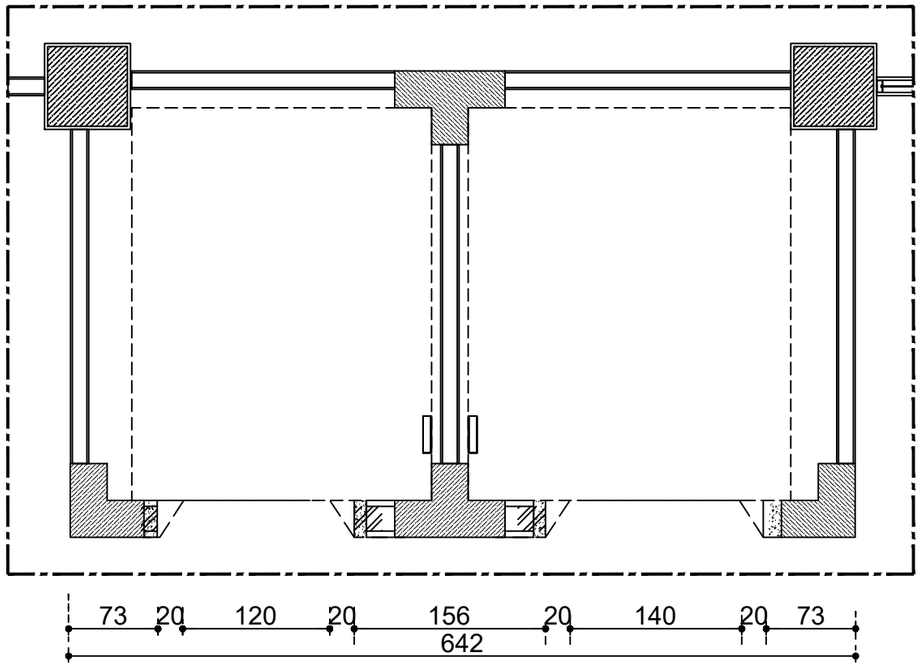

DENAH JAMP LIFT LANTAI 04 (SISI TIMUR)
SKALA 1:50

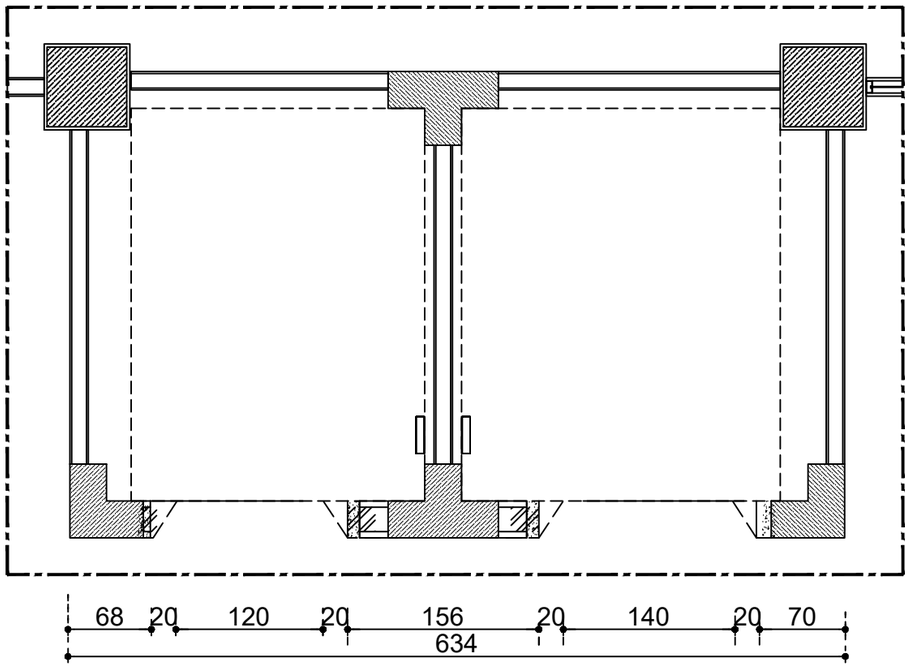

DENAH JAMP LIFT LANTAI 05 (SISI TIMUR)
SKALA 1:50

KETERANGAN

REVISI

PEKERJAAN

PEMBANGUNAN TAHAP II GEDUNG PAVILIUN VIP DAN VVIP RSUD KARDINAH

LOKASI

JL. AIP.KS. Tubun No.2, Kota Tegal

PEMBERI TUGAS

PEMERINTAH KOTA TEGAL
RUMAH SAKIT UMUM DAERAH KARDINAH
Jl. AIP. KS. Tubun No. 2 Kota Tegal
Telp. (0283) 593377 / 594077 / 541859, Fax (0283) 352131 Kode Pos 52124
Web :http://www.rsudkardinah.tegalkota.go.id – E-mail :

MENGETAHUI DAN MENYETUJUI

Direktur RSUD KARDINAH Tegal
Merangkap Pejabat Pembuat Komitmen

dr. Haryo Teguh, Sp.s, M.si, Med
NIP: 197 10518 200112 1 001

MANAJEMEN KONTRUKSI (MK)

PT. SOLUSI UTAMA KONSULTAN
PLANNING - ENGINEERING - MANAGEMENT

PT. SOLUSI UTAMA KONSULTAN

Ir. Ahmad Handri Widiyanto, ST., MT.
Team Leader

KONTRAKTOR PELAKSANA

PT. MATRA KARYA
General Contractor
Alamat : Jl. Pulugan Tentara Pelajar Jongkeng Sardonjo - Sleman Yogyakarta
Email : matrakaryajogja2@gmail.com, IG : matrakarya_
Telp : 0274 - 4505774 / 4230754
KAN LBSMK3-006-IDN

PT. MATRA KARYA

Prabadi Suryandaru, ST
Project Manager

JUDUL GAMBAR	SKALA
DENAH JAMP LIFT	1 : 50

NO. GAMBAR	DISIPLIN
02	

TAHUN	UK. KERTAS	JMLH GBR
2024	A3	10

ASBUILT DRAWING

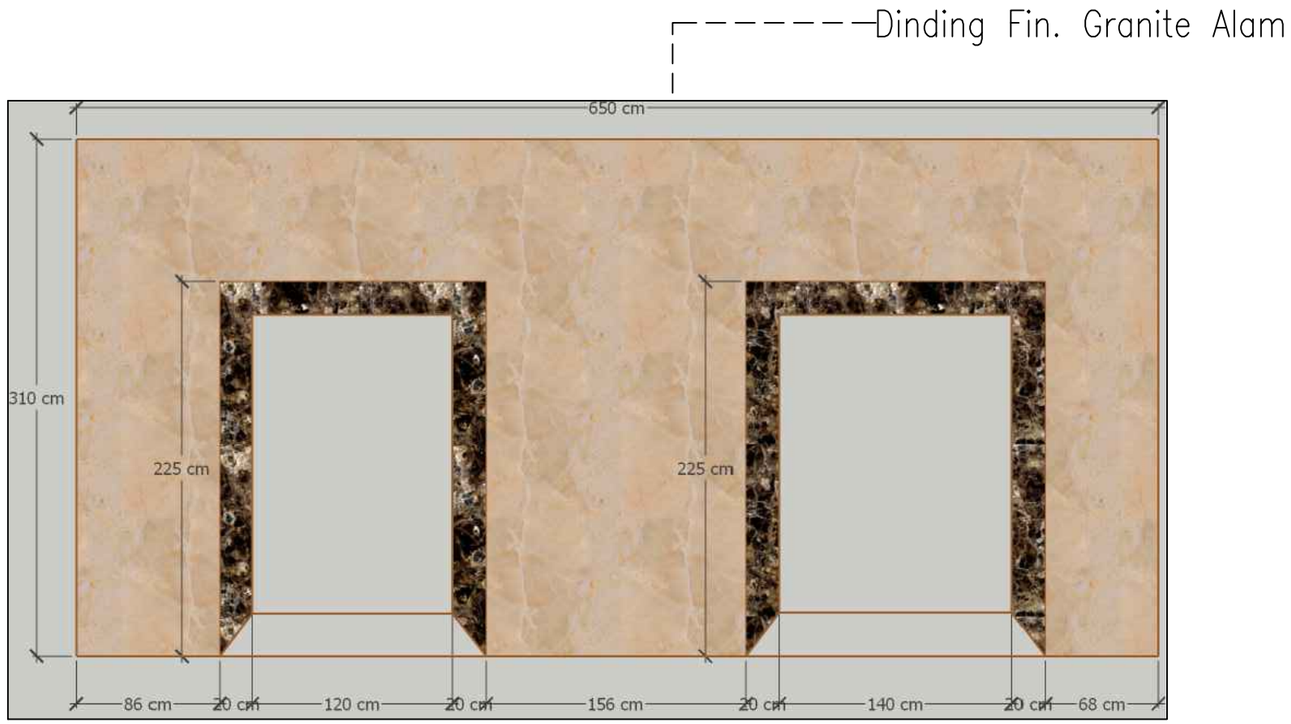

JAMP LIFT LANTAI 01 (SISI TIMUR)

SKALA 1:40

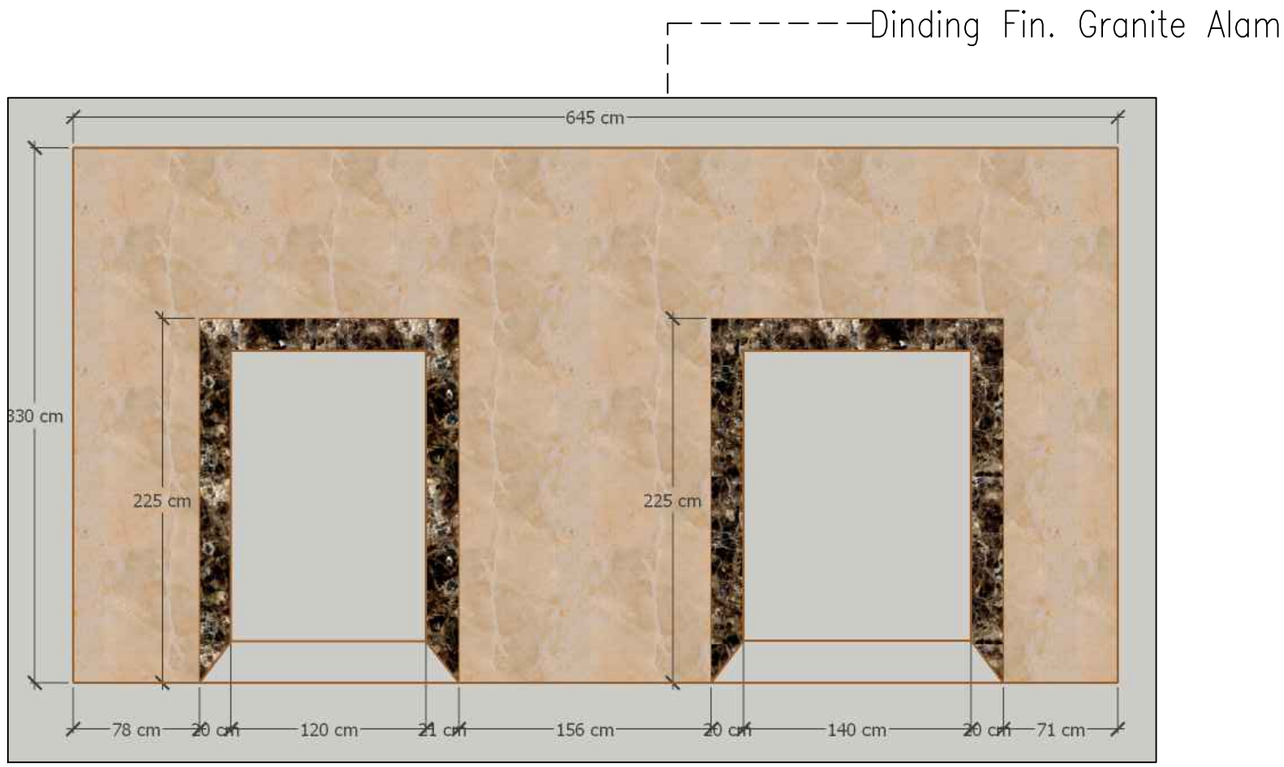

JAMP LIFT LANTAI 02 (SISI TIMUR)

SKALA 1:40

KETERANGAN

REVISI

PEKERJAAN

PEMBANGUNAN TAHAP II GEDUNG PAVILIUN VIP DAN VVIP RSUD KARDINAH

LOKASI

JL. AIP.KS. Tubun No.2, Kota Tegal

PEMBERI TUGAS

PEMERINTAH KOTA TEGAL
RUMAH SAKIT UMUM DAERAH KARDINAH
Jl. AIP. KS. Tubun No. 2 Kota Tegal
Telp. (0283) 593377 / 594077 / 541859, Fax (0283) 352131 Kode Pos 52124
Web: http://www.rsudkardinah.tegalkota.go.id – E-mail :

MENGETAHUI DAN MENYETUJUI

Direktur RSUD KARDINAH Tegal
Merangkap Pejabat Pembuat Komitmen

dr. Haryo Teguh, Sp.s, M.si, Med
NIP: 197 10518 200112 1 001

MANAJEMEN KONTRUKSI (MK)

PT. SOLUSI UTAMA KONSULTAN
PLANNING - ENGINEERING - MANAGEMENT

PT. SOLUSI UTAMA KONSULTAN

Ir. Ahmad Handri Widiyanto, ST., MT.
Team Leader

KONTRAKTOR PELAKSANA

PT. MATRA KARYA
General Contractor
Alamat : Jl. Pulogan Tonton Pelajar Jongkang Sambatejo - Sleman Yogyakarta
Email : matrakaryajogja2@gmail.com, IG : matrakarya_
Telp : 0274 - 450574 / 4230753
KAN LSBMK3-006-IDN

PT. MATRA KARYA

Prabadi Suryandaru, ST
Project Manager

JUDUL GAMBAR	SKALA
DENAH JAMP LIFT	1 : 40

NO. GAMBAR	DISIPLIN
03	

TAHUN	UK. KERTAS	JMLH GBR
2024	A3	10

ASBUILT DRAWING

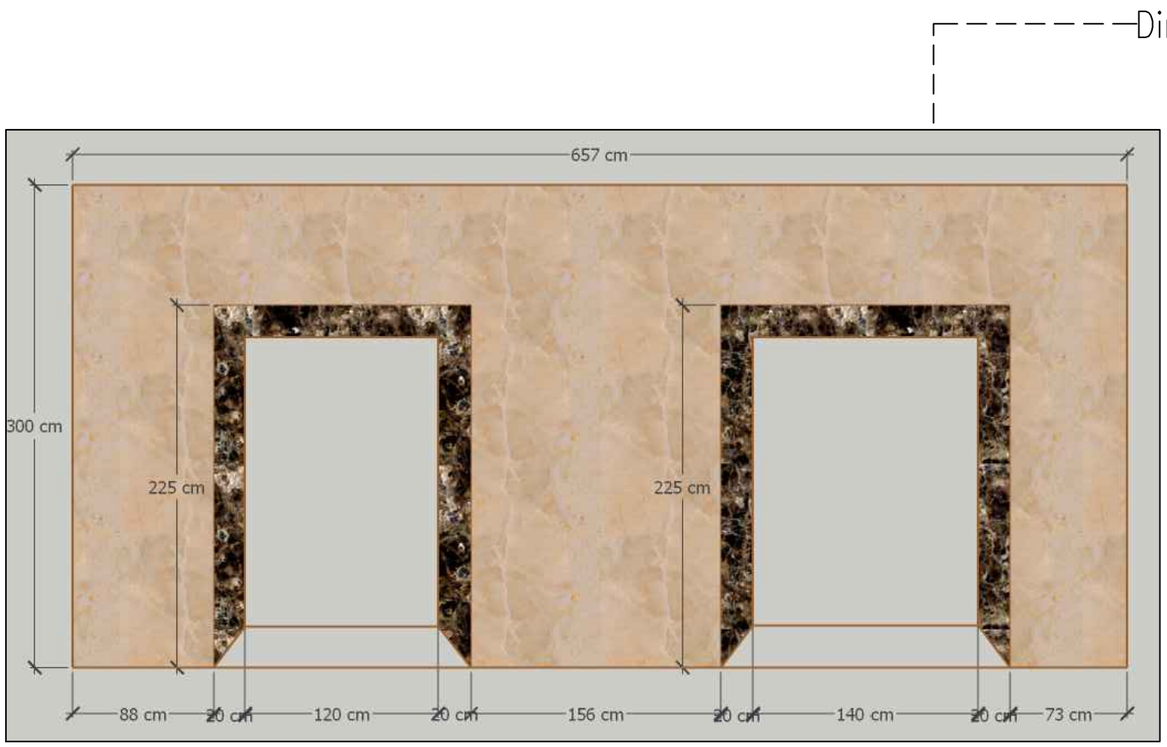

JAMP LIFT LANTAI 03 (SISI TIMUR)

SKALA 1:40

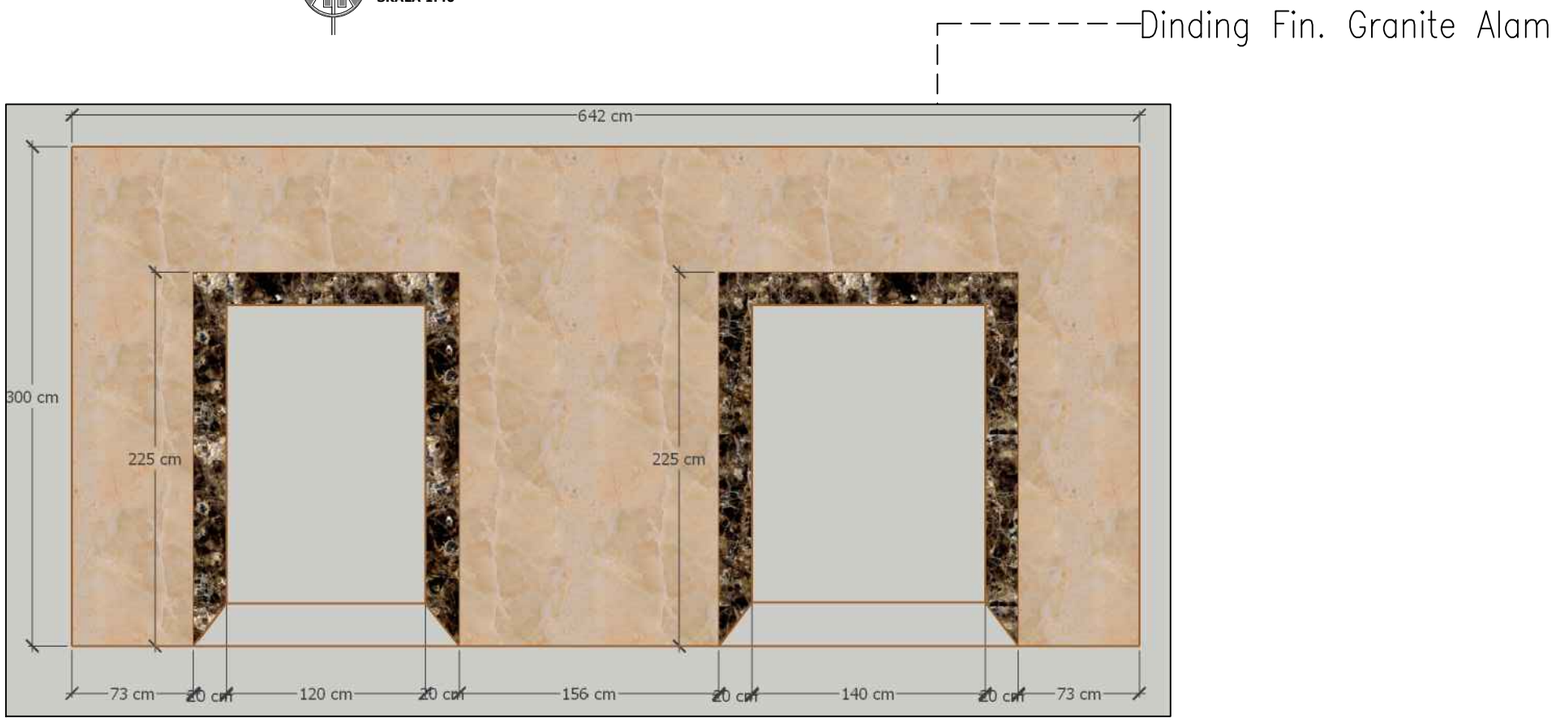

JAMP LIFT LANTAI 04 (SISI TIMUR)

SKALA 1:40

KETERANGAN
REVISI
PEKERJAAN
PEMBANGUNAN TAHAP II GEDUNG PAVILIUN VIP DAN VVIP RSUD KARDINAH
LOKASI
JL. AIP.KS. Tubun No.2, Kota Tegal
PEMBERI TUGAS
PEMERINTAH KOTA TEGAL RUMAH SAKIT UMUM DAERAH KARDINAH Jl. AIP. KS. Tubun No. 2 Kota Tegal Telp. (0283) 350377 / 350477 / 341859, Fax (0283) 352131 Kode Pos 52124 Web: http://www.rsudkardinah.tegalkota.go.id – E-mail :
MENGETAHUI DAN MENYETUJUI
Direktur RSUD KARDINAH Tegal Merangkap Pejabat Pembuat Komitmen
dr. Haryo Teguh, Sp.s, M.si, Med **NIP: 197 10518 200112 1 001**
MANAJEMEN KONTRUKSI (MK)
PT. SOLUSI UTAMA KONSULTAN PLANNING - ENGINEERING - MANAGEMENT
PT. SOLUSI UTAMA KONSULTAN
Ir. Ahmad Handri Widiyanto, ST., MT. **Team Leader**
KONTRAKTOR PELAKSANA
PT. MATRA KARYA General Contractor KAN LSSMK3-006-IDN
PT. MATRA KARYA
Prabadi Suryandaru, ST **Project Manager**

JUDUL GAMBAR	SKALA
DENAH JAMP LIFT	1 : 40

NO. GAMBAR	DISIPLIN
04	

TAHUN	UK. KERTAS	JMLH GBR
2024	A3	10

ASBUILT DRAWING

JAMP LIFT LANTAI 05 (SISI TIMUR)

SKALA 1:40

KETERANGAN
REVISI
PEKERJAAN
PEMBANGUNAN TAHAP II GEDUNG PAVILIUN VIP DAN VVIP RSUD KARDINAH
LOKASI
JL. AIP.KS. Tubun No.2, Kota Tegal
PEMBERI TUGAS
PEMERINTAH KOTA TEGAL RUMAH SAKIT UMUM DAERAH KARDINAH Jl. AIP. KS. Tubun No. 2 Kota Tegal Telp. (0283) 350377 / 350477 / 346877 / 341859, Fax (0283) 352131 Kode Pos 52124 Web: http://www.rsudkardinah.tegalkota.go.id – E-mail :
MENGETAHUI DAN MENYETUJUI
Direktur RSUD KARDINAH Tegal Merangkap Pejabat Pembuat Komitmen **dr. Haryo Teguh, Sp.s, M.si, Med** **NIP: 197 10518 200112 1 001**
MANAJEMEN KONTRUKSI (MK)
PT. SOLUSI UTAMA KONSULTAN PLANNING - ENGINEERING - MANAGEMENT **PT. SOLUSI UTAMA KONSULTAN** **Ir. Ahmad Handri Widiyanto, ST., MT.** **Team Leader**
KONTRAKTOR PELAKSANA
PT. MATRA KARYA General Contractor Alamat : Jl. Pelajar Tentara Pelajar Jongkang Sardonjo - Sleman Yogyakarta Email : matrakaryajogja2@gmail.com, IG : matrakarya_ Telp : 0274 - 4505774 / 4267551 LSBUMK3-008-IDN **PT. MATRA KARYA** **Prabadi Suryandaru, ST** **Project Manager**

JUDUL GAMBAR	SKALA
DENAH JAMP LIFT	1 : 40

NO. GAMBAR	DISIPLIN
05	

TAHUN	UK. KERTAS	JMLH GBR
2024	A3	10

ASBUILT DRAWING

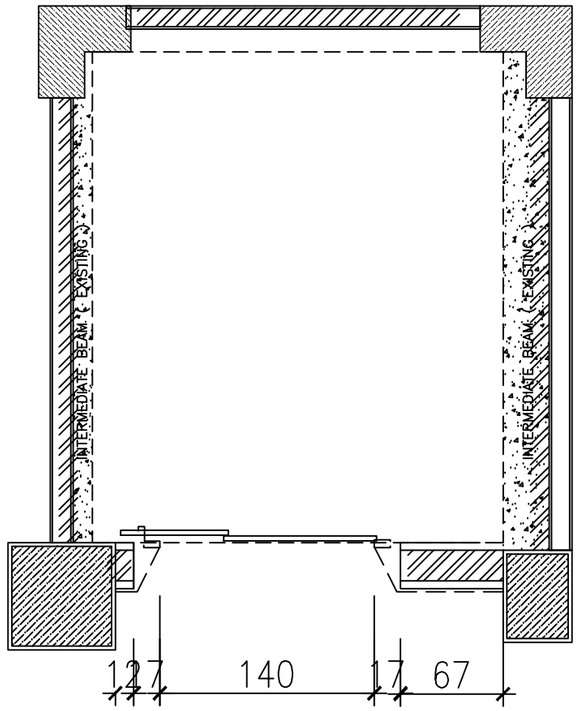

DENAH JAMP LIFT LT. 01 (SISI BARAT)

SKALA 1:40

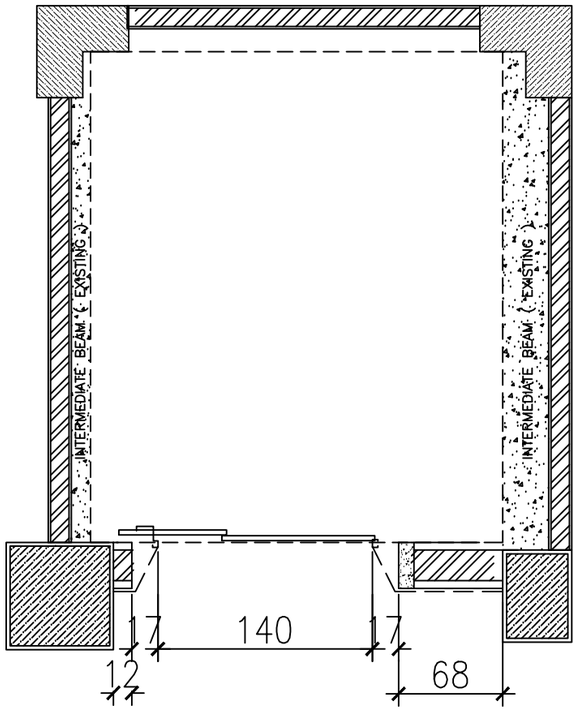

DENAH JAMP LIFT LT. 02 (SISI BARAT)

SKALA 1:40

KETERANGAN

REVISI

PEKERJAAN

PEMBANGUNAN TAHAP II GEDUNG PAVILIUN VIP DAN VVIP RSUD KARDINAH

LOKASI

JL. AIP.KS. Tubun No.2, Kota Tegal

PEMBERI TUGAS

PEMERINTAH KOTA TEGAL
RUMAH SAKIT UMUM DAERAH KARDINAH
Jl. AIP. KS. Tubun No. 2 Kota Tegal
Telp. (0283) 350377 / 350477 / 341859, Fax (0283) 352131 Kode Pos 52124
Web: http://www.rsudkardinah.tegalkota.go.id – E-mail :

MENGETAHUI DAN MENYETUJUI

Direktur RSUD KARDINAH Tegal
Merangkap Pejabat Pembuat Komitmen

dr. Haryo Teguh, Sp.s, M.si, Med
NIP: 197 10518 200112 1 001

MANAJEMEN KONTRUKSI (MK)

PT. SOLUSI UTAMA KONSULTAN
PLANNING - ENGINEERING - MANAGEMENT

PT. SOLUSI UTAMA KONSULTAN

Ir. Ahmad Handri Widiyanto, ST., MT.
Team Leader

KONTRAKTOR PELAKSANA

PT. MATRA KARYA
General Contractor
Alamat : Jl. Pelajar Tentara Pelajar Jeruk-nang Sembuja- Sleman Yogyakarta
Email : matrakaryajogja2@gmail.com, IG : matrakarya_
Telp : 0274 - 450274 / 4230755
KAN LSSMK3-006-IDN

PT. MATRA KARYA

Prabadi Suryandaru, ST
Project Manager

JUDUL GAMBAR	SKALA
DENAH JAMP LIFT	1 : 40

NO. GAMBAR	DISIPLIN
06	

TAHUN	UK. KERTAS	JMLH GBR
2024	A3	10

ASBUILT DRAWING

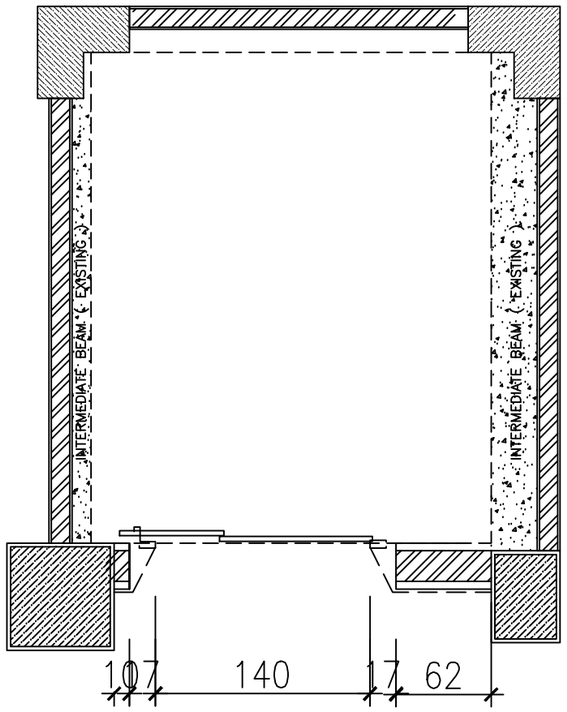

DENAH JAMP LIFT LT. 03 (SISI BARAT)

SKALA 1:40

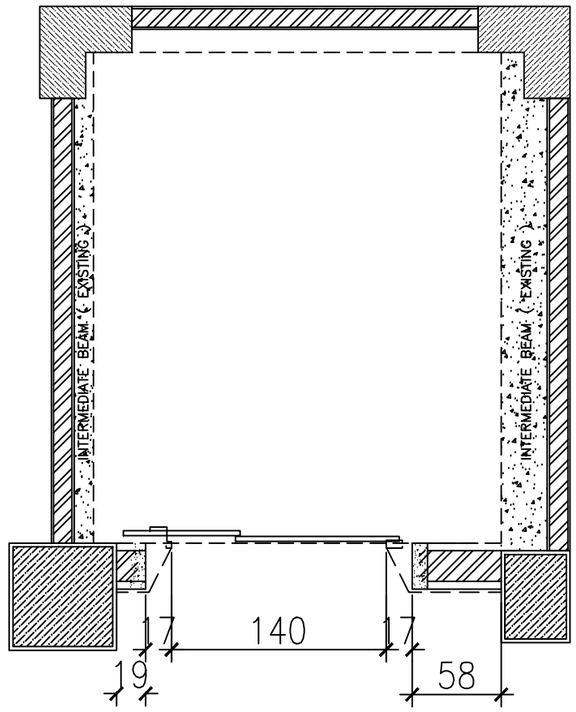

DENAH JAMP LIFT LT. 04 (SISI BARAT)

SKALA 1:40

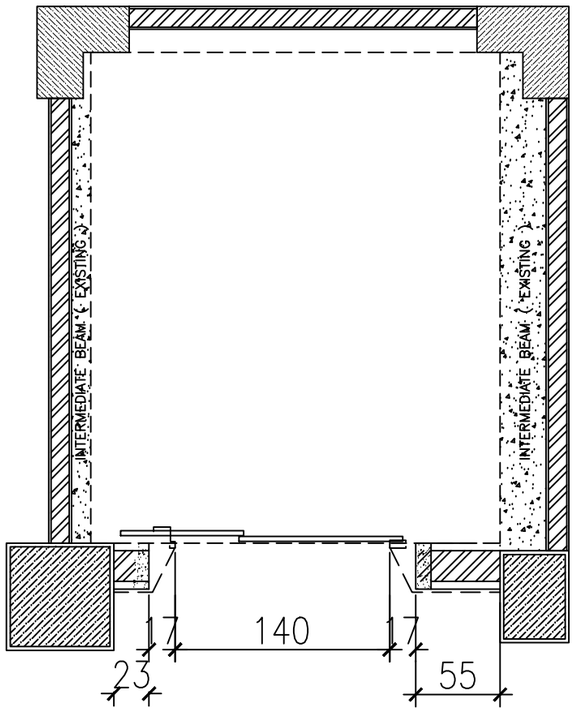

DENAH JAMP LIFT LT. 05 (SISI BARAT)

SKALA 1:40

KETERANGAN

REVISI

PEKERJAAN

PEMBANGUNAN TAHAP II GEDUNG PAVILIUN VIP DAN VVIP RSUD KARDINAH

LOKASI

JL. AIP.KS. Tubun No.2, Kota Tegal

PEMBERI TUGAS

PEMERINTAH KOTA TEGAL
RUMAH SAKIT UMUM DAERAH KARDINAH
Jl. AIP. KS. Tubun No. 2 Kota Tegal
Telp. (0283) 350377 / 350477 / 341859, Fax (0283) 352131 Kode Pos 52124
Web : http://www.rsudkardinah.tegalkota.go.id – E-mail :

MENGETAHUI DAN MENYETUJUI

Direktur RSUD KARDINAH Tegal
Merangkap Pejabat Pembuat Komitmen

dr. Haryo Teguh, Sp.s, M.si, Med
NIP: 197 10518 200112 1 001

MANAJEMEN KONTRUKSI (MK)

PT. SOLUSI UTAMA KONSULTAN
PLANNING - ENGINEERING - MANAGEMENT

PT. SOLUSI UTAMA KONSULTAN

Ir. Ahmad Handri Widiyanto, ST., MT.
Team Leader

KONTRAKTOR PELAKSANA

PT. MATRA KARYA
General Contractor
Alamat : Jl. Palagan Tentara Pelajar Jengkang Sardonjo - Sleman Yogyakarta
Email : matrakaryagrp2@gmail.com, IG : matrakarya_
Telp : 0274 - 450574 / 4260753
LSSMK3-006-IDN

PT. MATRA KARYA

Prabadi Suryandaru, ST
Project Manager

JUDUL GAMBAR	SKALA
DENAH JAMP LIFT	1 : 40

NO. GAMBAR	DISIPLIN
07	

TAHUN	UK. KERTAS	JMLH GBR
2024	A3	10

ASBUILT DRAWING

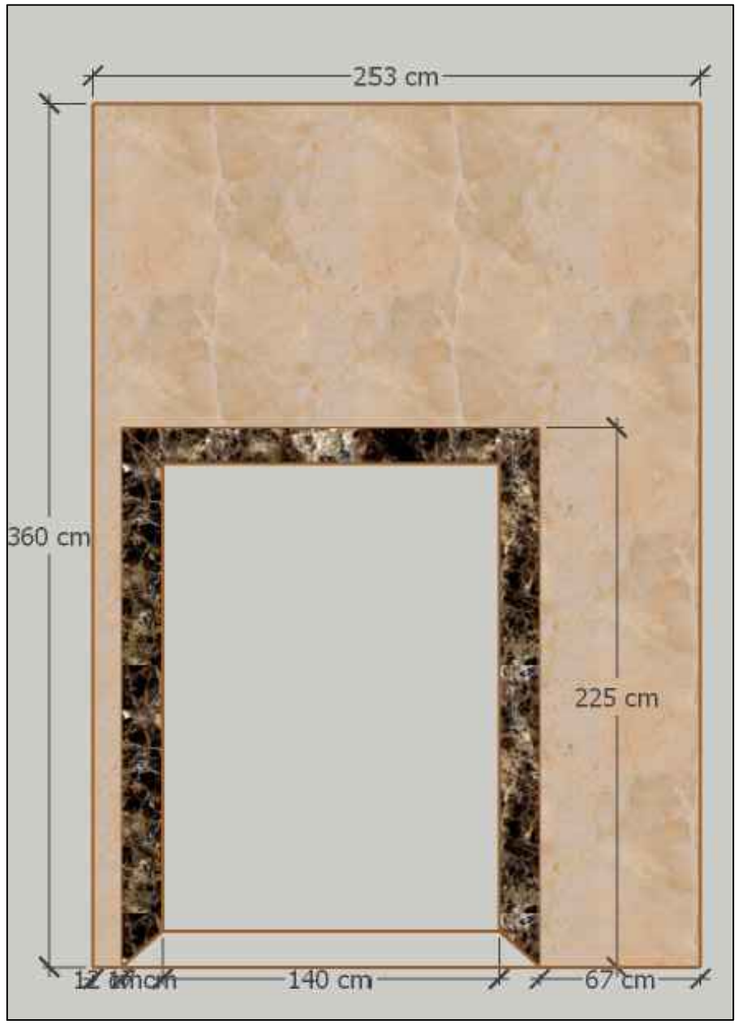

JAMP LIFT LANTAI 01
SKALA 1:40

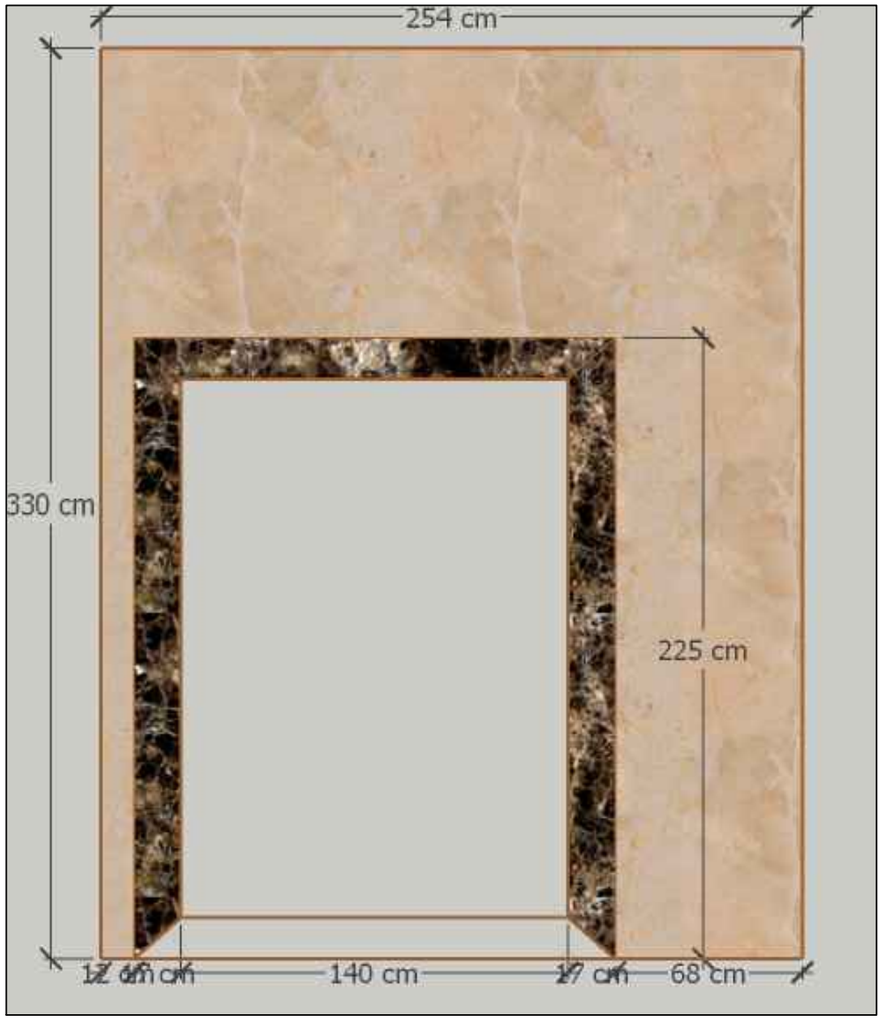

JAMP LIFT LANTAI 02
SKALA 1:40

KETERANGAN

REVISI

PEKERJAAN

PEMBANGUNAN TAHAP II GEDUNG PAVILIUN VIP DAN VVIP RSUD KARDINAH

LOKASI

JL. AIP.KS. Tubun No.2, Kota Tegal

PEMBERI TUGAS

PEMERINTAH KOTA TEGAL
RUMAH SAKIT UMUM DAERAH KARDINAH
Jl. AIP. KS. Tubun No. 2 Kota Tegal
Telp. (0283) 350377 / 350477 / 341859, Fax (0283) 352131 Kode Pos 52124
Web: http://www.rsudkardinah.tegalkota.go.id – E-mail :

MENGETAHUI DAN MENYETUJUI

Direktur RSUD KARDINAH Tegal
Merangkap Pejabat Pembuat Komitmen

dr. Haryo Teguh, Sp.s, M.si, Med
NIP: 197 10518 200112 1 001

MANAJEMEN KONTRUKSI (MK)

PT. SOLUSI UTAMA KONSULTAN
PLANNING - ENGINEERING - MANAGEMENT

PT. SOLUSI UTAMA KONSULTAN

Ir. Ahmad Handri Widiyanto, ST., MT.
Team Leader

KONTRAKTOR PELAKSANA

PT. MATRA KARYA
General Contractor
Alamat : Jl. Palagan Tentara Pelajar Jongkang Sardonoharjo - Sleman Yogyakarta
Email : matrakaryajogja2@gmail.com, IG : matrakarya_
Telp : 0274 - 4505714 - 4230754
KAN LBSMK3-006-IDN

PT. MATRA KARYA

Prabadi Suryandaru, ST
Project Manager

JUDUL GAMBAR	SKALA
DENAH JAMP LIFT	1 : 40

NO. GAMBAR	DISIPLIN
08	

TAHUN	UK. KERTAS	JMLH GBR
2024	A3	10

ASBUILT DRAWING

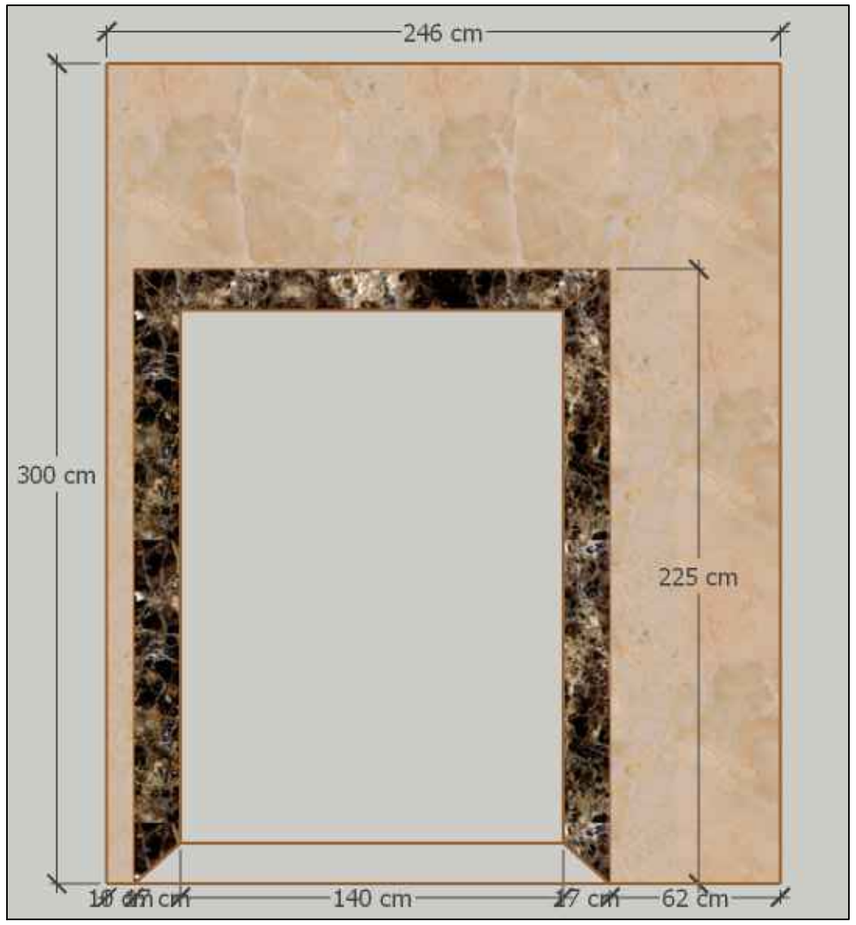

JAMP LIFT LANTAI 03

SKALA 1:40

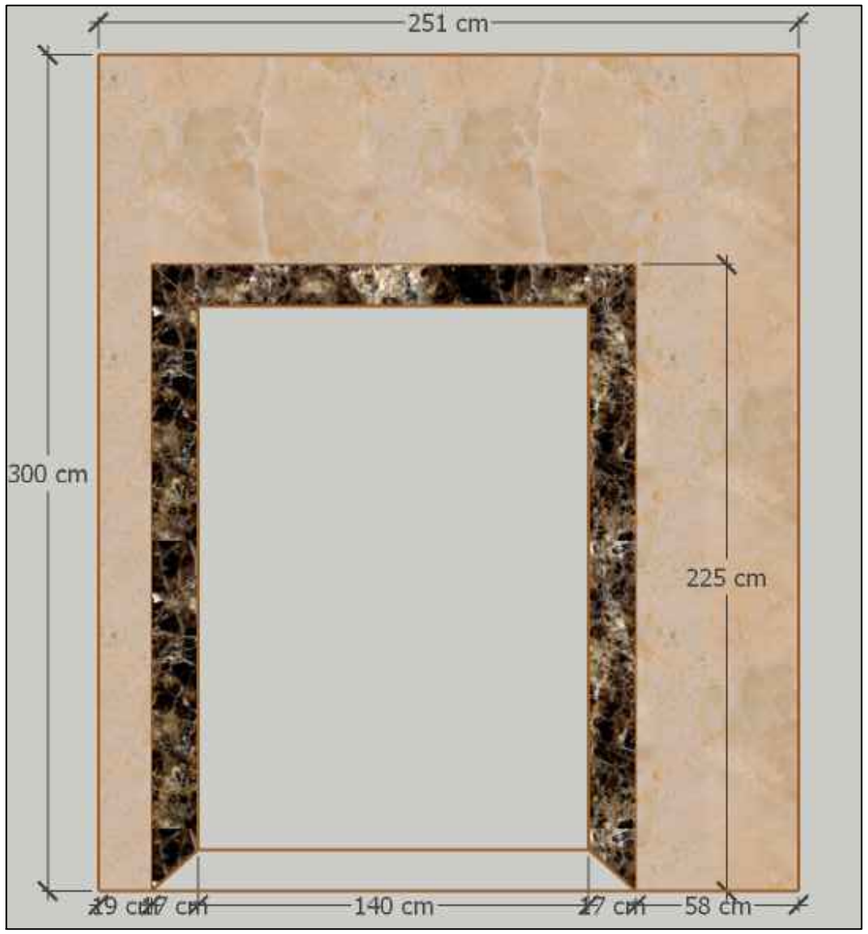

JAMP LIFT LANTAI 04

SKALA 1:40

KETERANGAN
REVISI
PEKERJAAN
PEMBANGUNAN TAHAP II GEDUNG PAVILIUN VIP DAN VVIP RSUD KARDINAH
LOKASI
JL. AIP.KS. Tubun No.2, Kota Tegal
PEMBERI TUGAS
PEMERINTAH KOTA TEGAL RUMAH SAKIT UMUM DAERAH KARDINAH Jl. AIP. KS. Tubun No. 2 Kota Tegal Telp. (0283) 350377 / 350477 / 348858, Fax (0283) 352131 Kode Pos 52124 Web: http://www.rsudkardinah.tegalkota.go.id – E-mail :
MENGETAHUI DAN MENYETUJUI
Direktur RSUD KARDINAH Tegal Merangkap Pejabat Pembuat Komitmen
dr. Haryo Teguh, Sp.s, M.si, Med **NIP: 197 10518 200112 1 001**
MANAJEMEN KONTRUKSI (MK)
PT. SOLUSI UTAMA KONSULTAN PLANNING - ENGINEERING - MANAGEMENT
PT. SOLUSI UTAMA KONSULTAN
Ir. Ahmad Handri Widiyanto, ST., MT. **Team Leader**
KONTRAKTOR PELAKSANA
PT. MATRA KARYA General Contractor Alamat : Jl. Pelajar Tentara Pelajar Jongkang Sardonoharjo - Sleman Yogyakarta Email : matrakaryajogja2@gmail.com, IG : matrakarya_ Telp : 0274 - 4505774 / 4267553 KAN LSSMK3-008-IDN
PT. MATRA KARYA
Prabadi Suryandaru, ST **Project Manager**

JUDUL GAMBAR	SKALA
DENAH JAMP LIFT	1 : 40

NO. GAMBAR	DISIPLIN
09	

TAHUN	UK. KERTAS	JMLH GBR
2024	A3	10

ASBUILT DRAWING

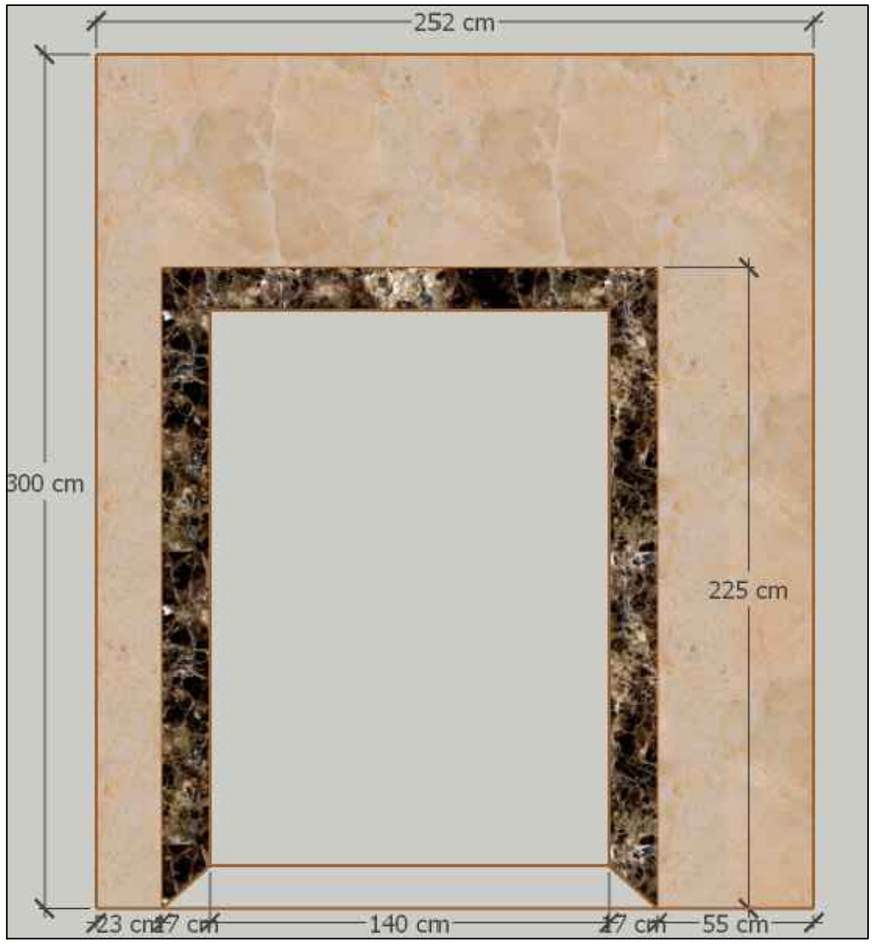

JAMP LIFT LANTAI 05

SKALA 1:40

KETERANGAN
REVISI
PEKERJAAN
PEMBANGUNAN TAHAP II GEDUNG PAVILIUN VIP DAN VVIP RSUD KARDINAH
LOKASI
JL. AIP.KS. Tubun No.2, Kota Tegal
PEMBERI TUGAS
PEMERINTAH KOTA TEGAL RUMAH SAKIT UMUM DAERAH KARDINAH Jl. AIP. KS. Tubun No. 2 Kota Tegal Telp. (0283) 350377 / 350477 / 341859, Fax (0283) 352131 Kode Pos 52124 Web: http://www.rsudkardinah.tegalkota.go.id – E-mail :
MENGETAHUI DAN MENYETUJUI
Direktur RSUD KARDINAH Tegal Merangkap Pejabat Pembuat Komitmen
dr. Haryo Teguh, Sp.s, M.si, Med **NIP: 197 10518 200112 1 001**
MANAJEMEN KONTRUKSI (MK)
PT. SOLUSI UTAMA KONSULTAN PLANNING - ENGINEERING - MANAGEMENT
PT. SOLUSI UTAMA KONSULTAN
Ir. Ahmad Handri Widiyanto, ST., MT. **Team Leader**
KONTRAKTOR PELAKSANA
PT. MATRA KARYA General Contractor Alamat : Jl. Pulogan Tamun Pelajar Jongkang Sariharjo - Sleman Yogyakarta Email : matrakaryajogja2@gmail.com, IG : matrakarya_ Telp : 4274 - 450274 / 4267551 KAN LSBMK3-006-IDN
PT. MATRA KARYA
Prabadi Suryandaru, ST **Project Manager**

JUDUL GAMBAR	SKALA
DENAH JAMP LIFT	1 : 40

NO. GAMBAR	DISIPLIN
10	

TAHUN	UK. KERTAS	JMLH GBR
2024	A3	10

ASBUILT DRAWING

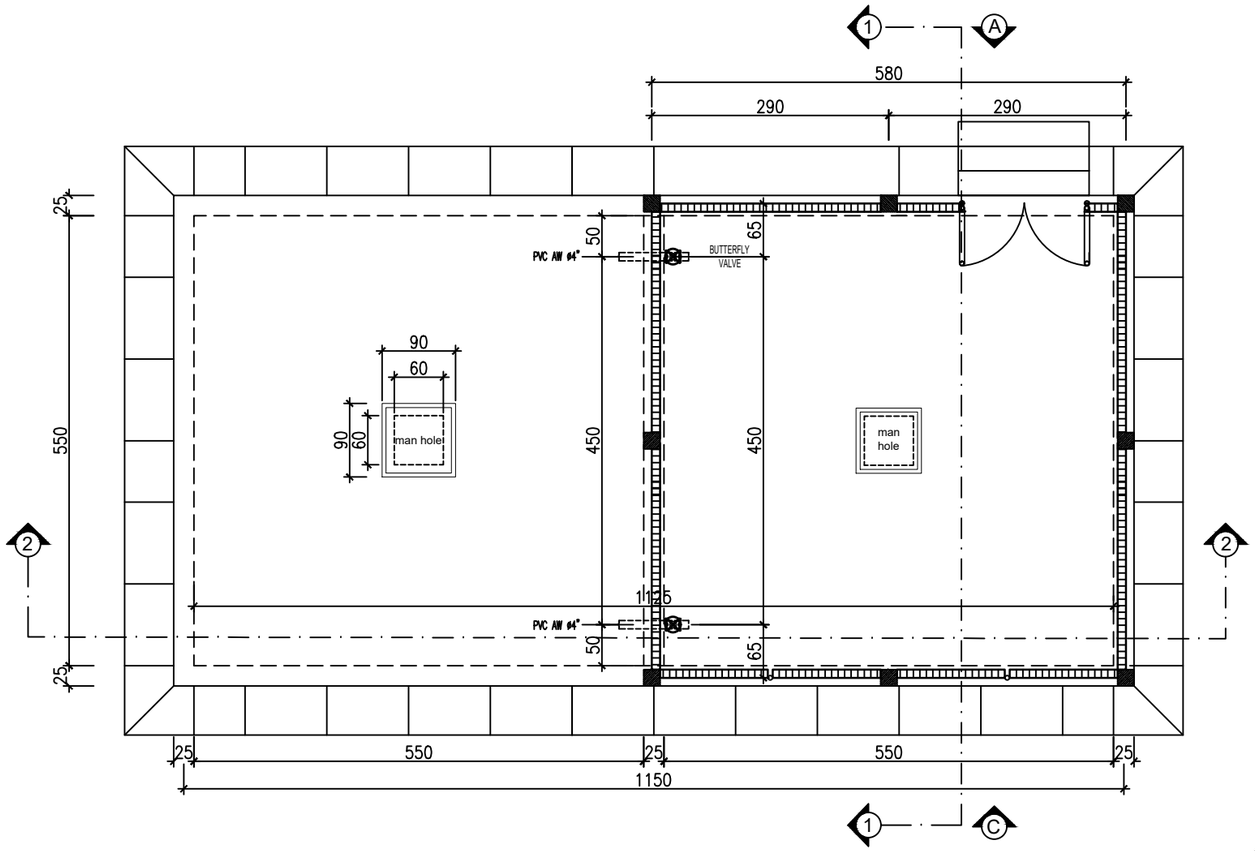

DENAH RUMAH POMPA DAN GWT

SKALA 1:100

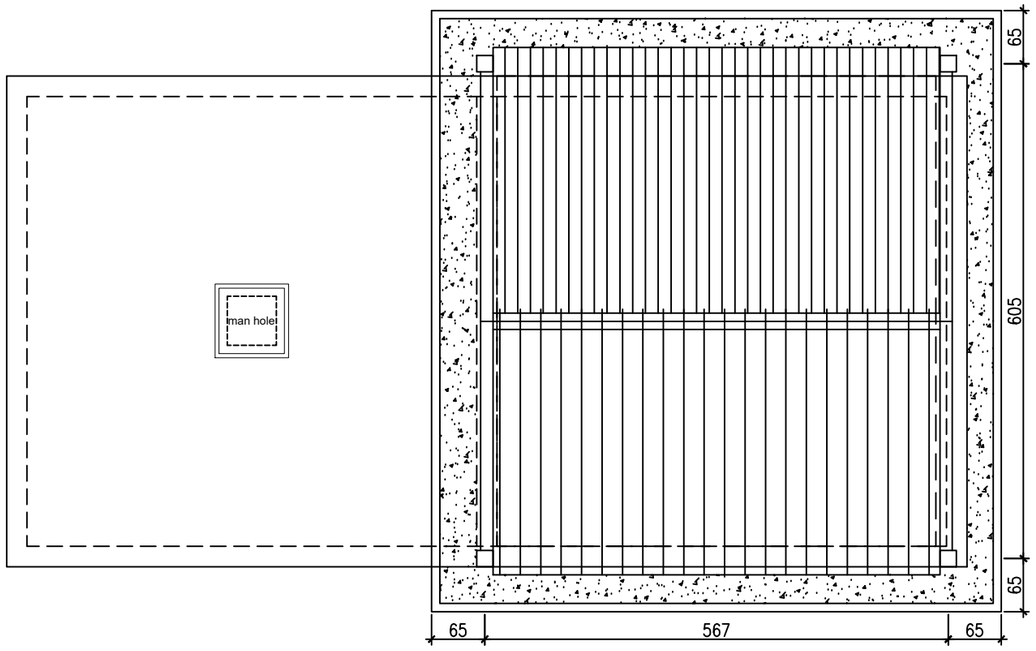

DENAH ATAP RUMAH POMPA DAN GWT

SKALA 1:100

KETERANGAN
REVISI
PEKERJAAN
PEMBANGUNAN TAHAP II GEDUNG PAVILIUN VIP DAN VVIP RSUD KARDINAH
LOKASI
JL. AIP.KS. Tubun No.2, Kota Tegal
PEMBERI TUGAS
PEMERINTAH KOTA TEGAL RUMAH SAKIT UMUM DAERAH KARDINAH Jl. AIP. KS. Tubun No. 2 Kota Tegal Telp. (0283) 360077 / 360477 / 360677 / 341938, Fax (0283) 353151 Kode Pos 52124 Web :http://www.rsukardinah.tegalkota.go.id – E-mail :
MENGETAHUI DAN MENYETUJUI
Direktur RSUD KARDINAH Tegal Merangkap Pejabat Pembuat Komitmen
dr. Haryo Teguh, Sp.s, M.si, Med **NIP: 197 10518 200112 1 001**
MANAJEMEN KONTRUKSI (MK)
PT. SOLUSI UTAMA KONSULTAN PLANNING - ENGINEERING - MANAGEMENT
PT. SOLUSI UTAMA KONSULTAN
Ir. Ahmad Handri Widiyanto, ST., MT. **Team Leader**
KONTRAKTOR PELAKSANA
PT. MATRA KARYA General Contractor Alamat : Jl. Pelajar Tentara Pelajar Jongkang Sardonoharjo – Sleman Yogyakarta Email : matrokaryajogja2@gmail.com, IG : matrokarya_ Telp. :0274 – 4505874 / 4285753 KAN LSSMK3-006-IDN
PT. MATRA KARYA
Prabadi Suryandaru, ST **Project Manager**

JUDUL GAMBAR	SKALA
DENAH RUMAH POMPA	1:100

NO. GAMBAR	DISIPLIN
01	

TAHUN	UK. KERTAS	JMLH GBR
2024	A3	18

ASBUILT DRAWING

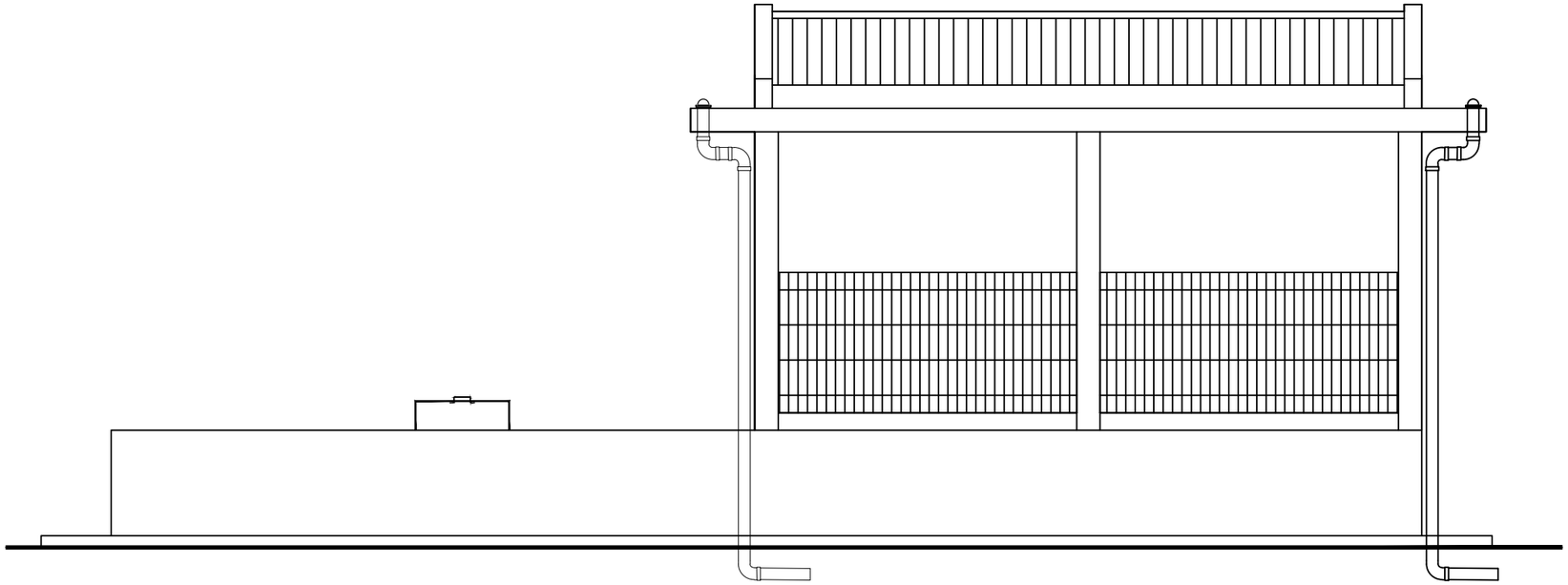

TAMPAK SELATAN

SKALA 1:100

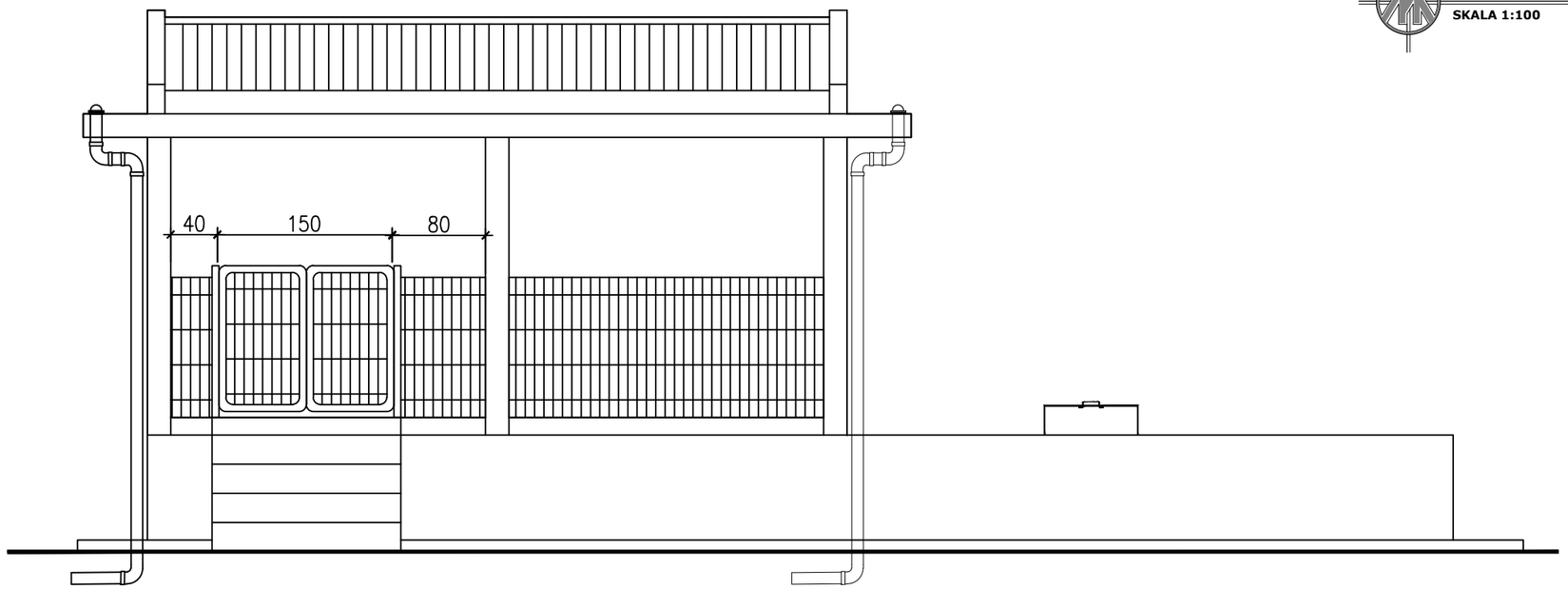

TAMPAK UTARA

SKALA 1:100

KETERANGAN
REVISI
PEKERJAAN
PEMBANGUNAN TAHAP II GEDUNG PAVILIUN VIP DAN VVIP RSUD KARDINAH
LOKASI
JL. AIP.KS. Tubun No.2, Kota Tegal
PEMBERI TUGAS
PEMERINTAH KOTA TEGAL RUMAH SAKIT UMUM DAERAH KARDINAH Jl. AIP. KS. Tuban No. 2 Kota Tegal Telp. (0283) 360377 / 360477 / 360677 / 341538, Fak (0283) 353121 Kode Pos 52124 Web :http://www.rsukardinah.tegalkota.go.id – E-mail :
MENGETAHUI DAN MENYETUJUI
Direktur RSUD KARDINAH Tegal Merangkap Pejabat Pembuat Komitmen **dr. Haryo Teguh, Sp.s, M.si, Med** **NIP: 197 10518 200112 1 001**
MANAJEMEN KONTRUKSI (MK)
PT. SOLUSI UTAMA KONSULTAN PLANNING - ENGINEERING - MANAGEMENT **PT. SOLUSI UTAMA KONSULTAN** **Ir. Ahmad Handri Widiyanto, ST., MT.** **Team Leader**
KONTRAKTOR PELAKSANA
PT. MATRA KARYA General Contractor Alamat : Jl. Palagan Tentara Pelajar Jongkang Sariharjo - Sleman Yogyakarta Email : matrakaryajogja2@gmail.com, Bl : matrakarya_ Tdp : 0274 - 4368574 / 4285755 KAN LSSMK3-006-IDN **PT. MATRA KARYA** **Prabadi Suryandaru, ST** **Project Manager**

JUDUL GAMBAR	SKALA
TAMPAK RUMAH POMPA	1 : 100

NO. GAMBAR	DISIPLIN	
02		
TAHUN	**UK. KERTAS**	**JMLH GBR**
2024	A3	18

ASBUILT DRAWING

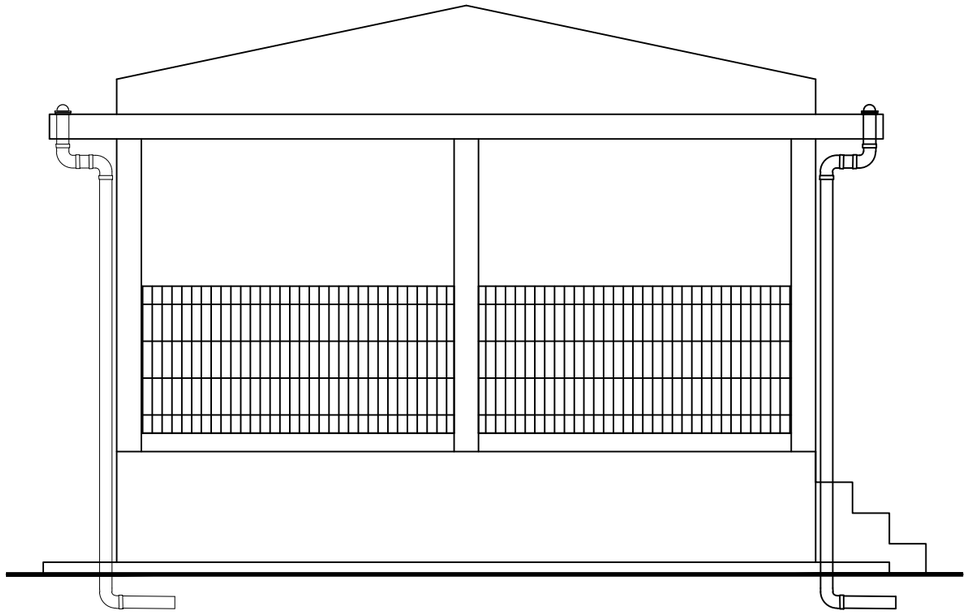

TAMPAK TIMUR

SKALA 1:100

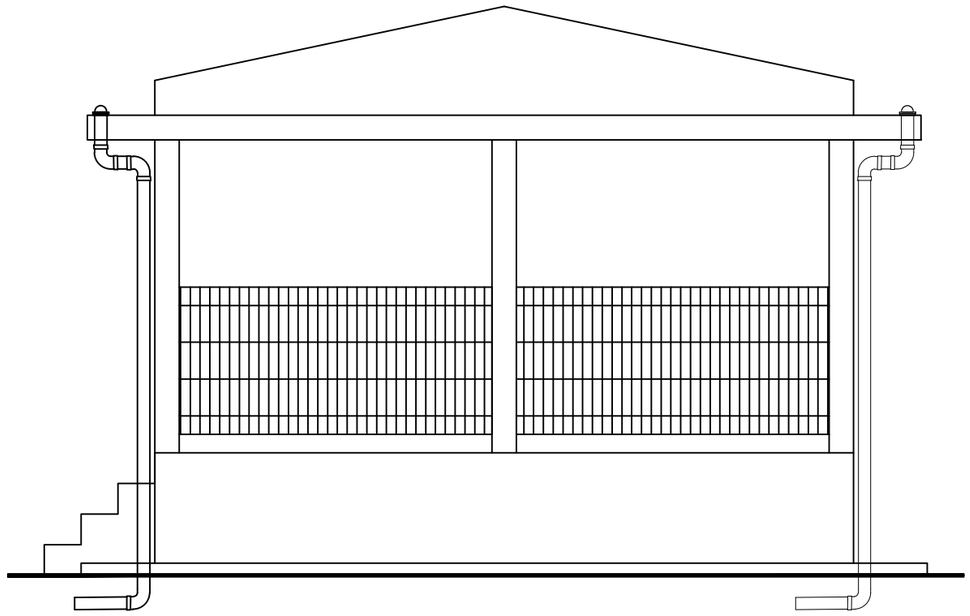

TAMPAK BARAT

SKALA 1:100

KETERANGAN

REVISI

PEKERJAAN

PEMBANGUNAN TAHAP II GEDUNG PAVILIUN VIP DAN VVIP RSUD KARDINAH

LOKASI

JL. AIP.KS. Tubun No.2, Kota Tegal

PEMBERI TUGAS

PEMERINTAH KOTA TEGAL
RUMAH SAKIT UMUM DAERAH KARDINAH
Jl. AIP. KS. Tuban No. 2 Kota Tegal
Telp. (0283) 360277 / 360477 / 360677 / 341538, Fak (0283) 353121 Kode Pos 52124
Web :http://www.rsukardinah.tegalkota.go.id – E-mail :

MENGETAHUI DAN MENYETUJUI

Direktur RSUD KARDINAH Tegal
Merangkap Pejabat Pembuat Komitmen

dr. Haryo Teguh, Sp.s, M.si, Med
NIP: 197 10518 200112 1 001

MANAJEMEN KONTRUKSI (MK)

PT. SOLUSI UTAMA KONSULTAN
PLANNING - ENGINEERING - MANAGEMENT

PT. SOLUSI UTAMA KONSULTAN

Ir. Ahmad Handri Widiyanto, ST., MT.
Team Leader

KONTRAKTOR PELAKSANA

PT. MATRA KARYA
General Contractor
Alamat : Jl. Palagan Tentara Pelajar Jongkang Sariharjo - Sleman Yogyakarta
Email : matrakaryajogja2@gmail.com, Bl : matrakarya_
Telp : 0274 - 4568754 / 4285755
LSSMK3-006-IDN

PT. MATRA KARYA

Prabadi Suryandaru, ST
Project Manager

JUDUL GAMBAR	SKALA
TAMPAK RUMAH POMPA	1 : 100

NO. GAMBAR	DISIPLIN
03	

TAHUN	UK. KERTAS	JMLH GBR
2024	A3	18

ASBUILT DRAWING

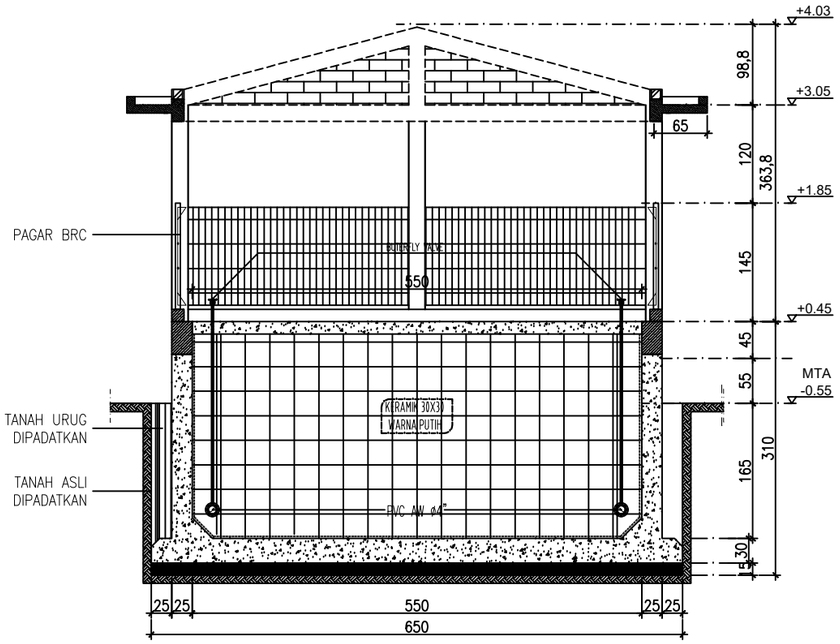

POTONGAN 1-1

POTONGAN 1-1
SKALA 1:100

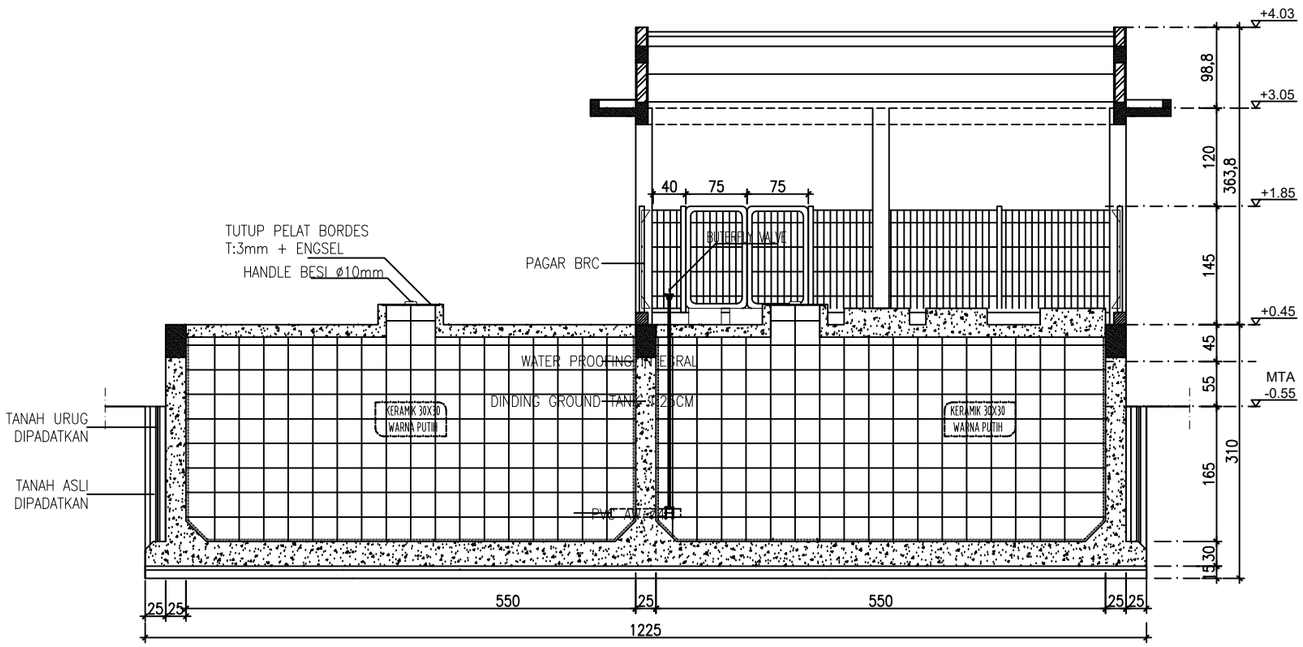

POTONGAN 2-2
SKALA 1:100

KETERANGAN
REVISI
PEKERJAAN
PEMBANGUNAN TAHAP II GEDUNG PAVILIUN VIP DAN VVIP RSUD KARDINAH
LOKASI
JL. AIP.KS. Tubun No.2, Kota Tegal
PEMBERI TUGAS
PEMERINTAH KOTA TEGAL RUMAH SAKIT UMUM DAERAH KARDINAH Jl. AIP. KS. Tubun No. 2 Kota Tegal Telp. (0283) 360077 / 360477 / 360677 / 341938, Fax (0283) 353151 Kode Pos 52124 Web :http://www.rsukardinah.tegalkota.go.id – E-mail :
MENGETAHUI DAN MENYETUJUI
Direktur RSUD KARDINAH Tegal Merangkap Pejabat Pembuat Komitmen
dr. Haryo Teguh, Sp.s, M.si, Med **NIP: 197 10518 200112 1 001**
MANAJEMEN KONTRUKSI (MK)
PT. SOLUSI UTAMA KONSULTAN PLANNING - ENGINEERING - MANAGEMENT
PT. SOLUSI UTAMA KONSULTAN
Ir. Ahmad Handri Widiyanto, ST., MT. **Team Leader**
KONTRAKTOR PELAKSANA
PT. MATRA KARYA General Contractor Alamat : Jl. Pelajar Tentara Pelajar Jongkang Sariharjo - Sleman Yogyakarta Email : matrakaryajogja2@gmail.com, IG : matrakarya_ Telp : 0274 - 4500714 / 4280755 KAN LSSMK3-006-IDN
PT. MATRA KARYA
Prabadi Suryandaru, ST **Project Manager**

JUDUL GAMBAR	SKALA
POTONGAN RUMAH POMPA	1:100

NO. GAMBAR	DISIPLIN	
04		
TAHUN	**UK. KERTAS**	**JMLH GBR**
2024	A3	18

ASBUILT DRAWING

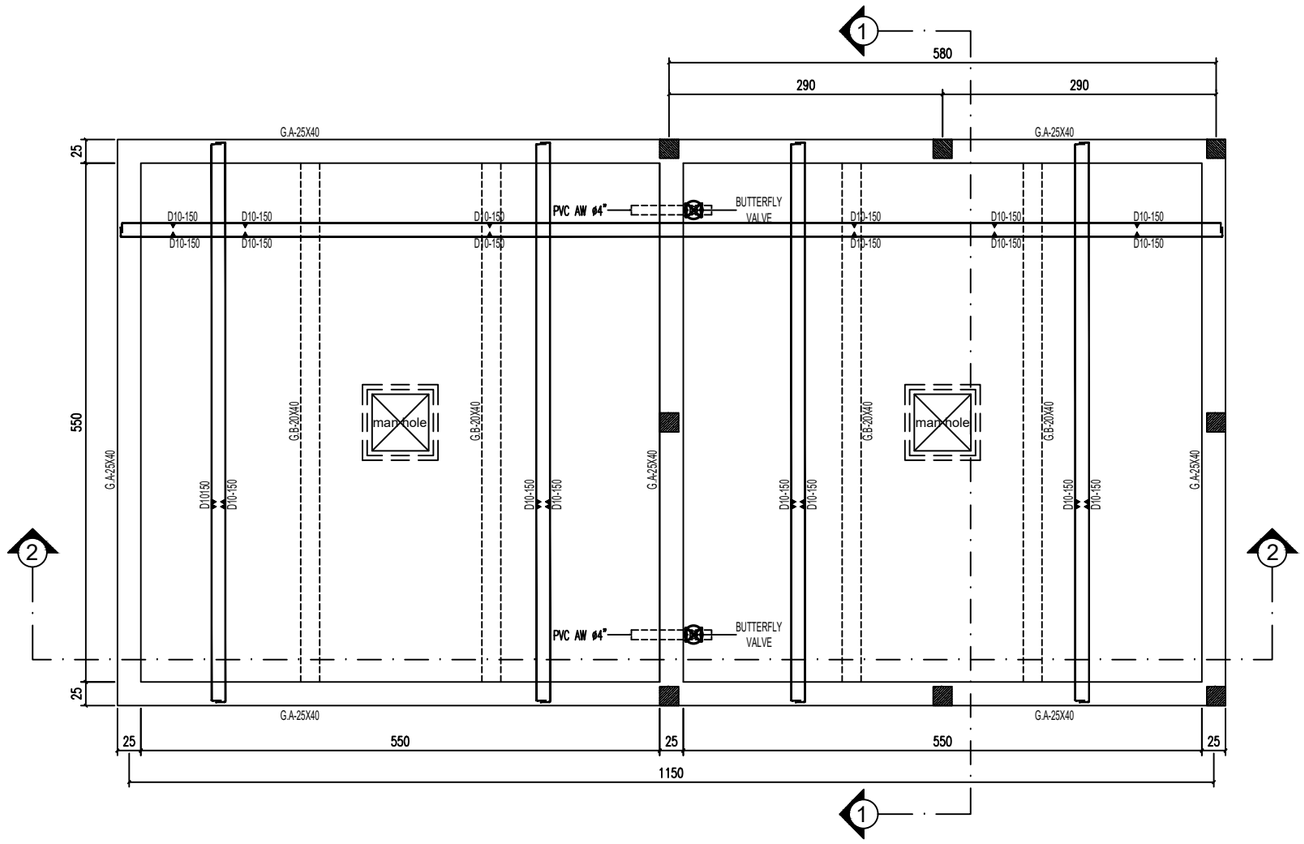

DENAH PLAT GWT

SKALA 1:100

KETERANGAN

DATA MUTU BAHAN :

1. MUTU BETON GWT : fc' 30 MPa
2. MUTU BAJA TULANGAN :
   fy = 420 MPa (BjTS-420B)
   untuk notasi D (ULIR) (D ≥ 10mm)
3. MUTU BAJA PROFIL BJ 37
4. DIMENSI STRUKTUR DALAM cm
5. DETAIL DAN JARAK TULANGAN DALAM mm

REVISI

PEKERJAAN

PEMBANGUNAN TAHAP II GEDUNG PAVILIUN VIP DAN VVIP RSUD KARDINAH

LOKASI

JL. AIP.KS. Tubun No.2, Kota Tegal

PEMBERI TUGAS

PEMERINTAH KOTA TEGAL
RUMAH SAKIT UMUM DAERAH KARDINAH
Jl. AIP. KS. Tubun No. 2 Kota Tegal
Telp. (0283) 360377 / 360477 / 360677 / 341939, Fax (0283) 363131 Kode Pos 52124
Web :http://www.rsukardinah.tegalkota.go.id – E-mail :

MENGETAHUI DAN MENYETUJUI

Direktur RSUD KARDINAH Tegal
Merangkap Pejabat Pembuat Komitmen

dr. Haryo Teguh, Sp.s, M.si, Med
NIP: 197 10518 200112 1 001

MANAJEMEN KONTRUKSI (MK)

PT. SOLUSI UTAMA KONSULTAN
PLANNING - ENGINEERING - MANAGEMENT

PT. SOLUSI UTAMA KONSULTAN

Ir. Ahmad Handri Widiyanto, ST., MT.
Team Leader

KONTRAKTOR PELAKSANA

PT. MATRA KARYA
General Contractor
Alamat : Jl. Pelajaran Tentara Pelajar Jongkong Sentherejo – Slemen Yogyakarta
Email : matrakaryagroup2@gmail.com, IG : matrakarya_
Telp : 0274 - 4505714 / 4505755
LSSMK3-006-IDN

PT. MATRA KARYA

Prabadi Suryandaru, ST
Project Manager

JUDUL GAMBAR	SKALA
DENAH PLAT GWT	1 : 100

NO. GAMBAR	DISIPLIN	
05		
TAHUN	**UK. KERTAS**	**JMLH GBR**
2024	A3	18

ASBUILT DRAWING

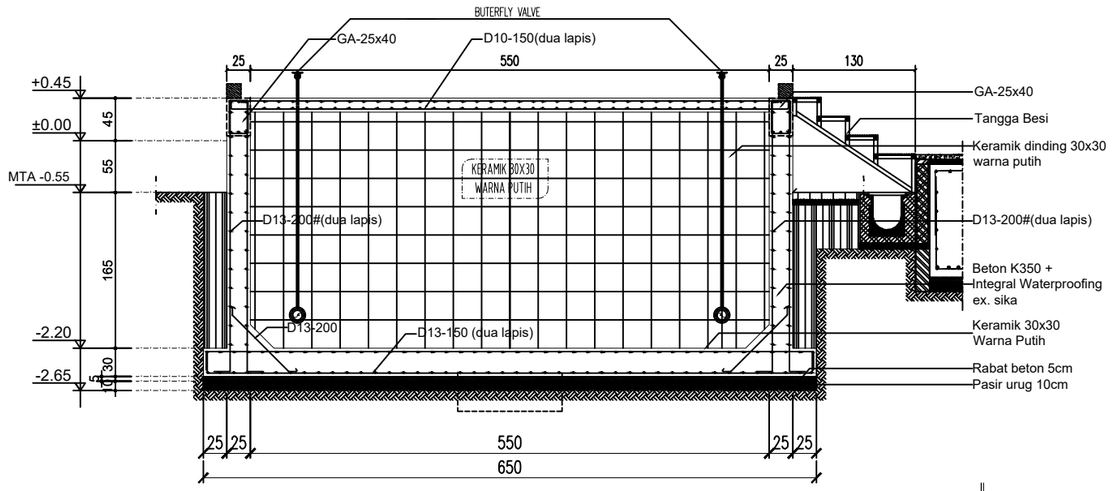

POTONGAN 1-1

SKALA 1:100

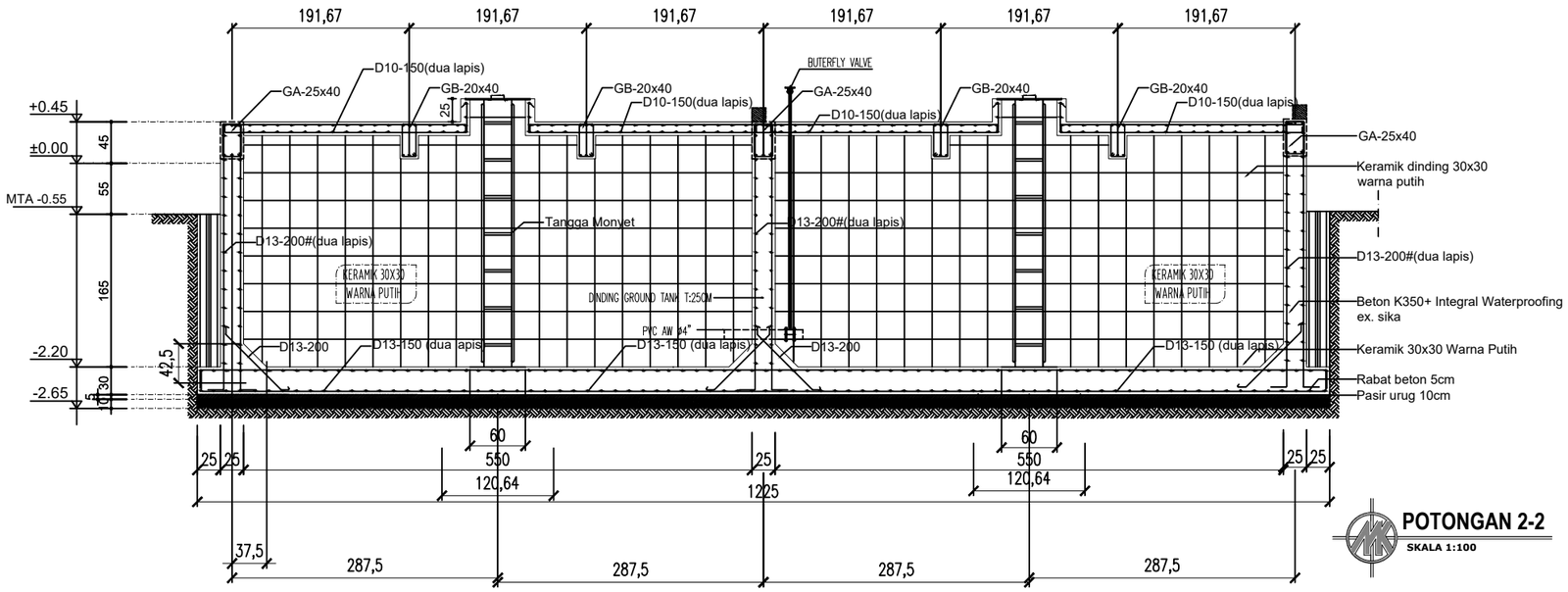

POTONGAN 2-2

SKALA 1:100

TYPE **BALOK**	GA–25x40	GB–20x40
DIMENSI	25x40	20x40
	TUMP/LAP	TUMP/LAP
POTONGAN	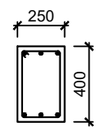	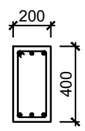
TUL. **ATAS**	3 D19	3 D16
TUL. **BAWAH**	3 D19	3 D16
TUL. SENGKANG	D10–150	D10–150

DETAIL BALOK

SKALA 1:100

KETERANGAN

DATA MUTU BAHAN :

1. MUTU BETON GWT : fc' 30 MPa
2. MUTU BAJA TULANGAN :
   fy = 420 MPa (BjTS-420B)
   untuk notasi D (ULIR) (D ≥ 10mm)
3. MUTU BAJA PROFIL BJ 37
4. DIMENSI STRUKTUR DALAM cm
5. DETAIL DAN JARAK TULANGAN DALAM mm

REVISI

PEKERJAAN

PEMBANGUNAN TAHAP II GEDUNG PAVILIUN VIP DAN VVIP RSUD KARDINAH

LOKASI

JL. AIP.KS. Tubun No.2, Kota Tegal

PEMBERI TUGAS

PEMERINTAH KOTA TEGAL
RUMAH SAKIT UMUM DAERAH KARDINAH
Jl. AIP. KS. Tubun No. 2 Kota Tegal
Telp. (0283) 360377 / 360477 / 360677 / 341939, Fax (0283) 363131 Kode Pos 52124
Web :http://www.rsukardinah.tegalkota.go.id – E-mail :

MENGETAHUI DAN MENYETUJUI

Direktur RSUD KARDINAH Tegal
Merangkap Pejabat Pembuat Komitmen

dr. Haryo Teguh, Sp.s, M.si, Med
NIP: 197 10518 200112 1 001

MANAJEMEN KONTRUKSI (MK)

PT. SOLUSI UTAMA KONSULTAN
PLANNING - ENGINEERING - MANAGEMENT

PT. SOLUSI UTAMA KONSULTAN

Ir. Ahmad Handri Widiyanto, ST., MT.
Team Leader

KONTRAKTOR PELAKSANA

PT. MATRA KARYA
General Contractor
Alamat : Jl. Pelagan Tentara Pelajar Jongkong Sardonjo - Sleman Yogyakarta
Email : matrakaryagroup2@gmail.com, IG : matrakarya_
Telp : 0274 - 450574 / 4207755
LSSMK3-006-IDN

PT. MATRA KARYA

Prabadi Suryandaru, ST
Project Manager

JUDUL GAMBAR	SKALA
POTONGAN GWT	1 : 100

NO. GAMBAR	DISIPLIN
06	

TAHUN	UK. KERTAS	JMLH GBR
2024	A3	18

ASBUILT DRAWING

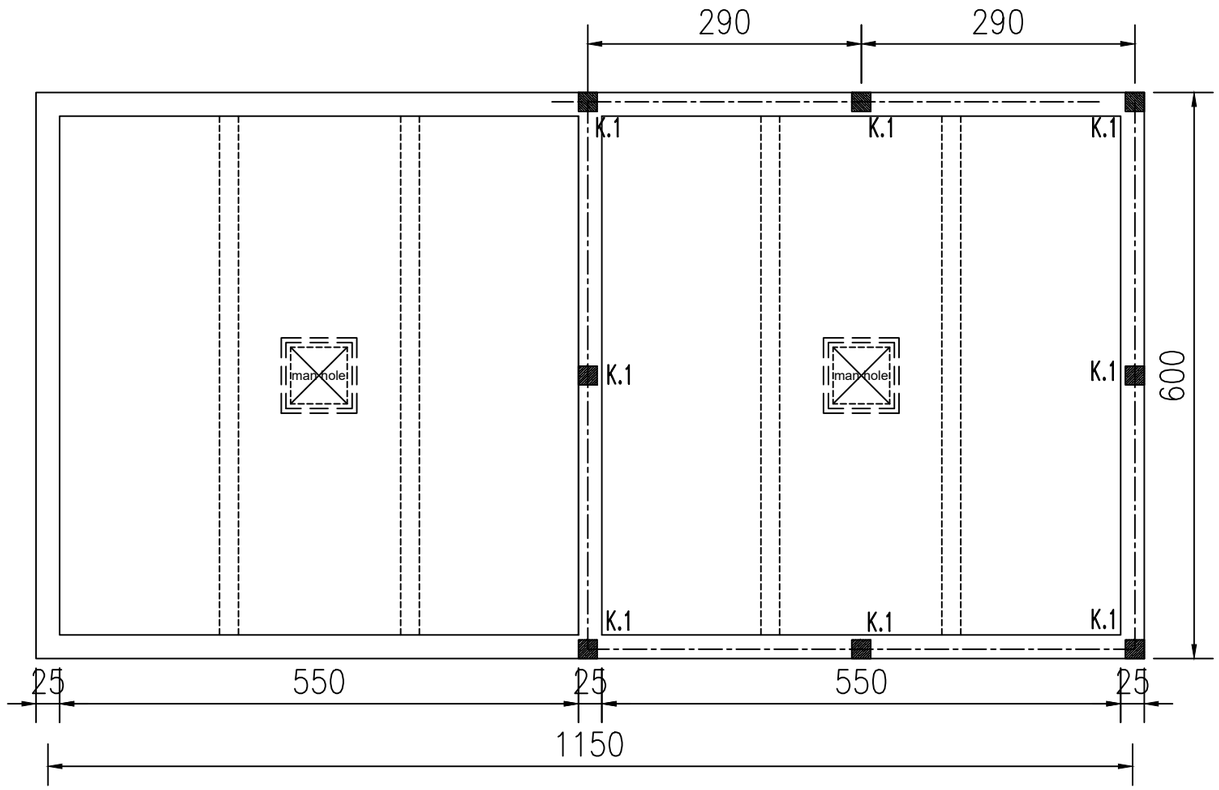

DENAH KOLOM
SKALA 1:100

TIPE KOLOM	K.1
	200 / 200
TULANGAN POKOK	4 D 13
SENGKANG	D10-150

DETAIL KOLOM
SKALA 1:100

KETERANGAN

DATA MUTU BAHAN :

1. MUTU BETON GWT : fc' 30 MPa
2. MUTU BAJA TULANGAN :
   fy = 420 MPa (BjTS-420B)
   untuk notasi D (ULIR) (D ≥ 10mm)
3. MUTU BAJA PROFIL BJ 37
4. DIMENSI STRUKTUR DALAM cm
5. DETAIL DAN JARAK TULANGAN DALAM mm

REVISI

PEKERJAAN

PEMBANGUNAN TAHAP II GEDUNG PAVILIUN VIP DAN VVIP RSUD KARDINAH

LOKASI

JL. AIP.KS. Tubun No.2, Kota Tegal

PEMBERI TUGAS

PEMERINTAH KOTA TEGAL
RUMAH SAKIT UMUM DAERAH KARDINAH
Jl. AIP. KS. Tubun No. 2 Kota Tegal
Telp. (0283) 360377 / 360477 / 360677 / 341535, Fax (0283) 363131 Kode Pos 52124
Web :http://www.rsukardinah.tegalkota.go.id – E-mail :

MENGETAHUI DAN MENYETUJUI

Direktur RSUD KARDINAH Tegal
Merangkap Pejabat Pembuat Komitmen

dr. Haryo Teguh, Sp.s, M.si, Med
NIP: 197 10518 200112 1 001

MANAJEMEN KONTRUKSI (MK)

PT. SOLUSI UTAMA KONSULTAN
PLANNING - ENGINEERING - MANAGEMENT

PT. SOLUSI UTAMA KONSULTAN

Ir. Ahmad Handri Widiyanto, ST., MT.
Team Leader

KONTRAKTOR PELAKSANA

PT. MATRA KARYA
General Contractor
Alamat : Jl. Pelajar Tentara Pelajar Jongkang Sardonoje - Sleman Yogyakarta
Email : matrakaryagroup2@gmail.com, Hp : matrakarya_
Telp : 0274 - 450574 / 4207755
LSSMK3-006-IDN

PT. MATRA KARYA

Prabadi Suryandaru, ST
Project Manager

JUDUL GAMBAR	SKALA
DENAH KOLOM RUMAH POMPA	1 : 100

NO. GAMBAR	DISIPLIN
07	

TAHUN	UK. KERTAS	JMLH GBR
2024	A3	18

ASBUILT DRAWING

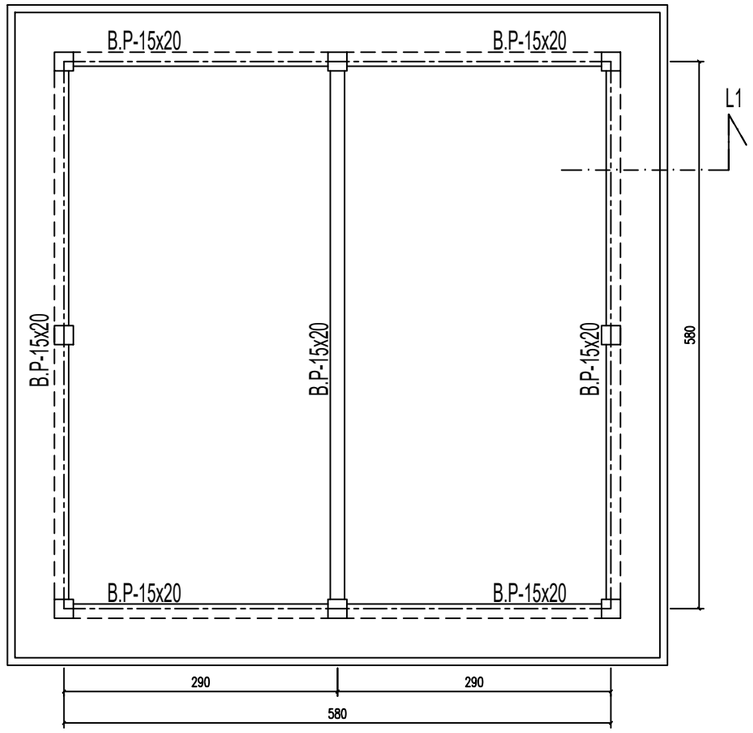

DENAH RINGBALK
SKALA 1:100

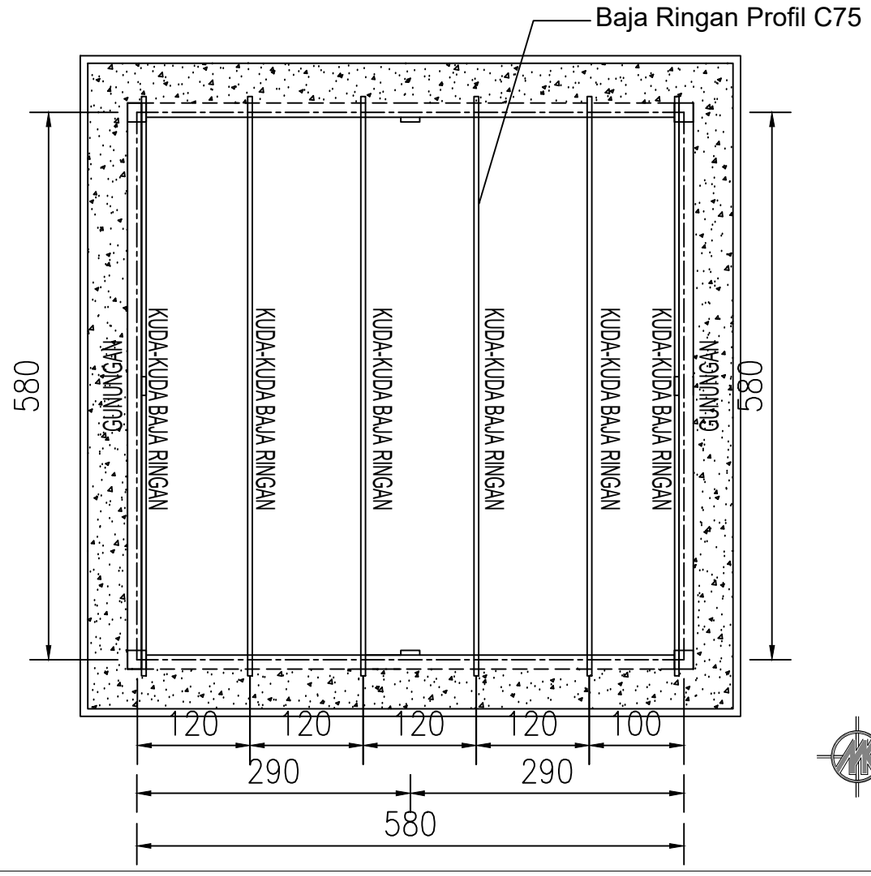

DENAH RANGKA ATAP
SKALA 1:100

KETERANGAN

DATA MUTU BAHAN :

1. MUTU BETON GWT : fc' 30 MPa
2. MUTU BAJA TULANGAN :
   fy = 420 MPa (BjTS-420B)
   untuk notasi D (ULIR) (D ≥ 10mm)
3. MUTU BAJA PROFIL BJ 37
4. DIMENSI STRUKTUR DALAM cm
5. DETAIL DAN JARAK TULANGAN DALAM mm

REVISI

PEKERJAAN

PEMBANGUNAN TAHAP II GEDUNG PAVILIUN VIP DAN VVIP RSUD KARDINAH

LOKASI

JL. AIP.KS. Tubun No.2, Kota Tegal

PEMBERI TUGAS

PEMERINTAH KOTA TEGAL
RUMAH SAKIT UMUM DAERAH KARDINAH
Jl. AIP. KS. Tubun No. 2 Kota Tegal
Telp. (0283) 360377 / 360477 / 360677 / 341939, Fax (0283) 363131 Kode Pos 52124
Web :http://www.rsukardinah.tegalkota.go.id – E-mail :

MENGETAHUI DAN MENYETUJUI

Direktur RSUD KARDINAH Tegal
Merangkap Pejabat Pembuat Komitmen

dr. Haryo Teguh, Sp.s, M.si, Med
NIP: 197 10518 200112 1 001

MANAJEMEN KONTRUKSI (MK)

PT. SOLUSI UTAMA KONSULTAN
PLANNING - ENGINEERING - MANAGEMENT

PT. SOLUSI UTAMA KONSULTAN

Ir. Ahmad Handri Widiyanto, ST., MT.
Team Leader

KONTRAKTOR PELAKSANA

PT. MATRA KARYA
General Contractor
Alamat : Jl. Pelajar Fatmas Pelajar Jongkang Sariharjo – Sleman Yogyakarta
Email : matrakaryagal@gmail.com, IG : matrakarya_
Telp. :0274 - 650574 / 4265755
LSSMK3-006-IGN

PT. MATRA KARYA

Prabadi Suryandaru, ST
Project Manager

JUDUL GAMBAR	SKALA
DENAH RANGKA ATAP DENAH RINGBALK	1 : 100

NO. GAMBAR	DISIPLIN
08	

TAHUN	UK. KERTAS	JMLH GBR
2024	A3	18

ASBUILT DRAWING

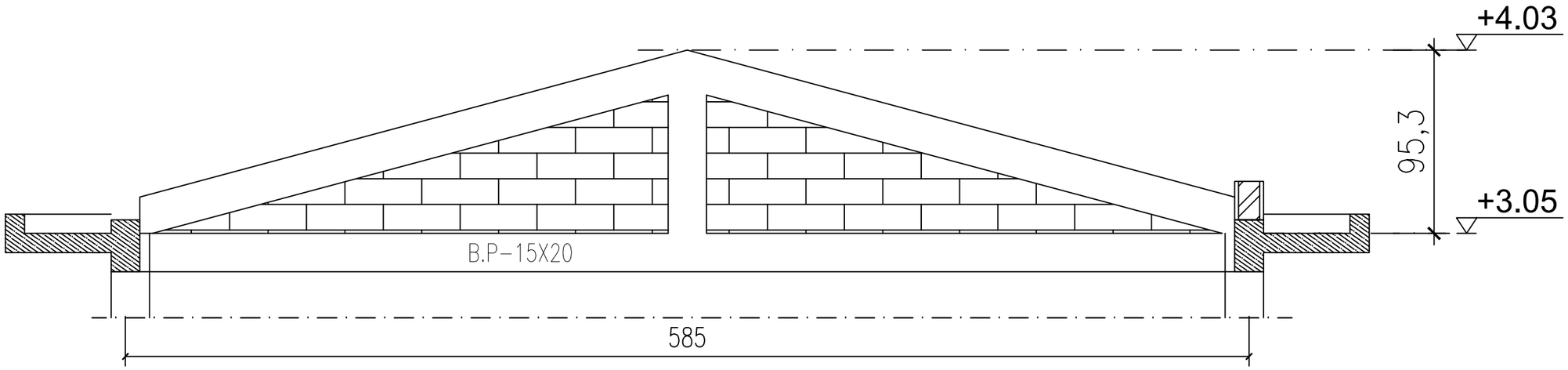

DETAIL GUNUNGAN

SKALA 1:100

TIPE BALOK	B.P
	TUMP/LAP
	200 / 150
UKURAN BALOK	15 X 20
TULANGAN ATAS	2 D10
TULANGAN BAWAH	2 D10
TULANGAN PINGGANG	–
SENGKANG	ø8–150

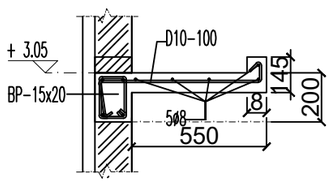

DETAIL RINGBALK

SKALA 1:100

KETERANGAN

REVISI

PEKERJAAN

PEMBANGUNAN TAHAP II GEDUNG PAVILIUN VIP DAN VVIP RSUD KARDINAH

LOKASI

JL. AIP.KS. Tubun No.2, Kota Tegal

PEMBERI TUGAS

PEMERINTAH KOTA TEGAL
RUMAH SAKIT UMUM DAERAH KARDINAH
Jl. AIP. KS. Tubun No. 2 Kota Tegal
Telp. (0283) 360377 / 350477 / 360077 / 341936, Fax (0283) 353131 Kode Pos 52124
Web: http://www.rsukardinah.tegalkota.go.id – E-mail:

MENGETAHUI DAN MENYETUJUI

Direktur RSUD KARDINAH Tegal
Merangkap Pejabat Pembuat Komitmen

dr. Haryo Teguh, Sp.s, M.si, Med
NIP: 197 10518 200112 1 001

MANAJEMEN KONTRUKSI (MK)

PT. SOLUSI UTAMA KONSULTAN
PLANNING - ENGINEERING - MANAGEMENT

PT. SOLUSI UTAMA KONSULTAN

Ir. Ahmad Handri Widiyanto, ST., MT.
Team Leader

KONTRAKTOR PELAKSANA

PT. MATRA KARYA
General Contractor
Alamat : Jl. Pelajar Tentara Pelajar Jangkang Sambadro - Sleman Yogyakarta
Email : matrakaryaygy2@gmail.com, W : matrakarya_
Telp : 0274 - 450174 / 4245755
LSSMK3-006-IDN

PT. MATRA KARYA

Prabadi Suryandaru, ST
Project Manager

JUDUL GAMBAR	SKALA
DETAIL GUNUNGAN DETAIL RINGBALK	1:100

NO. GAMBAR	DISIPLIN
09	

TAHUN	UK. KERTAS	JMLH GBR
2024	A3	18

ASBUILT DRAWING

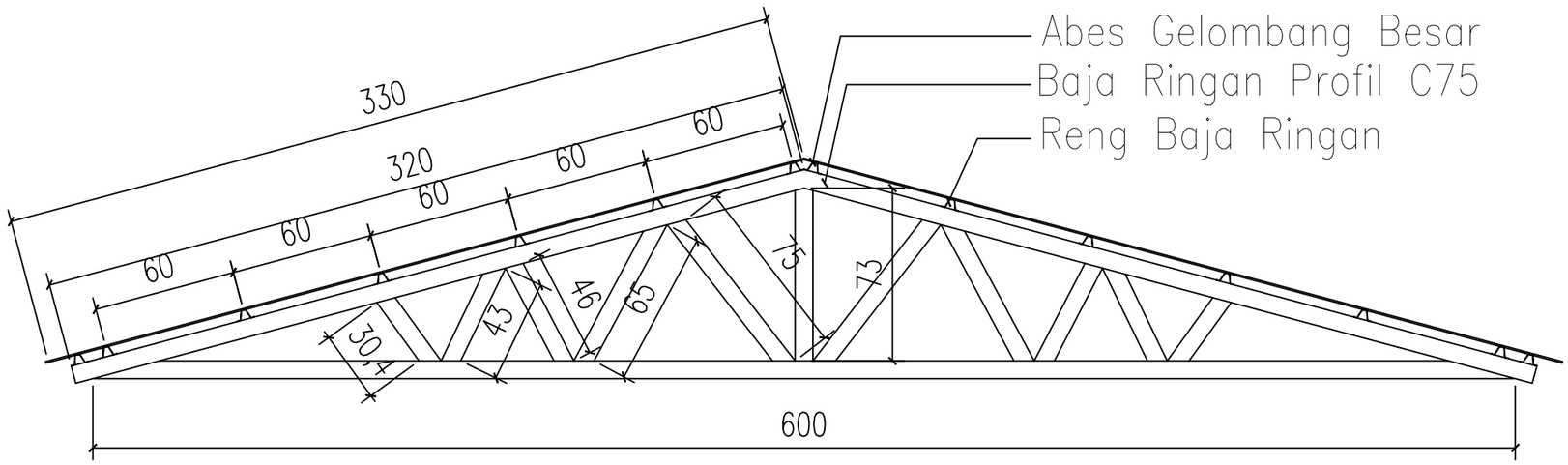

DETAIL KUDA-KUDA BAJA RINGAN

SKALA 1:100

KETERANGAN

REVISI

PEKERJAAN

PEMBANGUNAN TAHAP II GEDUNG PAVILIUN VIP DAN VVIP RSUD KARDINAH

LOKASI

JL. AIP.KS. Tubun No.2, Kota Tegal

PEMBERI TUGAS

PEMERINTAH KOTA TEGAL
RUMAH SAKIT UMUM DAERAH KARDINAH
Jl. AIP. KS. Tubun No. 2 Kota Tegal
Telp. (0283) 360377 / 350477 / 360377 / 341936, Fax (0283) 352131 Kode Pos 52124
Web: http://www.rsukardinah.tegalkota.go.id – E-mail:

MENGETAHUI DAN MENYETUJUI

Direktur RSUD KARDINAH Tegal
Merangkap Pejabat Pembuat Komitmen

dr. Haryo Teguh, Sp.s, M.si, Med
NIP: 197 10518 200112 1 001

MANAJEMEN KONTRUKSI (MK)

PT. SOLUSI UTAMA KONSULTAN
PLANNING - ENGINEERING - MANAGEMENT

PT. SOLUSI UTAMA KONSULTAN

Ir. Ahmad Handri Widiyanto, ST., MT.
Team Leader

KONTRAKTOR PELAKSANA

PT. MATRA KARYA
General Contractor
Alamat : Jl. Pakigan Tentera Pelajar Jongkang Sardonjo - Sleman Yogyakarta
Email : matrakaryaga22@gmail.com, 30 : matrakarya_
Telp : 0274 - 450574 - 4365755
LSSMK3-006-IDN

PT. MATRA KARYA

Prabadi Suryandaru, ST
Project Manager

JUDUL GAMBAR	SKALA
DETAIL KUDA-KUDA BAJA RINGAN	1:100

NO. GAMBAR	DISIPLIN
10	

TAHUN	UK. KERTAS	JMLH GBR
2024	A3	18

ASBUILT DRAWING

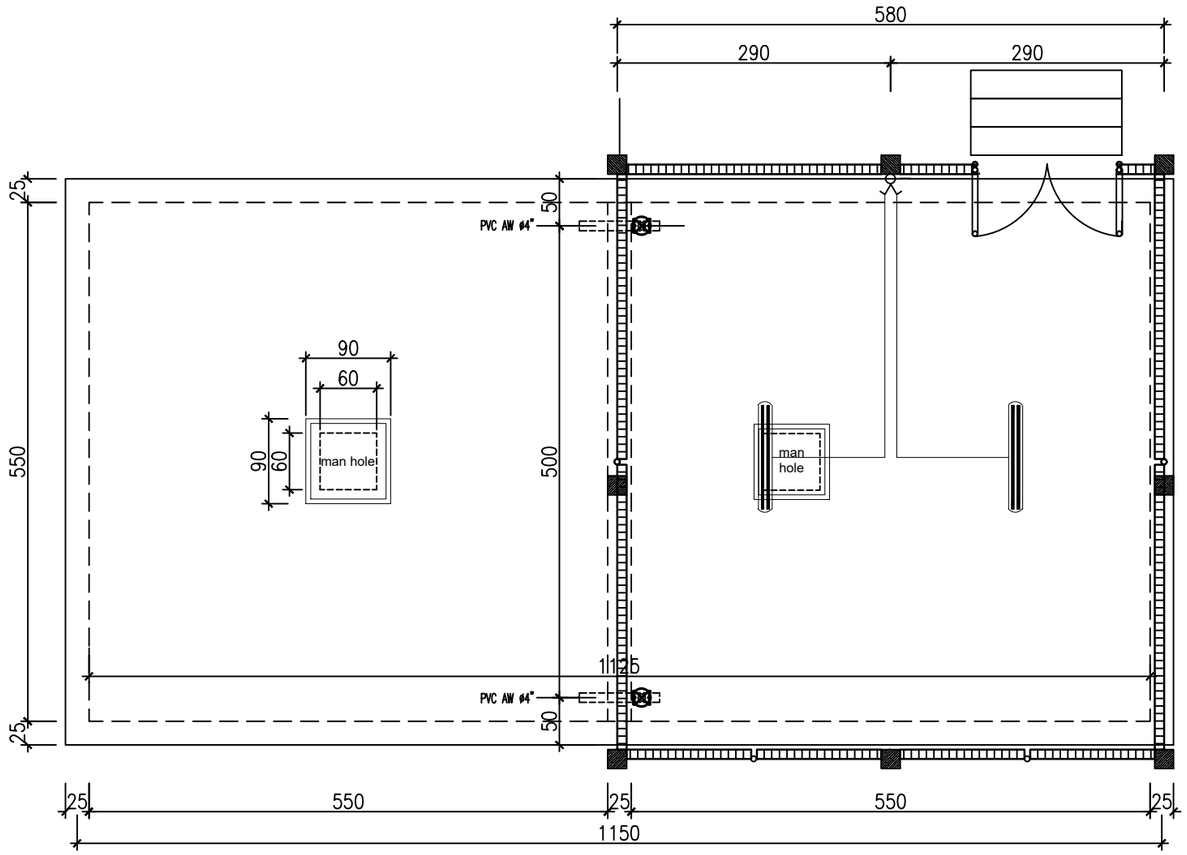

DENAH PENERANGAN RUMAH POMPA

SKALA 1:100

KETERANGAN

	TCW060 LED Tube 2x18W
	Stop Kontak 200W

REVISI

PEKERJAAN

PEMBANGUNAN TAHAP II GEDUNG PAVILIUN VIP DAN VVIP RSUD KARDINAH

LOKASI

JL. AIP.KS. Tubun No.2, Kota Tegal

PEMBERI TUGAS

PEMERINTAH KOTA TEGAL
RUMAH SAKIT UMUM DAERAH KARDINAH
Jl. AIP. KS. Tubun No. 2 Kota Tegal
Telp. (0283) 360377 / 360477 / 360677 / 341939, Fax (0283) 363131 Kode Pos 52124
Web :http://www.rsukardinah.tegalkota.go.id – E-mail :

MENGETAHUI DAN MENYETUJUI

Direktur RSUD KARDINAH Tegal
Merangkap Pejabat Pembuat Komitmen

dr. Haryo Teguh, Sp.s, M.si, Med
NIP: 197 10518 200112 1 001

MANAJEMEN KONTRUKSI (MK)

PT. SOLUSI UTAMA KONSULTAN
PLANNING - ENGINEERING - MANAGEMENT

PT. SOLUSI UTAMA KONSULTAN

Ir. Ahmad Handri Widiyanto, ST., MT.
Team Leader

KONTRAKTOR PELAKSANA

PT. MATRA KARYA
General Contractor
Alamat : Jl. Pahlagan Taruna Pelajar Jongkang Sardonoje – Sleman Yogyakarta
Email : matrakaryajogja@gmail.com, IG : matrakarya_
Telp. 0274 - 450574 - 4265735
LSSMK3-006-IDN

PT. MATRA KARYA

Prabadi Suryandaru, ST
Project Manager

JUDUL GAMBAR	SKALA
DENAH PENERANGAN RUMAH POMPA	1:100

NO. GAMBAR	DISIPLIN
11	

TAHUN	UK. KERTAS	JMLH GBR
2024	A3	18

ASBUILT DRAWING

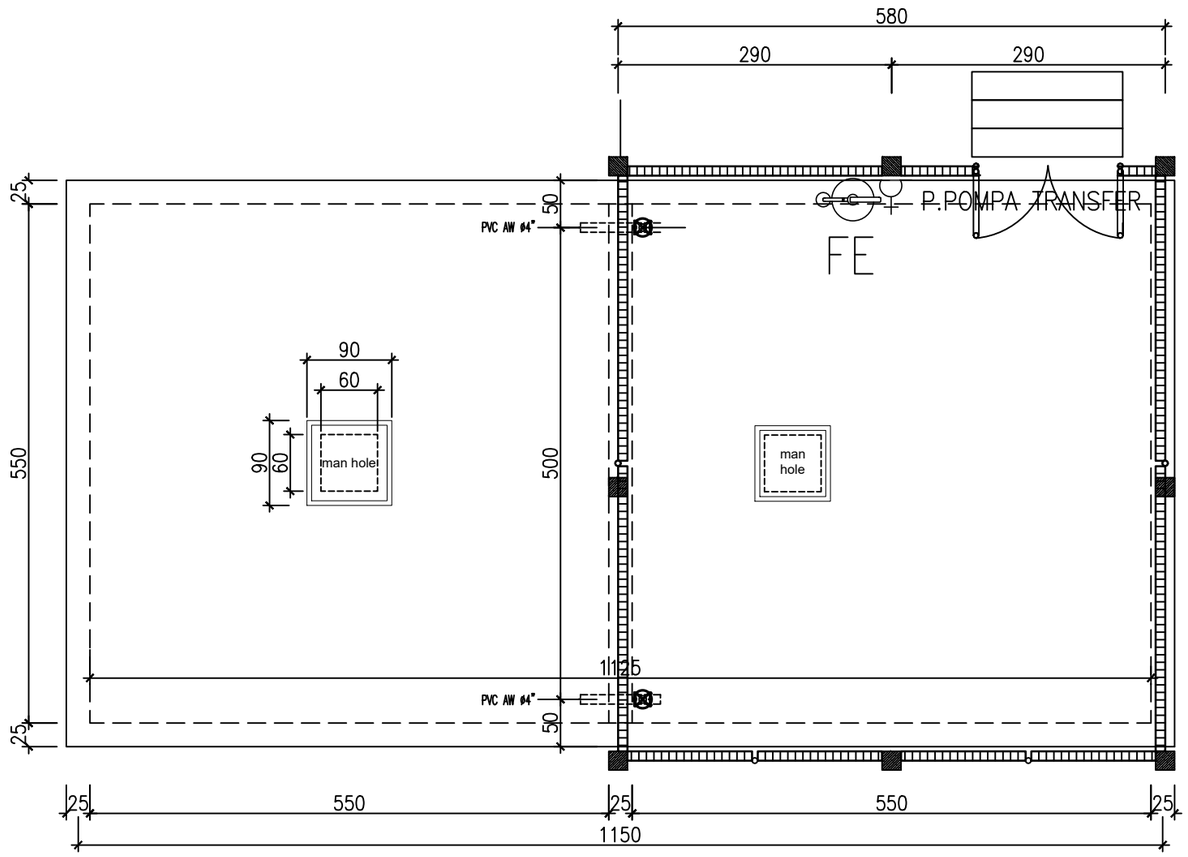

DENAH STOP KONTAK DAN APAR RUMAH POMPA

SKALA 1:100

KETERANGAN

	TCW060 LED Tube 2x18W
	Stop Kontak 200W
	Fire Extinguisher 6kg (FE)

REVISI

PEKERJAAN

PEMBANGUNAN TAHAP II GEDUNG PAVILIUN VIP DAN VVIP RSUD KARDINAH

LOKASI

JL. AIP.KS. Tubun No.2, Kota Tegal

PEMBERI TUGAS

PEMERINTAH KOTA TEGAL
RUMAH SAKIT UMUM DAERAH KARDINAH
Jl. AIP. KS. Tubun No. 2 Kota Tegal
Telp. (0283) 360377 / 360477 / 341539, Fax (0283) 363131 Kode Pos 52124
Web :http://www.rsukardinah.tegalkota.go.id – E-mail :

MENGETAHUI DAN MENYETUJUI

Direktur RSUD KARDINAH Tegal
Merangkap Pejabat Pembuat Komitmen

dr. Haryo Teguh, Sp.s, M.si, Med
NIP: 197 10518 200112 1 001

MANAJEMEN KONTRUKSI (MK)

PT. SOLUSI UTAMA KONSULTAN
PLANNING - ENGINEERING - MANAGEMENT

PT. SOLUSI UTAMA KONSULTAN

Ir. Ahmad Handri Widiyanto, ST., MT.
Team Leader

KONTRAKTOR PELAKSANA

PT. MATRA KARYA
General Contractor
Alamat : Jl. Pelajar Tentara Pelajar Jongkang Sariharjo – Sleman Yogyakarta
Email : matrakaryaggc@gmail.com, IG : matrakarya_
Telp. 0274 - 4505734 / 4285735
KAN LSSMK3-006-IDN

PT. MATRA KARYA

Prabadi Suryandaru, ST
Project Manager

JUDUL GAMBAR	SKALA
DENAH STOP KONTAK & APAR	1:100

NO. GAMBAR	DISIPLIN
12	

TAHUN	UK. KERTAS	JMLH GBR
2024	A3	18

ASBUILT DRAWING

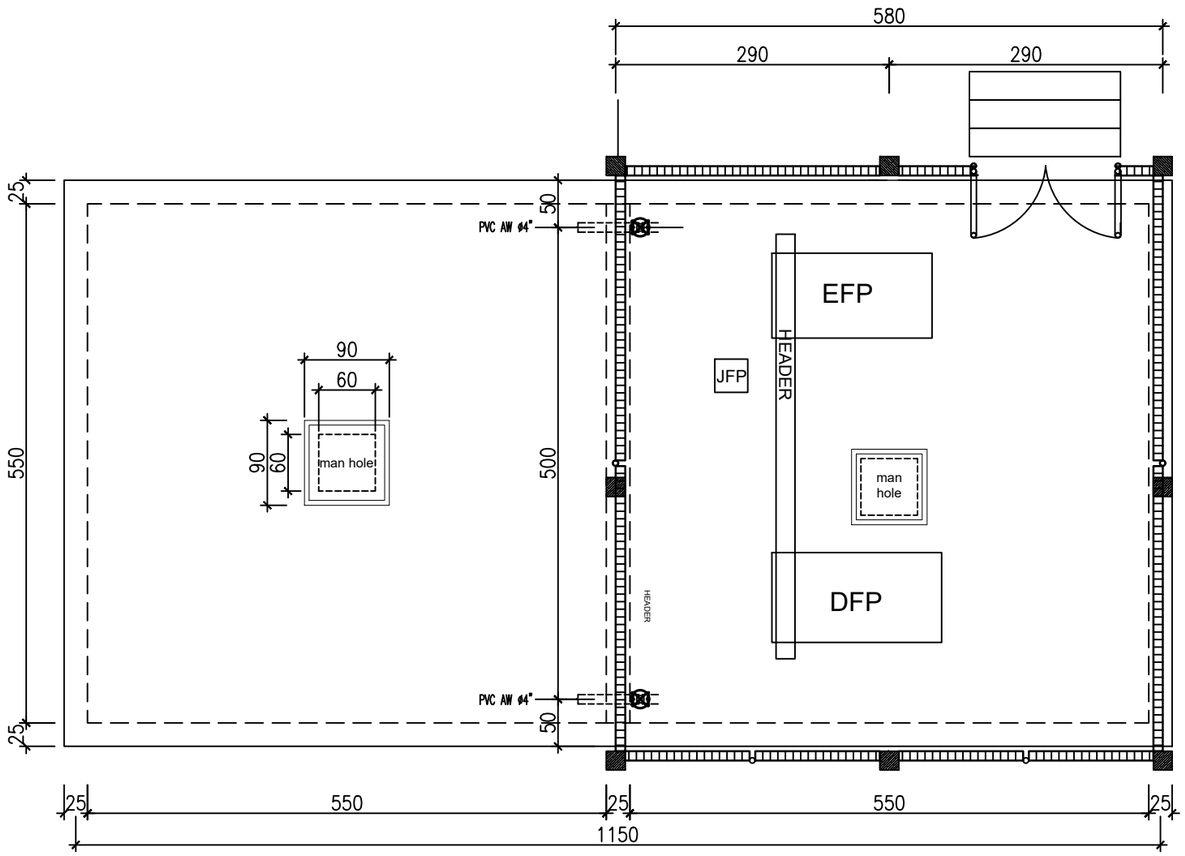

DENAH PENEMPATAN POMPA

SKALA 1:100

KETERANGAN
REVISI
PEKERJAAN
PEMBANGUNAN TAHAP II GEDUNG PAVILIUN VIP DAN VVIP RSUD KARDINAH
LOKASI
JL. AIP.KS. Tubun No.2, Kota Tegal
PEMBERI TUGAS
PEMERINTAH KOTA TEGAL RUMAH SAKIT UMUM DAERAH KARDINAH Jl. AIP. KS. Tubun No. 2 Kota Tegal Telp. (0283) 360377 / 360477 / 360677 / 341939, Fax (0283) 363131 Kode Pos 52124 Web :http://www.rsukardinah.tegalkota.go.id – E-mail :
MENGETAHUI DAN MENYETUJUI
Direktur RSUD KARDINAH Tegal Merangkap Pejabat Pembuat Komitmen
dr. Haryo Teguh, Sp.s, M.si, Med **NIP: 197 10518 200112 1 001**
MANAJEMEN KONTRUKSI (MK)
PT. SOLUSI UTAMA KONSULTAN PLANNING - ENGINEERING - MANAGEMENT
PT. SOLUSI UTAMA KONSULTAN
Ir. Ahmad Handri Widiyanto, ST., MT. **Team Leader**
KONTRAKTOR PELAKSANA
PT. MATRA KARYA General Contractor Alamat : Jl. Pelajar Tentara Pelajar Jongkang Sardonoyo – Sleman Yogyakarta Email : matrakaryajogja2@gmail.com, IG : matrakarya_ Telp. (0274) 450574 / 4265715 LSBMK3-006-IDN
PT. MATRA KARYA
Prabadi Suryandaru, ST **Project Manager**

JUDUL GAMBAR	SKALA
DENAH RUMAH POMPA	1:100

NO. GAMBAR	DISIPLIN
13	

TAHUN	UK. KERTAS	JMLH GBR
2024	A3	18

ASBUILT DRAWING

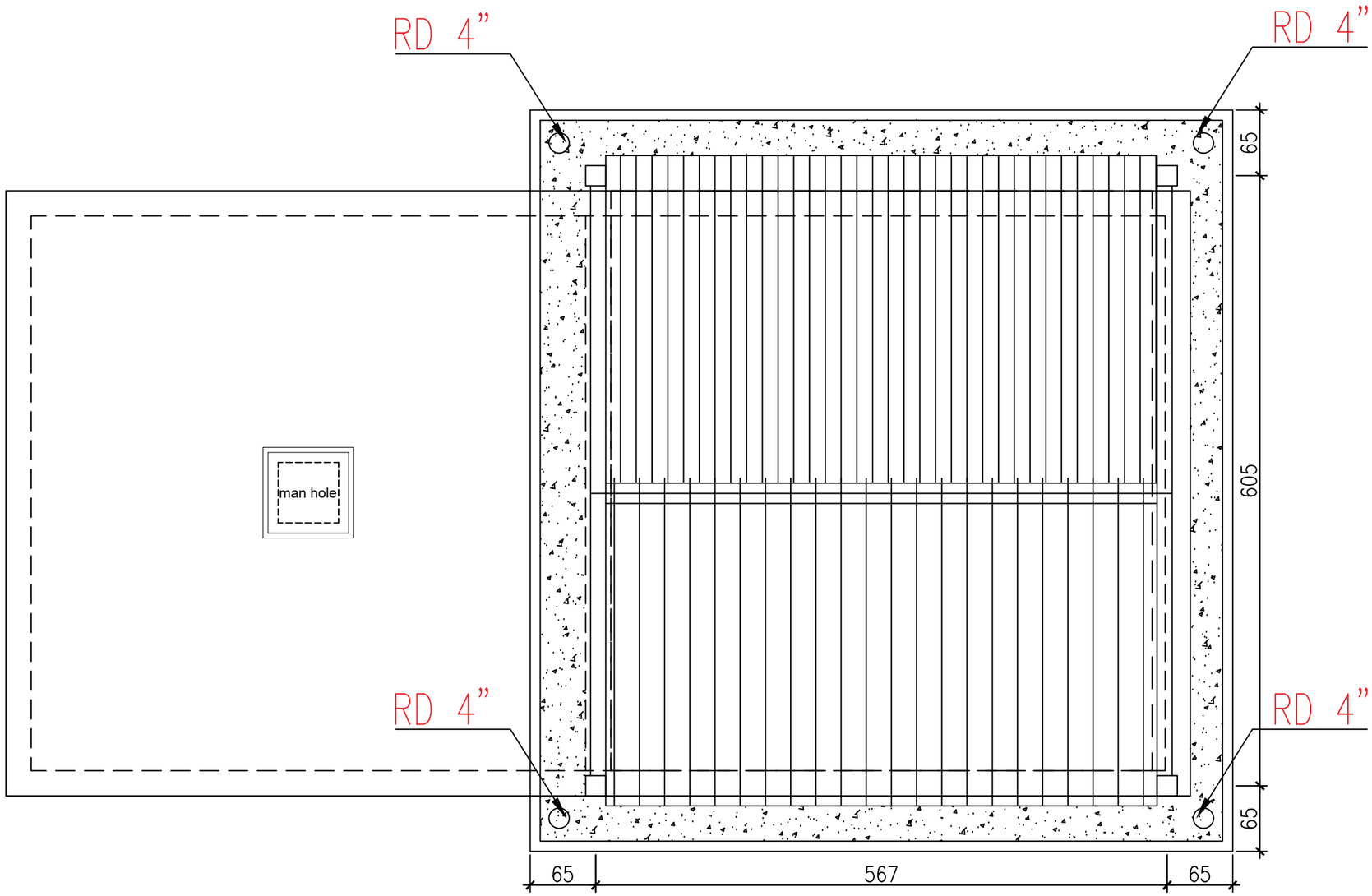

DENAH AIR HUJAN ATAP

SKALA 1:100

KETERANGAN

REVISI

PEKERJAAN

PEMBANGUNAN TAHAP II GEDUNG PAVILIUN VIP DAN VVIP RSUD KARDINAH

LOKASI

JL. AIP.KS. Tubun No.2, Kota Tegal

PEMBERI TUGAS

PEMERINTAH KOTA TEGAL
RUMAH SAKIT UMUM DAERAH KARDINAH
Jl. AIP. KS. Tubun No. 2 Kota Tegal
Telp. (0283) 360277 / 360477 / 360677 / 341538, Fak (0283) 353121 Kode Pos 52124
Web :http://www.rsukardinah.tegalkota.go.id – E-mail :

MENGETAHUI DAN MENYETUJUI

Direktur RSUD KARDINAH Tegal
Merangkap Pejabat Pembuat Komitmen

dr. Haryo Teguh, Sp.s, M.si, Med
NIP: 197 10518 200112 1 001

MANAJEMEN KONTRUKSI (MK)

PT. SOLUSI UTAMA KONSULTAN
PLANNING - ENGINEERING - MANAGEMENT

PT. SOLUSI UTAMA KONSULTAN

Ir. Ahmad Handri Widiyanto, ST., MT.
Team Leader

KONTRAKTOR PELAKSANA

PT. MATRA KARYA
General Contractor
Alamat : Ds.Pakuan Tamon Pakijan Jongkang Sinduarjo - Sleman Yogyakarta
Email : matrakaryajogja2@gmail.com; IG : matrakarya_
Telp. 0274 - 4505747 / 4285755
KAN LSSMK3-006-IDN

PT. MATRA KARYA

Prabadi Suryandaru, ST
Project Manager

JUDUL GAMBAR	SKALA
DENAH AIR HUJAN ATAP	1 : 100

NO. GAMBAR	DISIPLIN
14	

TAHUN	UK. KERTAS	JMLH GBR
2024	A3	18

ASBUILT DRAWING

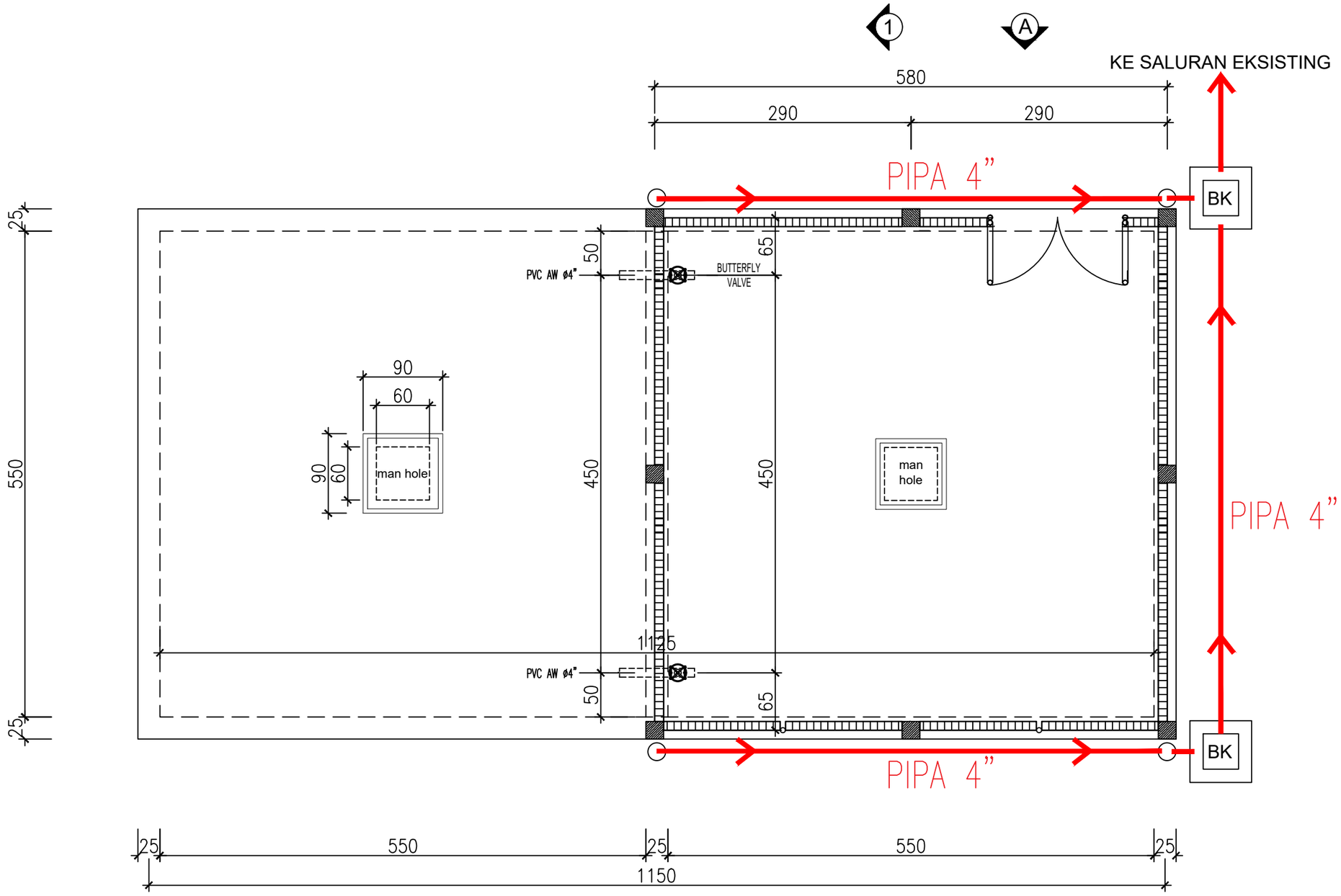

DENAH AIR HUJAN HALAMAN

SKALA 1:100

KETERANGAN

REVISI

PEKERJAAN

PEMBANGUNAN TAHAP II GEDUNG PAVILIUN VIP DAN VVIP RSUD KARDINAH

LOKASI

JL. AIP.KS. Tubun No.2, Kota Tegal

PEMBERI TUGAS

PEMERINTAH KOTA TEGAL
RUMAH SAKIT UMUM DAERAH KARDINAH
Jl. AIP. KS. Tubun No. 2 Kota Tegal
Telp. (0283) 360077 / 360477 / 360677 / 341538, Fak (0283) 353121 Kode Pos 52124
Web :http://www.rsukardinah.tegalkota.go.id – E-mail :

MENGETAHUI DAN MENYETUJUI

Direktur RSUD KARDINAH Tegal
Merangkap Pejabat Pembuat Komitmen

dr. Haryo Teguh, Sp.s, M.si, Med
NIP: 197 10518 200112 1 001

MANAJEMEN KONTRUKSI (MK)

PT. SOLUSI UTAMA KONSULTAN
PLANNING - ENGINEERING - MANAGEMENT

PT. SOLUSI UTAMA KONSULTAN

Ir. Ahmad Handri Widiyanto, ST., MT.
Team Leader

KONTRAKTOR PELAKSANA

PT. MATRA KARYA
General Contractor
Alamat : Ir. Pelajar Tentara Pelajar Jongkang Sinduadjo - Sleman Yogyakarta
Email : matrakaryajogja2@gmail.com; IG : matrakarya_
Telp. 0274 - 4500747 / 4200755
KAN LSSMK3-006-IDN

PT. MATRA KARYA

Prabadi Suryandaru, ST
Project Manager

JUDUL GAMBAR	SKALA
DENAH AIR HUJAN HALAMAN	1 : 100

NO. GAMBAR	DISIPLIN
15	

TAHUN	UK. KERTAS	JMLH GBR
2024	A3	18

ASBUILT DRAWING

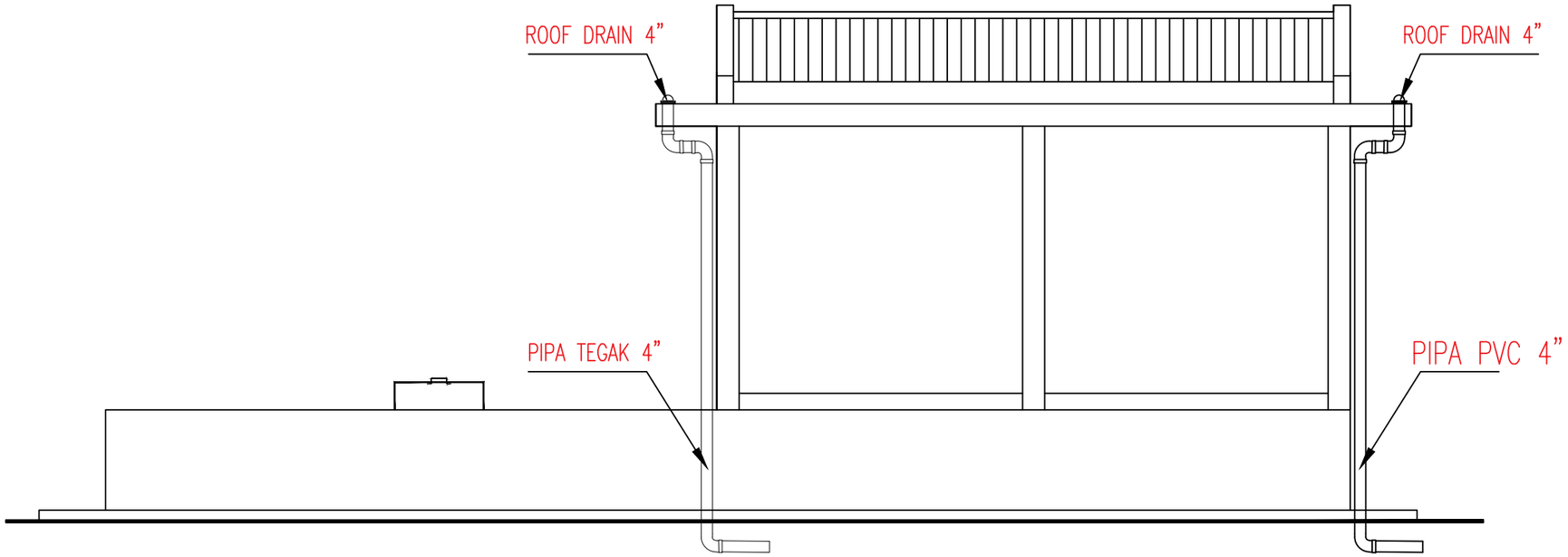

TAMPAK PENEMPATAN PIPA TEGAK AIR HUJAN

SKALA 1:100

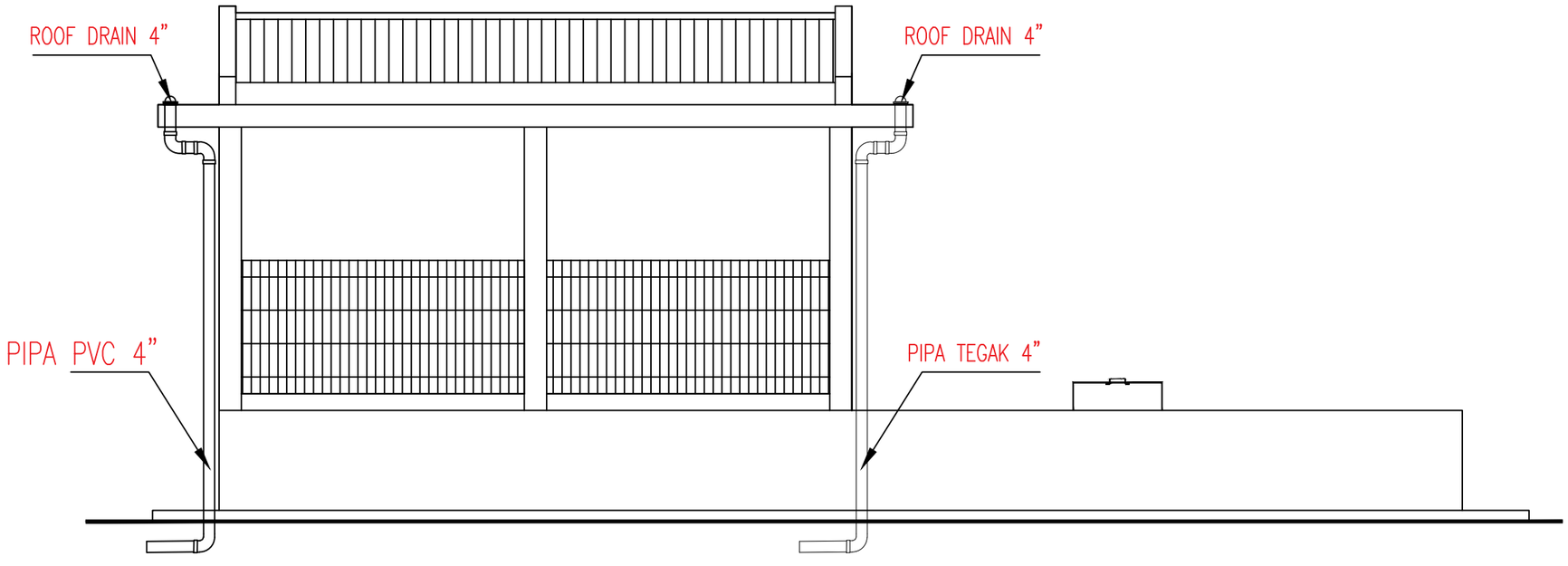

KETERANGAN

REVISI

PEKERJAAN

PEMBANGUNAN TAHAP II GEDUNG PAVILIUN VIP DAN VVIP RSUD KARDINAH

LOKASI

JL. AIP.KS. Tubun No.2, Kota Tegal

PEMBERI TUGAS

PEMERINTAH KOTA TEGAL
RUMAH SAKIT UMUM DAERAH KARDINAH
Jl. AIP. KS. Tubun No. 2 Kota Tegal
Telp. (0283) 360277 / 360477 / 360677 / 341538, Fak (0283) 353121 Kode Pos 52124
Web :http://www.rsukardinah.tegalkota.go.id – E-mail :

MENGETAHUI DAN MENYETUJUI

Direktur RSUD KARDINAH Tegal
Merangkap Pejabat Pembuat Komitmen

dr. Haryo Teguh, Sp.s, M.si, Med
NIP: 197 10518 200112 1 001

MANAJEMEN KONTRUKSI (MK)

PT. SOLUSI UTAMA KONSULTAN
PLANNING - ENGINEERING - MANAGEMENT

PT. SOLUSI UTAMA KONSULTAN

Ir. Ahmad Handri Widiyanto, ST., MT.
Team Leader

KONTRAKTOR PELAKSANA

PT. MATRA KARYA
General Contractor
Alamat : Jl. Palagan Tentara Pelajar Jongkang Sariharjo - Sleman Yogyakarta
Email : matrakaryaqa2@gmail.com, IG : matrakarya_
Telp : 0274 - 4560754 / 4285755
KAN LSSMK3-006-IDN

PT. MATRA KARYA

Prabadi Suryandaru, ST
Project Manager

JUDUL GAMBAR	SKALA
TAMPAK PENEMPATAN AIR HUJAN	1 : 100

NO. GAMBAR	DISIPLIN
16	

TAHUN	UK. KERTAS	JMLH GBR
2024	A3	18

ASBUILT DRAWING

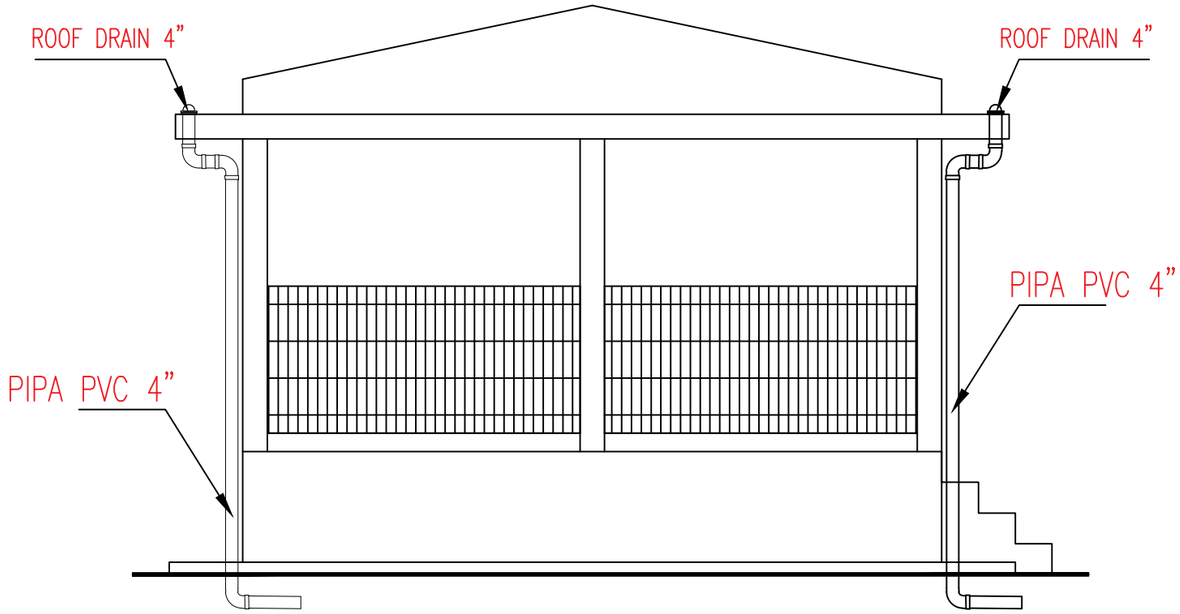

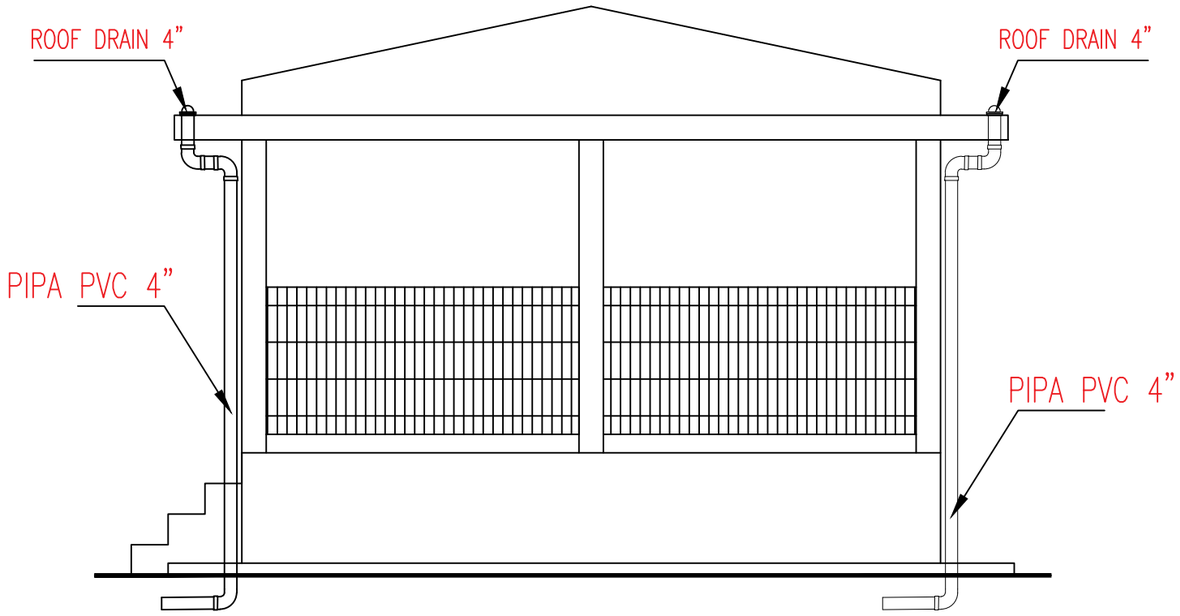

TAMPAK PENEMPATAN PIPA TEGAK AIR HUJAN

SKALA 1:100

KETERANGAN
REVISI
PEKERJAAN
PEMBANGUNAN TAHAP II GEDUNG PAVILIUN VIP DAN VVIP RSUD KARDINAH
LOKASI
JL. AIP.KS. Tubun No.2, Kota Tegal
PEMBERI TUGAS
PEMERINTAH KOTA TEGAL RUMAH SAKIT UMUM DAERAH KARDINAH Jl. AIP. KS. Tuban No. 2 Kota Tegal Telp. (0283) 360077 / 360477 / 360677 / 341538, Fak (0283) 353121 Kode Pos 52124 Web :http://www.rsukardinah.tegalkota.go.id – E-mail :
MENGETAHUI DAN MENYETUJUI
Direktur RSUD KARDINAH Tegal Merangkap Pejabat Pembuat Komitmen
dr. Haryo Teguh, Sp.s, M.si, Med **NIP: 197 10518 200112 1 001**
MANAJEMEN KONTRUKSI (MK)
PT. SOLUSI UTAMA KONSULTAN PLANNING - ENGINEERING - MANAGEMENT
PT. SOLUSI UTAMA KONSULTAN
Ir. Ahmad Handri Widiyanto, ST., MT. **Team Leader**
KONTRAKTOR PELAKSANA
PT. MATRA KARYA General Contractor Alamat : Jl. Palagan Tentara Pelajar Jongkang Sariharjo - Sleman Yogyakarta Email : matrakaryaiga2@gmail.com, Hp : matrakarya_ Telp : 0274 - 4560574 / 4285755 KAN LSSMK3-006-IDN
PT. MATRA KARYA
Prabadi Suryandaru, ST **Project Manager**

JUDUL GAMBAR	SKALA
TAMPAK PENEMPATAN AIR HUJAN	1 : 100

NO. GAMBAR	DISIPLIN
17	

TAHUN	UK. KERTAS	JMLH GBR
2024	A3	18

ASBUILT DRAWING

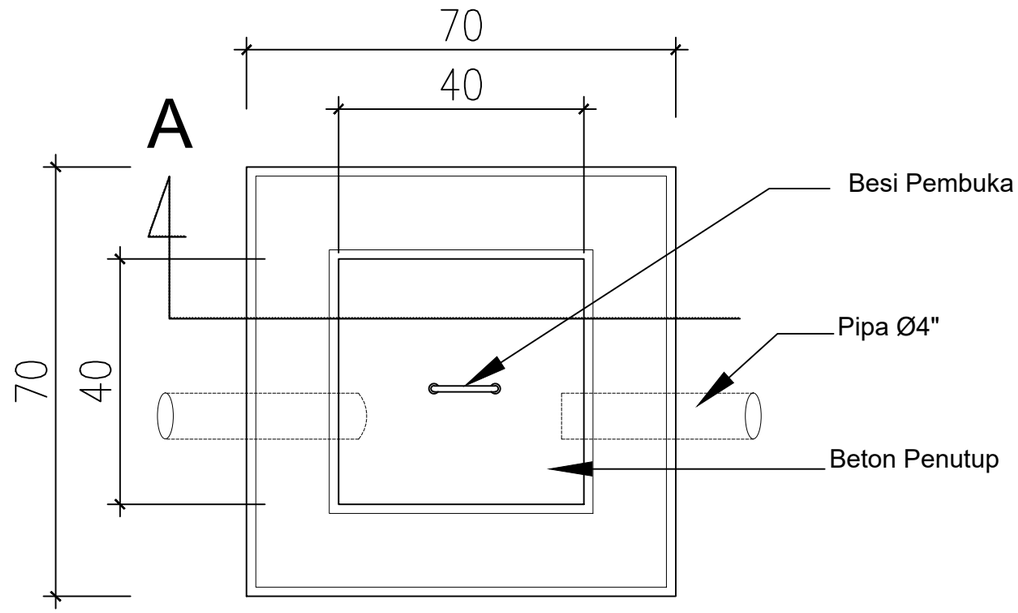

DENAH BAK KONTROL
SKALA 1:10

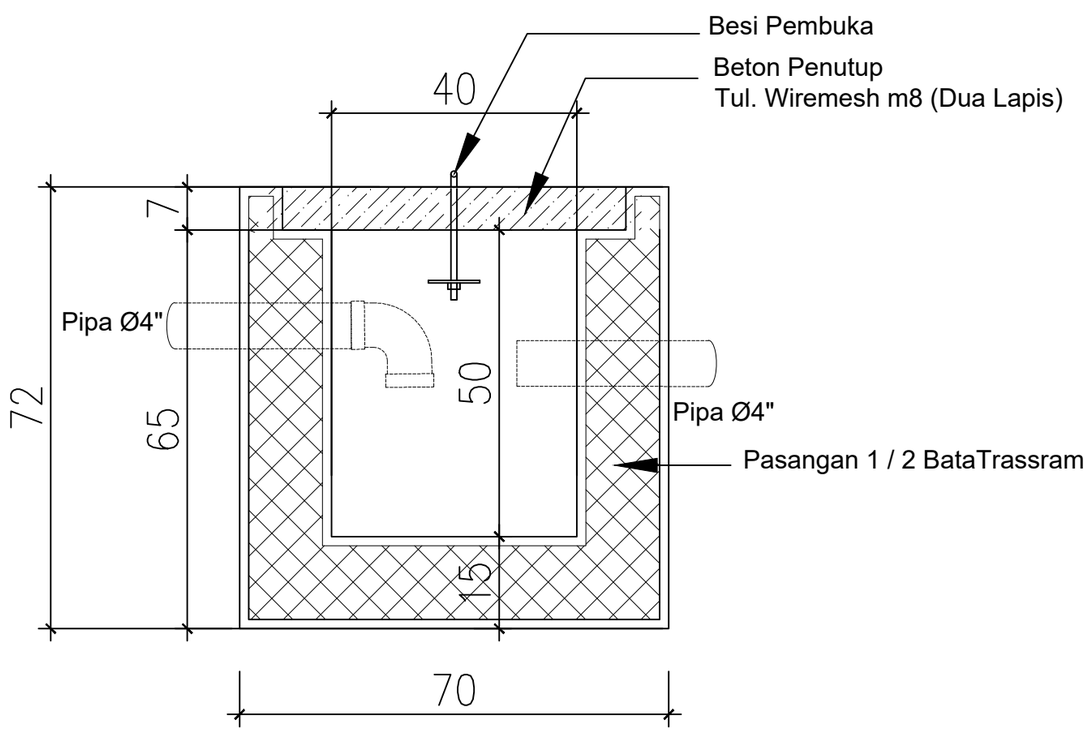

POTONGAN A
SKALA 1:10

KETERANGAN
REVISI
PEKERJAAN
PEMBANGUNAN TAHAP II GEDUNG PAVILIUN VIP DAN VVIP RSUD KARDINAH
LOKASI
JL. AIP.KS. Tubun No.2, Kota Tegal
PEMBERI TUGAS
PEMERINTAH KOTA TEGAL RUMAH SAKIT UMUM DAERAH KARDINAH Jl. AIP. KS. Tuban No. 2 Kota Tegal Telp. (0283) 360077 / 360477 / 360877 / 341538, Fak (0283) 353121 Kode Pos 52124 Web :http://www.rsukardinah.tegalkota.go.id – E-mail :
MENGETAHUI DAN MENYETUJUI
Direktur RSUD KARDINAH Tegal Merangkap Pejabat Pembuat Komitmen
dr. Haryo Teguh, Sp.s, M.si, Med **NIP: 197 10518 200112 1 001**
MANAJEMEN KONTRUKSI (MK)
PT. SOLUSI UTAMA KONSULTAN PLANNING - ENGINEERING - MANAGEMENT
PT. SOLUSI UTAMA KONSULTAN
Ir. Ahmad Handri Widiyanto, ST., MT. **Team Leader**
KONTRAKTOR PELAKSANA
PT. MATRA KARYA General Contractor Alamat : Jl. Pelajar Tentara Pelajar Jongkang Sinihanjo - Sleman Yogyakarta Email : matrakaryayogja2@gmail.com, IG : matrakarya_ Telp. 0274 - 450874 / 4265735 LSSMK3-006-IDN
PT. MATRA KARYA
Prabadi Suryandaru, ST **Project Manager**

JUDUL GAMBAR	SKALA
DENAH BAK KONTROL	1 : 10

NO. GAMBAR	DISIPLIN
18	

TAHUN	UK. KERTAS	JMLH GBR
2024	A3	18

ASBUILT DRAWING

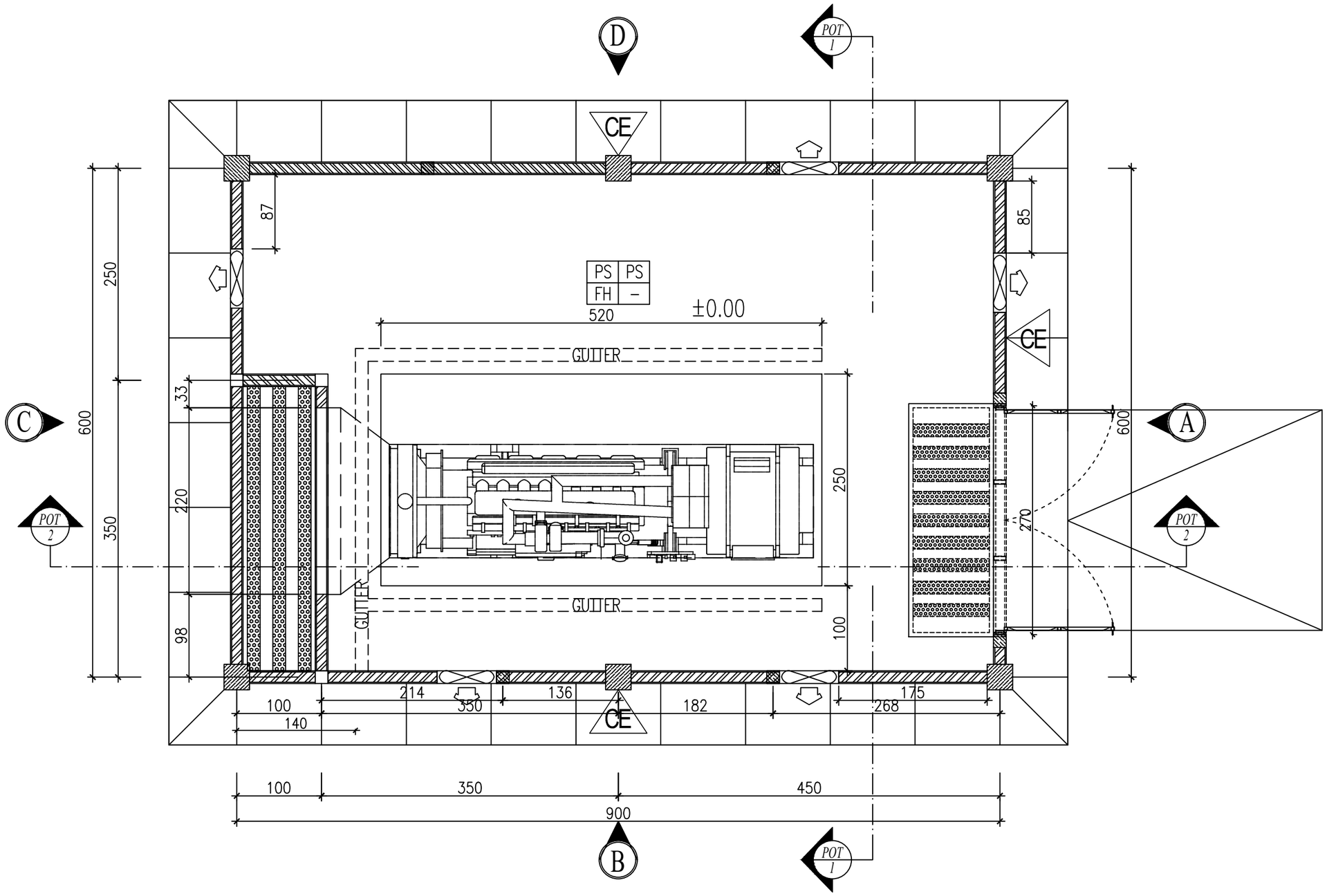

DENAH POWER HOUSE

SKALA 1:50

KETERANGAN
REVISI
PEKERJAAN
PEMBANGUNAN TAHAP II GEDUNG PAVILIUN VIP DAN VVIP RSUD KARDINAH
LOKASI
JL. AIP.KS. Tubun No.2, Kota Tegal
PEMBERI TUGAS
PEMERINTAH KOTA TEGAL RUMAH SAKIT UMUM DAERAH KARDINAH Jl. AIP. KS. Tubun No. 2 Kota Tegal Telp. (0283) 356077 / 352477 / 356077 / 341938, Fax (0283) 353131 Kode Pos 52124 Web: http://www.rsakardinah.tegalkota.go.id – E-mail :
MENGETAHUI DAN MENYETUJUI
Direktur RSUD KARDINAH Tegal Merangkap Pejabat Pembuat Komitmen
dr. Haryo Teguh, Sp.s, M.si, Med **NIP: 197 10518 200112 1 001**
MANAJEMEN KONTRUKSI (MK)
PT. SOLUSI UTAMA KONSULTAN PLANNING - ENGINEERING - MANAGEMENT
Ir. Ahmad Handri Widiyanto, ST., MT. **Team Leader**
KONTRAKTOR PELAKSANA
PT. MATRA KARYA General Contractor Alamat : Jl. Palagan Tentara Pelajar Jenghong Sardanjo - Sleman Yogyakarta Email : matrakaryagcc1@gmail.com, Rl : matrakarya_ Telp. 0274 - 450574 / 4250755 LS SMK3-006-IDN
PT. MATRA KARYA
Prabadi Suryandaru, ST **Project Manager**

JUDUL GAMBAR	SKALA
DENAH POWER HOUSE	1 : 50

NO. GAMBAR	DISIPLIN
01	

TAHUN	UK. KERTAS	JMLH GBR
2024	A3	31

ASBUILT DRAWING

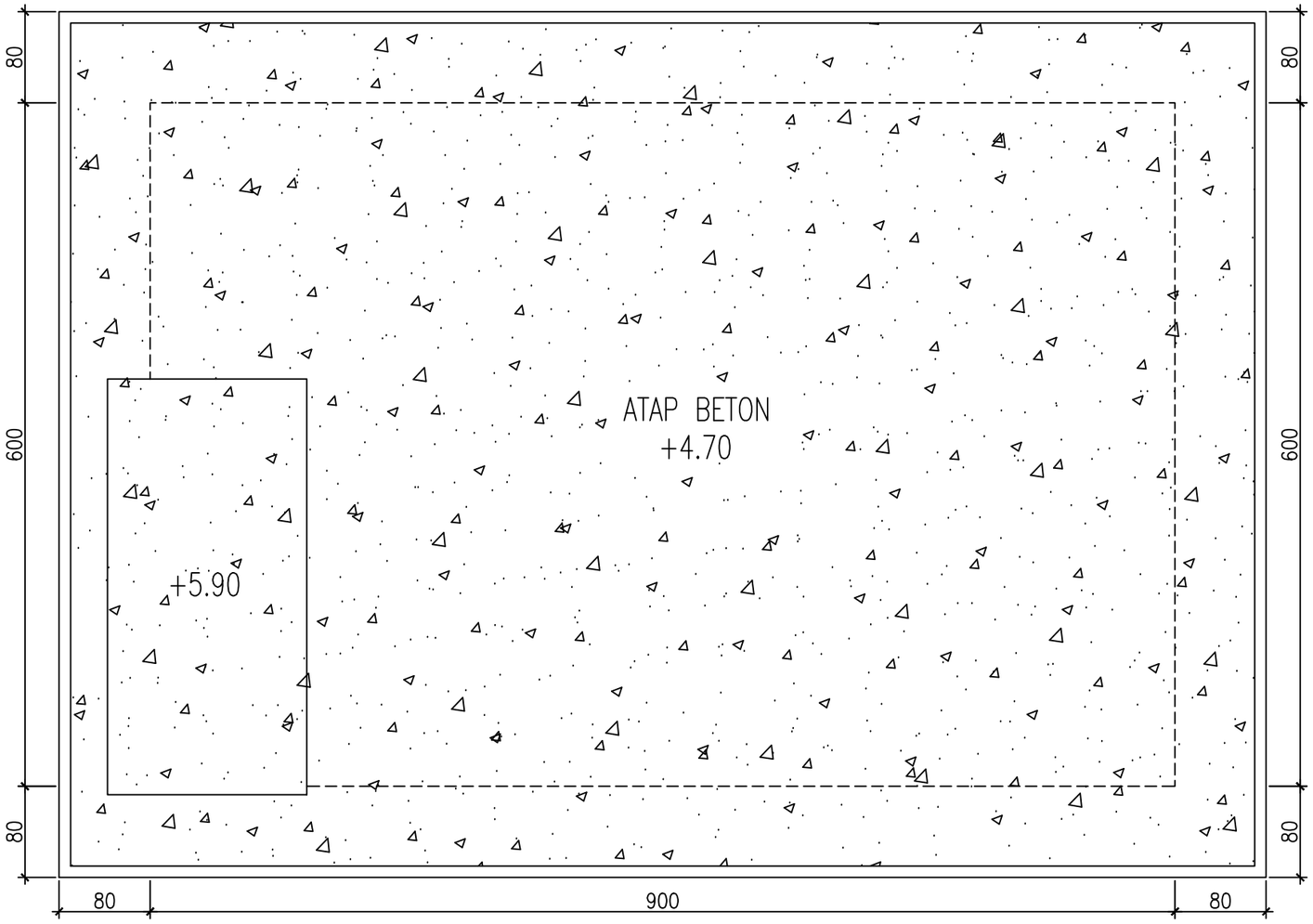

TAMPAK ATAS POWER HOUSE

SKALA 1:50

KETERANGAN
REVISI
PEKERJAAN
PEMBANGUNAN TAHAP II GEDUNG PAVILIUN VIP DAN VVIP RSUD KARDINAH
LOKASI
JL. AIP.KS. Tubun No.2, Kota Tegal
PEMBERI TUGAS
PEMERINTAH KOTA TEGAL RUMAH SAKIT UMUM DAERAH KARDINAH Jl. AIP. KS. Tubun No. 2 Kota Tegal Telp. (0283) 356077 / 356477 / 356077 / 341938, Fax (0283) 353131 Kode Pos 52124 Web : http://www.rsdkardinah.tegalkota.go.id – E-mail :
MENGETAHUI DAN MENYETUJUI
Direktur RSUD KARDINAH Tegal Merangkap Pejabat Pembuat Komitmen dr. Haryo Teguh, Sp.s, M.si, Med NIP: 197 10518 200112 1 001
MANAJEMEN KONTRUKSI (MK)
PT. SOLUSI UTAMA KONSULTAN PLANNING - ENGINEERING - MANAGEMENT PT. SOLUSI UTAMA KONSULTAN Ir. Ahmad Handri Widiyanto, ST., MT. Team Leader
KONTRAKTOR PELAKSANA
PT. MATRA KARYA General Contractor Alamat : Jl. Palagan Tentara Pelajar Jangkang Sardanjo - Sleman Yogyakarta Email : matrakaryagas3@gmail.com, Bl : matrakarya_ Telp. /0274 - 4505874 / 4250759 LSBMK3-006-IDN PT. MATRA KARYA Prabadi Suryandaru, ST Project Manager

JUDUL GAMBAR	SKALA
TAMPAK ATAS POWER HOUSE	1 : 50

NO. GAMBAR	DISIPLIN
02	

TAHUN	UK. KERTAS	JMLH GBR
2024	A3	31

ASBUILT DRAWING

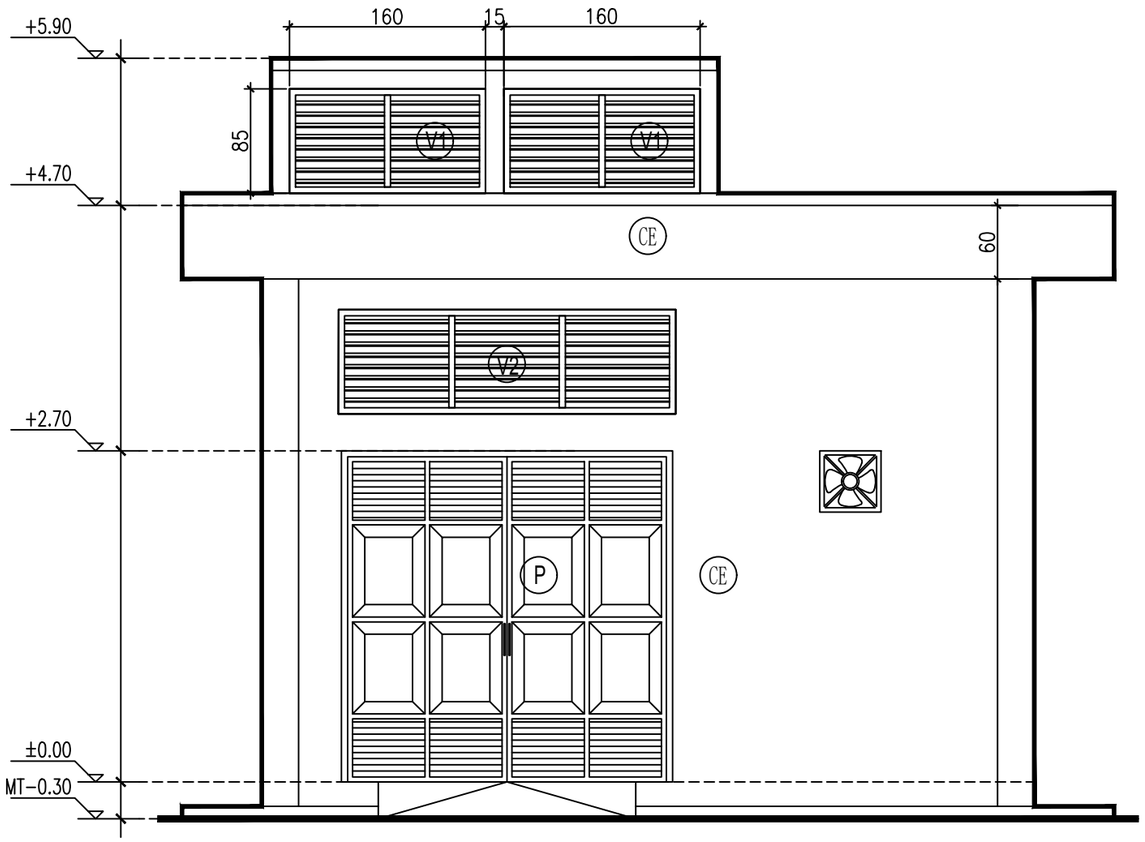

TAMPAK A (SELATAN)

SKALA 1:50

KETERANGAN

CE	FINISHING CAT EKSTERIOR WEATHERSHIELD
FH	FINISHING FLOOR HARDENER
WP	LAPIS WATERPROOFING

REVISI

PEKERJAAN

PEMBANGUNAN TAHAP II GEDUNG PAVILIUN VIP DAN VVIP RSUD KARDINAH

LOKASI

JL. AIP.KS. Tubun No.2, Kota Tegal

PEMBERI TUGAS

PEMERINTAH KOTA TEGAL
RUMAH SAKIT UMUM DAERAH KARDINAH
Jl. AIP. KS. Tubun No. 2 Kota Tegal
Telp. (0283) 356077 / 356477 / 349308, Fax (0283) 353131 Kode Pos 52124
Web :http://www.rsukardinah.tegalkota.go.id – E-mail :

MENGETAHUI DAN MENYETUJUI

Direktur RSUD KARDINAH Tegal
Merangkap Pejabat Pembuat Komitmen

dr. Haryo Teguh, Sp.s, M.si, Med
NIP: 197 10518 200112 1 001

MANAJEMEN KONTRUKSI (MK)

PT. SOLUSI UTAMA KONSULTAN
PLANNING - ENGINEERING - MANAGEMENT

PT. SOLUSI UTAMA KONSULTAN

Ir. Ahmad Handri Widiyanto, ST., MT.
Team Leader

KONTRAKTOR PELAKSANA

PT. MATRA KARYA
General Contractor
Alamat : Jl. Pulogen Taman Pelajar Jangkang Sardanjo - Sleman Yogyakarta
Email : matrakaryaygy1@gmail.com, Hp : matrakarya_
Telp. 0274 - 450574 / 4507755
LS0SMK3-006-IDN

PT. MATRA KARYA

Prabadi Suryandaru, ST
Project Manager

JUDUL GAMBAR	SKALA
TAMPAK A POWER HOUSE	1 : 50

NO. GAMBAR	DISIPLIN
03	

TAHUN	UK. KERTAS	JMLH GBR
2024	A3	31

ASBUILT DRAWING

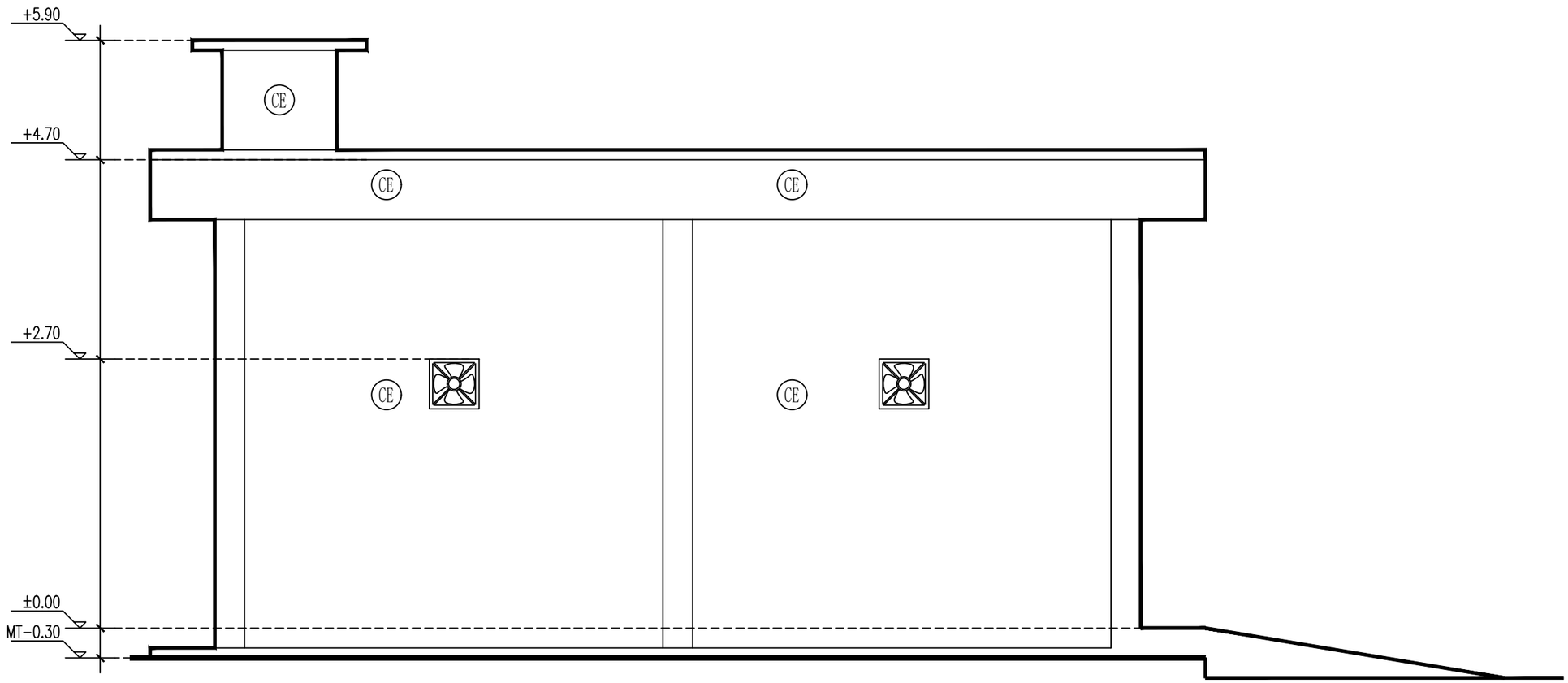

TAMPAK B (BARAT)

SKALA 1:50

KETERANGAN

CE	FINISHING CAT EKSTERIOR WEATHERSHIELD
FH	FINISHING FLOOR HARDENER
WP	LAPIS WATERPROOFING

REVISI

PEKERJAAN

PEMBANGUNAN TAHAP II GEDUNG PAVILIUN VIP DAN VVIP RSUD KARDINAH

LOKASI

JL. AIP.KS. Tubun No.2, Kota Tegal

PEMBERI TUGAS

PEMERINTAH KOTA TEGAL
RUMAH SAKIT UMUM DAERAH KARDINAH
Jl. AIP. KS. Tubun No. 2 Kota Tegal
Telp. (0283) 356077 / 352477 / 356077 / 341938, Fax (0283) 353131 Kode Pos 52124
Web :http://www.rsukardinah.tegalkota.go.id – E-mail :

MENGETAHUI DAN MENYETUJUI

Direktur RSUD KARDINAH Tegal
Merangkap Pejabat Pembuat Komitmen

dr. Haryo Teguh, Sp.s, M.si, Med
NIP: 197 10518 200112 1 001

MANAJEMEN KONTRUKSI (MK)

PT. SOLUSI UTAMA KONSULTAN
PLANNING - ENGINEERING - MANAGEMENT

PT. SOLUSI UTAMA KONSULTAN

Ir. Ahmad Handri Widiyanto, ST., MT.
Team Leader

KONTRAKTOR PELAKSANA

PT. MATRA KARYA
General Contractor
Alamat : Jl. Palagan Tentara Pelajar Jongkang Sardonjo - Sleman Yogyakarta
Email : matrakaryayogja2@gmail.com, IG : matrakarya_
Telp : 0274 - 4501741 - 4245719
KAN
LESMK3-008-IDN

PT. MATRA KARYA

Prabadi Suryandaru, ST
Project Manager

JUDUL GAMBAR	SKALA
TAMPAK B POWER HOUSE	1 : 50

NO. GAMBAR	DISIPLIN
04	

TAHUN	UK. KERTAS	JMLH GBR
2024	A3	31

ASBUILT DRAWING

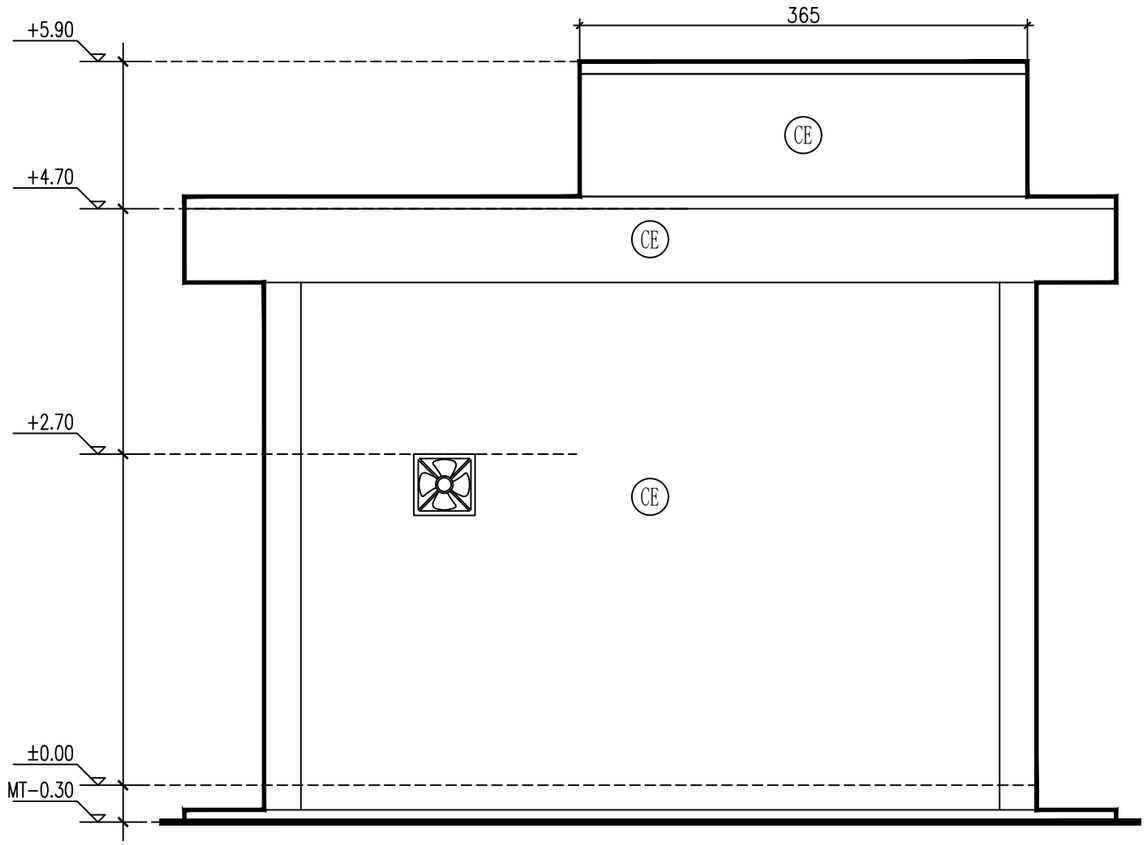

TAMPAK C (UTARA)

SKALA 1:50

KETERANGAN

CE	FINISHING CAT EKSTERIOR WEATHERSHIELD
FH	FINISHING FLOOR HARDENER
WP	LAPIS WATERPROOFING

REVISI

PEKERJAAN

PEMBANGUNAN TAHAP II GEDUNG PAVILIUN VIP DAN VVIP RSUD KARDINAH

LOKASI

JL. AIP.KS. Tubun No.2, Kota Tegal

PEMBERI TUGAS

PEMERINTAH KOTA TEGAL
RUMAH SAKIT UMUM DAERAH KARDINAH
Jl. AIP. KS. Tubun No. 2 Kota Tegal
Telp. (0283) 356077 / 352477 / 356077 / 341938, Fax (0283) 353131 Kode Pos 52124
Web :http://www.rsakardinah.tegalkota.go.id – E-mail :

MENGETAHUI DAN MENYETUJUI

Direktur RSUD KARDINAH Tegal
Merangkap Pejabat Pembuat Komitmen

dr. Haryo Teguh, Sp.s, M.si, Med
NIP: 197 10518 200112 1 001

MANAJEMEN KONTRUKSI (MK)

PT. SOLUSI UTAMA KONSULTAN
PLANNING - ENGINEERING - MANAGEMENT

PT. SOLUSI UTAMA KONSULTAN

Ir. Ahmad Handri Widiyanto, ST., MT.
Team Leader

KONTRAKTOR PELAKSANA

PT. MATRA KARYA
General Contractor
Alamat : Jl. Palagan Tentara Pelajar Jongkang Sardadi - Sleman Yogyakarta
Email : matrakaryagas1@gmail.com, Rt : matrakarya_
Telp. 0274 - 450574 / 4250755
LG SMK3-006-IDN

PT. MATRA KARYA

Prabadi Suryandaru, ST
Project Manager

JUDUL GAMBAR	SKALA
DENAH KOLOM RUMAH POMPA	1 : 50

NO. GAMBAR	DISIPLIN
05	

TAHUN	UK. KERTAS	JMLH GBR
2024	A3	31

ASBUILT DRAWING

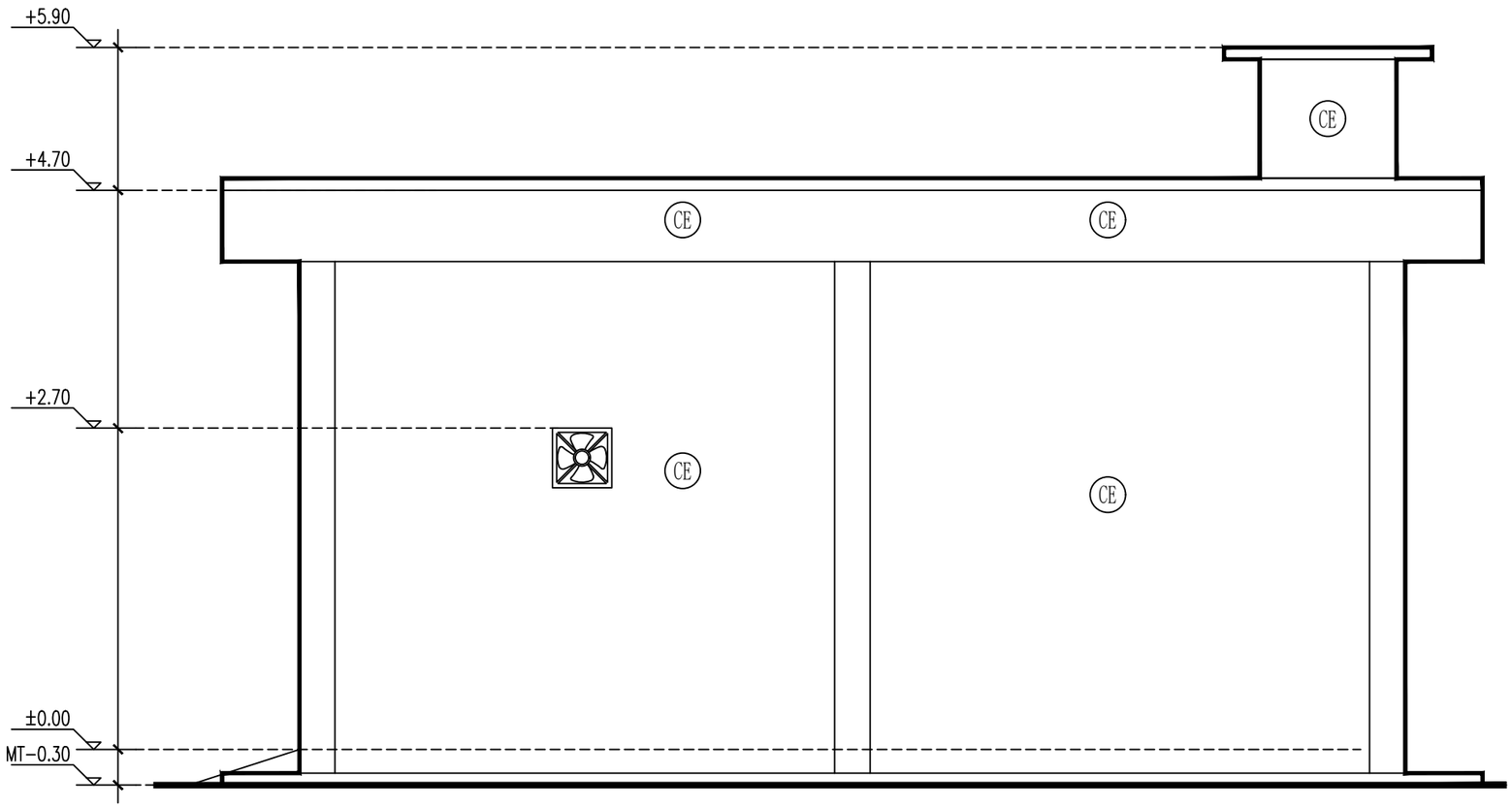

TAMPAK D (TIMUR)

SKALA 1:50

KETERANGAN

CE	FINISHING CAT EKSTERIOR WEATHERSHIELD
FH	FINISHING FLOOR HARDENER
WP	LAPIS WATERPROOFING

REVISI

PEKERJAAN

PEMBANGUNAN TAHAP II GEDUNG PAVILIUN VIP DAN VVIP RSUD KARDINAH

LOKASI

JL. AIP.KS. Tubun No.2, Kota Tegal

PEMBERI TUGAS

PEMERINTAH KOTA TEGAL
RUMAH SAKIT UMUM DAERAH KARDINAH
Jl. AIP. KS. Tubun No. 2 Kota Tegal
Telp. (0283) 356077 / 352477 / 356077 / 341938, Fax (0283) 353131 Kode Pos 52124
Web :http://www.rsakardinah.tegalkota.go.id – E-mail :

MENGETAHUI DAN MENYETUJUI

Direktur RSUD KARDINAH Tegal
Merangkap Pejabat Pembuat Komitmen

dr. Haryo Teguh, Sp.s, M.si, Med
NIP: 197 10518 200112 1 001

MANAJEMEN KONTRUKSI (MK)

PT. SOLUSI UTAMA KONSULTAN
PLANNING - ENGINEERING - MANAGEMENT

PT. SOLUSI UTAMA KONSULTAN

Ir. Ahmad Handri Widiyanto, ST., MT.
Team Leader

KONTRAKTOR PELAKSANA

PT. MATRA KARYA
General Contractor
Alamat : Jl. Palagan Tentara Pelajar Jangkang Sardonjo - Sleman Yogyakarta
Email : matrakaryaygy2@gmail.com, IG : matrakarya_
Telp : 0274 - 4501741- 4245755
LOSMK3-008-IDN

PT. MATRA KARYA

Prabadi Suryandaru, ST
Project Manager

JUDUL GAMBAR	SKALA
TAMPAK D POWER HOUSE	1 : 50

NO. GAMBAR	DISIPLIN
06	

TAHUN	UK. KERTAS	JMLH GBR
2024	A3	31

ASBUILT DRAWING

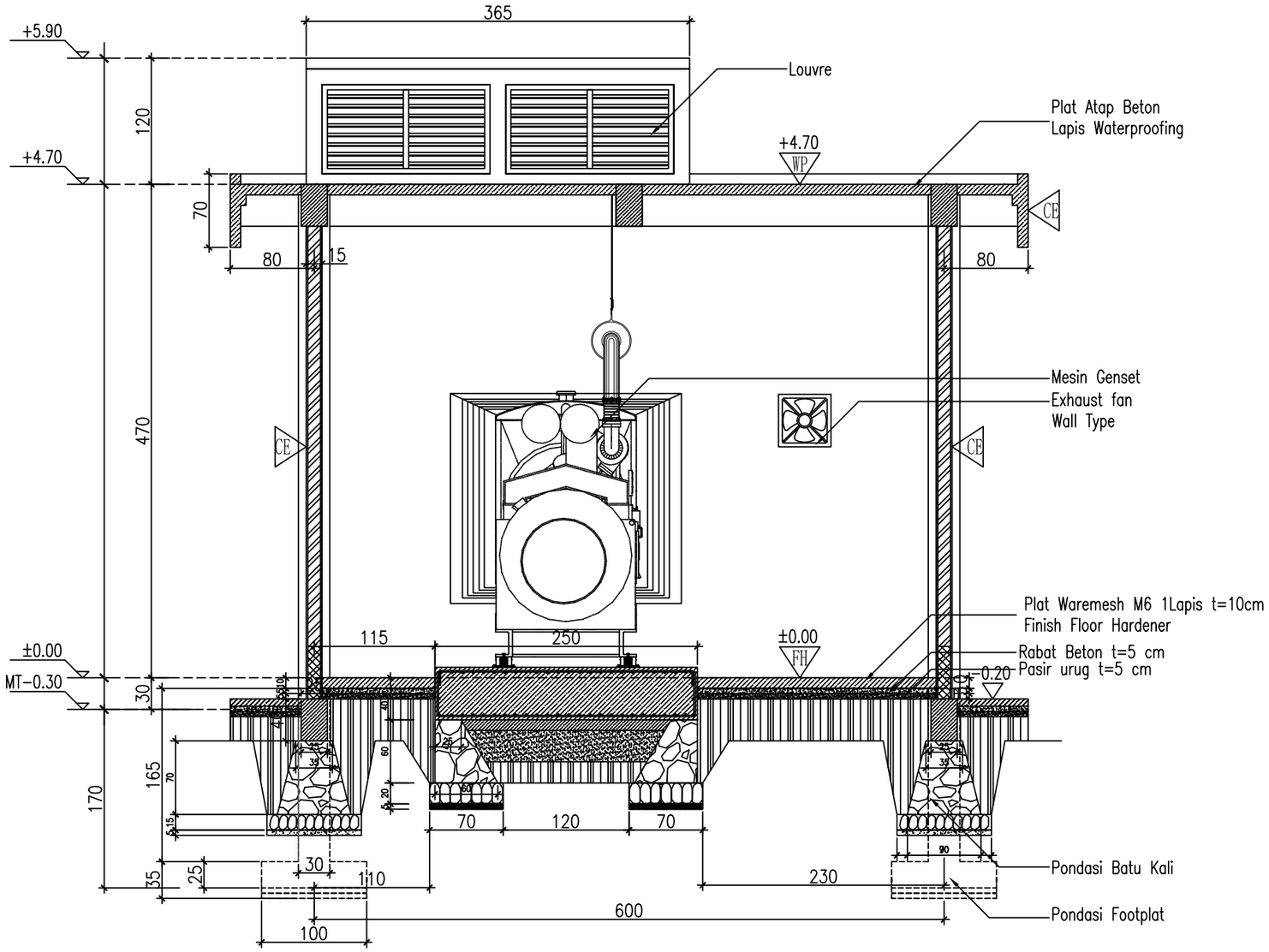

POTONGAN 1-1

SKALA 1:50

KETERANGAN

CE	FINISHING CAT EKSTERIOR WEATHERSHIELD
FH	FINISHING FLOOR HARDENER
WP	LAPIS WATERPROOFING

REVISI

PEKERJAAN

PEMBANGUNAN TAHAP II GEDUNG PAVILIUN VIP DAN VVIP RSUD KARDINAH

LOKASI

JL. AIP.KS. Tubun No.2, Kota Tegal

PEMBERI TUGAS

PEMERINTAH KOTA TEGAL
RUMAH SAKIT UMUM DAERAH KARDINAH
Jl. AIP. KS. Tubun No. 2 Kota Tegal
Telp. (0283) 356077 / 356077 / 341938, Fax (0283) 353131 Kode Pos 52124
Web :http://www.rsakardinah.tegalkota.go.id – E-mail :

MENGETAHUI DAN MENYETUJUI

Direktur RSUD KARDINAH Tegal
Merangkap Pejabat Pembuat Komitmen

dr. Haryo Teguh, Sp.s, M.si, Med
NIP: 197 10518 200112 1 001

MANAJEMEN KONTRUKSI (MK)

PT. SOLUSI UTAMA KONSULTAN
PLANNING - ENGINEERING - MANAGEMENT

PT. SOLUSI UTAMA KONSULTAN

Ir. Ahmad Handri Widiyanto, ST., MT.
Team Leader

KONTRAKTOR PELAKSANA

PT. MATRA KARYA
General Contractor
Alamat : Jl. Palagan Tentara Pelajar Jangkang Sardonoje - Sleman Yogyakarta
Email : matrakaryagas3@gmail.com, Hp : matrakarya_
Telp. /0274 - 4505874 / 4285755
LSSMK3-006-IDN

PT. MATRA KARYA

Prabadi Suryandaru, ST
Project Manager

JUDUL GAMBAR	SKALA
POTONGAN 1-1	1 : 50

NO. GAMBAR	DISIPLIN
07	

TAHUN	UK. KERTAS	JMLH GBR
2024	A3	31

ASBUILT DRAWING

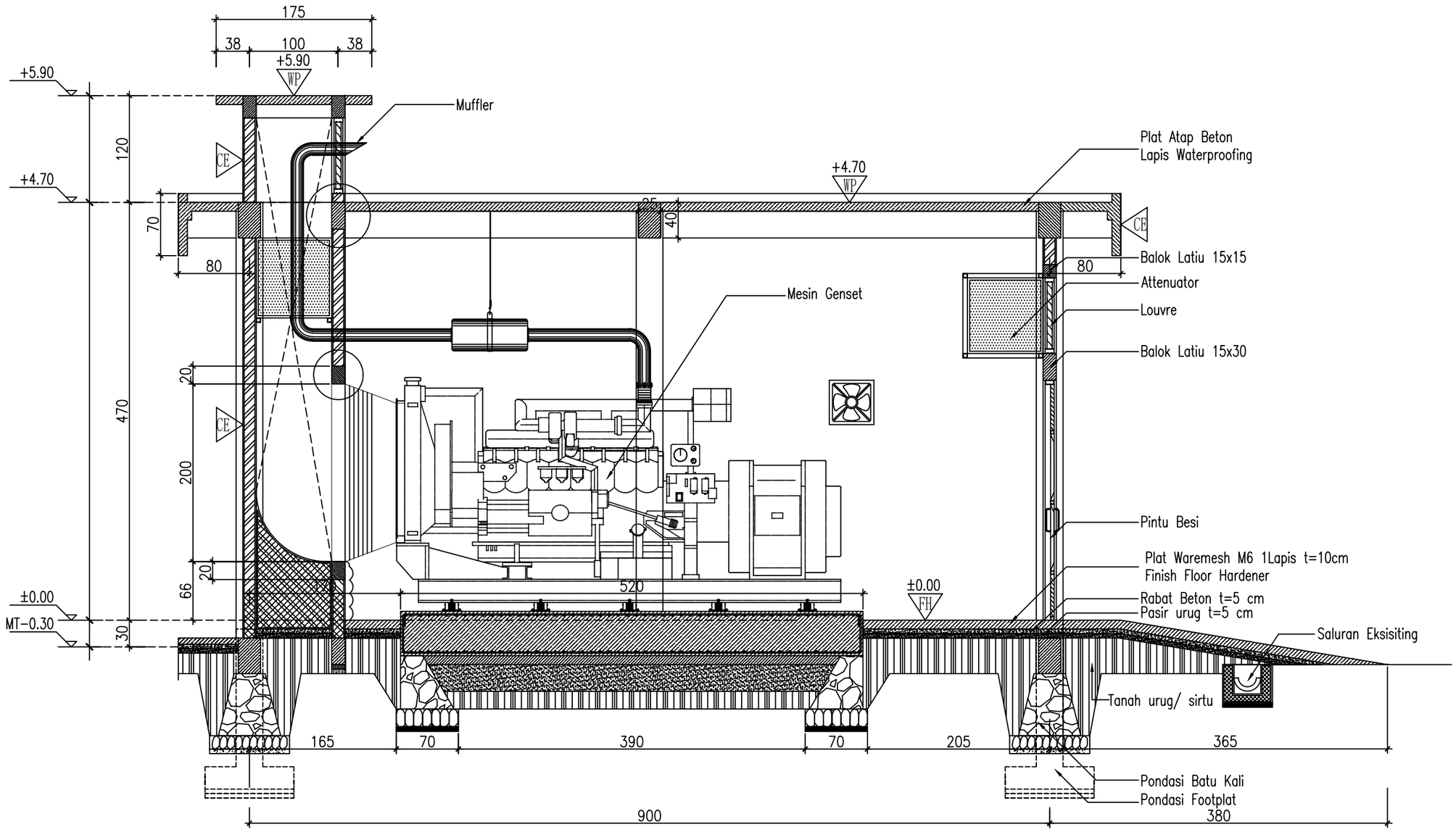

POTONGAN 2-2

SKALA 1:50

KETERANGAN

CE	FINISHING CAT EKSTERIOR WEATHERSHIELD
FH	FINISHING FLOOR HARDENER
WP	LAPIS WATERPROOFING

REVISI

PEKERJAAN

PEMBANGUNAN TAHAP II GEDUNG PAVILIUN VIP DAN VVIP RSUD KARDINAH

LOKASI

JL. AIP.KS. Tubun No.2, Kota Tegal

PEMBERI TUGAS

PEMERINTAH KOTA TEGAL
RUMAH SAKIT UMUM DAERAH KARDINAH
Jl. AIP. KS. Tubun No. 2 Kota Tegal
Telp. (0283) 356077 / 352477 / 356077 / 341938, Fax (0283) 353131 Kode Pos 52124
Web :http://www.rsakardinah.tegalkota.go.id – E-mail :

MENGETAHUI DAN MENYETUJUI

Direktur RSUD KARDINAH Tegal
Merangkap Pejabat Pembuat Komitmen

dr. Haryo Teguh, Sp.s, M.si, Med
NIP: 197 10518 200112 1 001

MANAJEMEN KONTRUKSI (MK)

PT. SOLUSI UTAMA KONSULTAN
PLANNING - ENGINEERING - MANAGEMENT

PT. SOLUSI UTAMA KONSULTAN

Ir. Ahmad Handri Widiyanto, ST., MT.
Team Leader

KONTRAKTOR PELAKSANA

PT. MATRA KARYA
General Contractor
Alamat : Jl. Palagan Tentara Pelajar Jangkang Sardanjo - Sleman Yogyakarta
Email : matrakaryagas21@gmail.com, Rl : matrakarya_
Telp. 0274 - 450574 / 4250759

PT. MATRA KARYA

Prabadi Suryandaru, ST
Project Manager

JUDUL GAMBAR	SKALA
POTONGAN 2-2	1 : 50

NO. GAMBAR	DISIPLIN
08	

TAHUN	UK. KERTAS	JMLH GBR
2024	A3	31

ASBUILT DRAWING

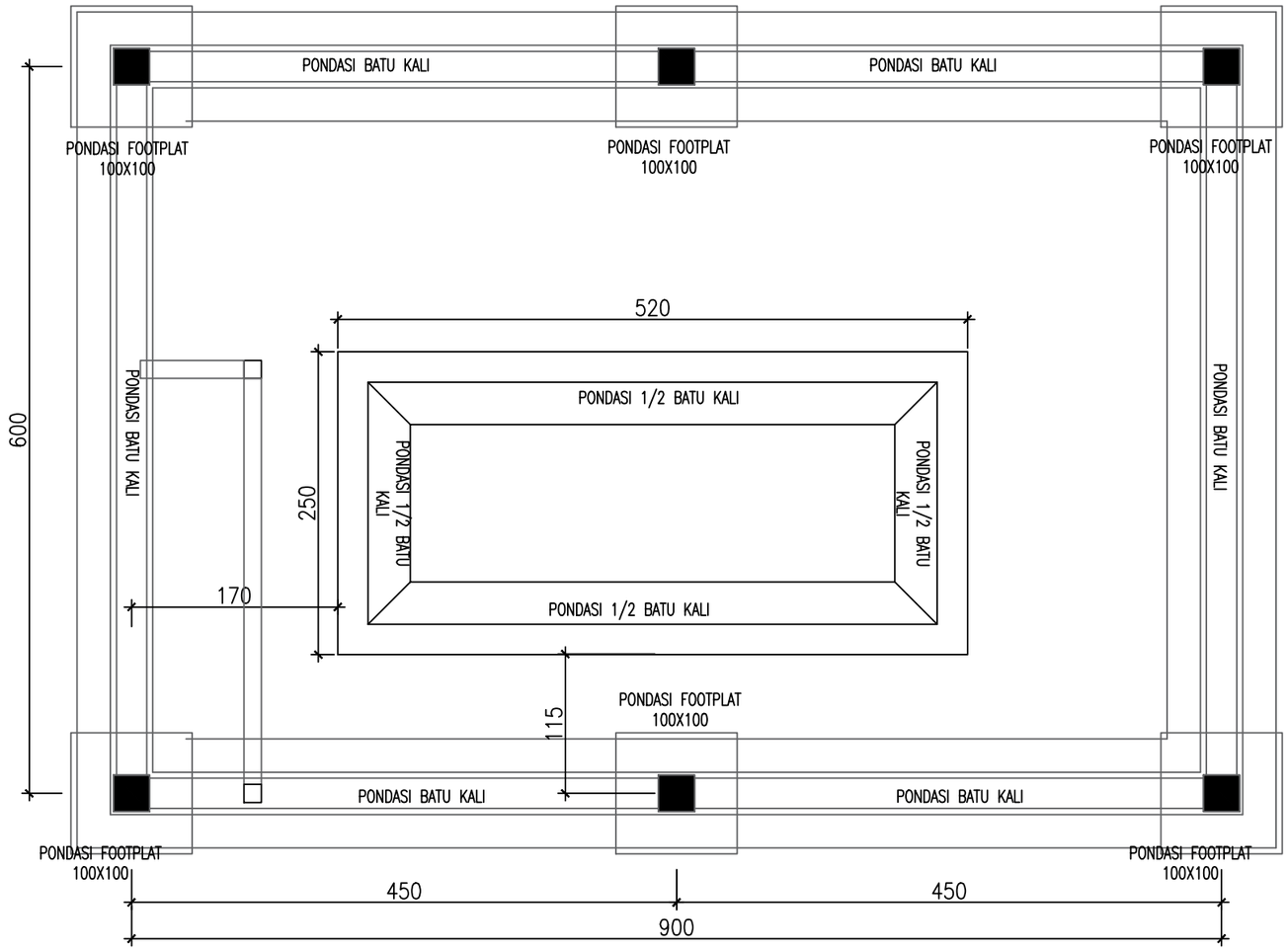

DENAH PONDASI POWER HOUSE

SKALA 1:50

KETERANGAN

REVISI

PEKERJAAN

PEMBANGUNAN TAHAP II GEDUNG PAVILIUN VIP DAN VVIP RSUD KARDINAH

LOKASI

JL. AIP.KS. Tubun No.2, Kota Tegal

PEMBERI TUGAS

PEMERINTAH KOTA TEGAL
RUMAH SAKIT UMUM DAERAH KARDINAH
Jl. AIP. KS. Tubun No. 2 Kota Tegal
Telp. (0283) 356077 / 356477 / 346938, Fax (0283) 353131 Kode Pos 52124
Web :http://www.rsakardinah.tegalkota.go.id – E-mail :

MENGETAHUI DAN MENYETUJUI

Direktur RSUD KARDINAH Tegal
Merangkap Pejabat Pembuat Komitmen

dr. Haryo Teguh, Sp.s, M.si, Med
NIP: 197 10518 200112 1 001

MANAJEMEN KONTRUKSI (MK)

PT. SOLUSI UTAMA KONSULTAN
PLANNING - ENGINEERING - MANAGEMENT

PT. SOLUSI UTAMA KONSULTAN

Ir. Ahmad Handri Widiyanto, ST., MT.
Team Leader

KONTRAKTOR PELAKSANA

PT. MATRA KARYA
General Contractor
Alamat : Jl. Pelajar Tentara Pelajar Jangkang Sardanjo - Sleman Yogyakarta
Email : matrakaryagagal@gmail.com, Hp : matrakarya_
Telp. 0274 - 4505754 / 4250755
LG5MK3-006-IDN

PT. MATRA KARYA

Prabadi Suryandaru, ST
Project Manager

JUDUL GAMBAR	SKALA
DENAH PONDASI POWER HOUSE	1 : 50

NO. GAMBAR	DISIPLIN
09	

TAHUN	UK. KERTAS	JMLH GBR
2024	A3	31

ASBUILT DRAWING

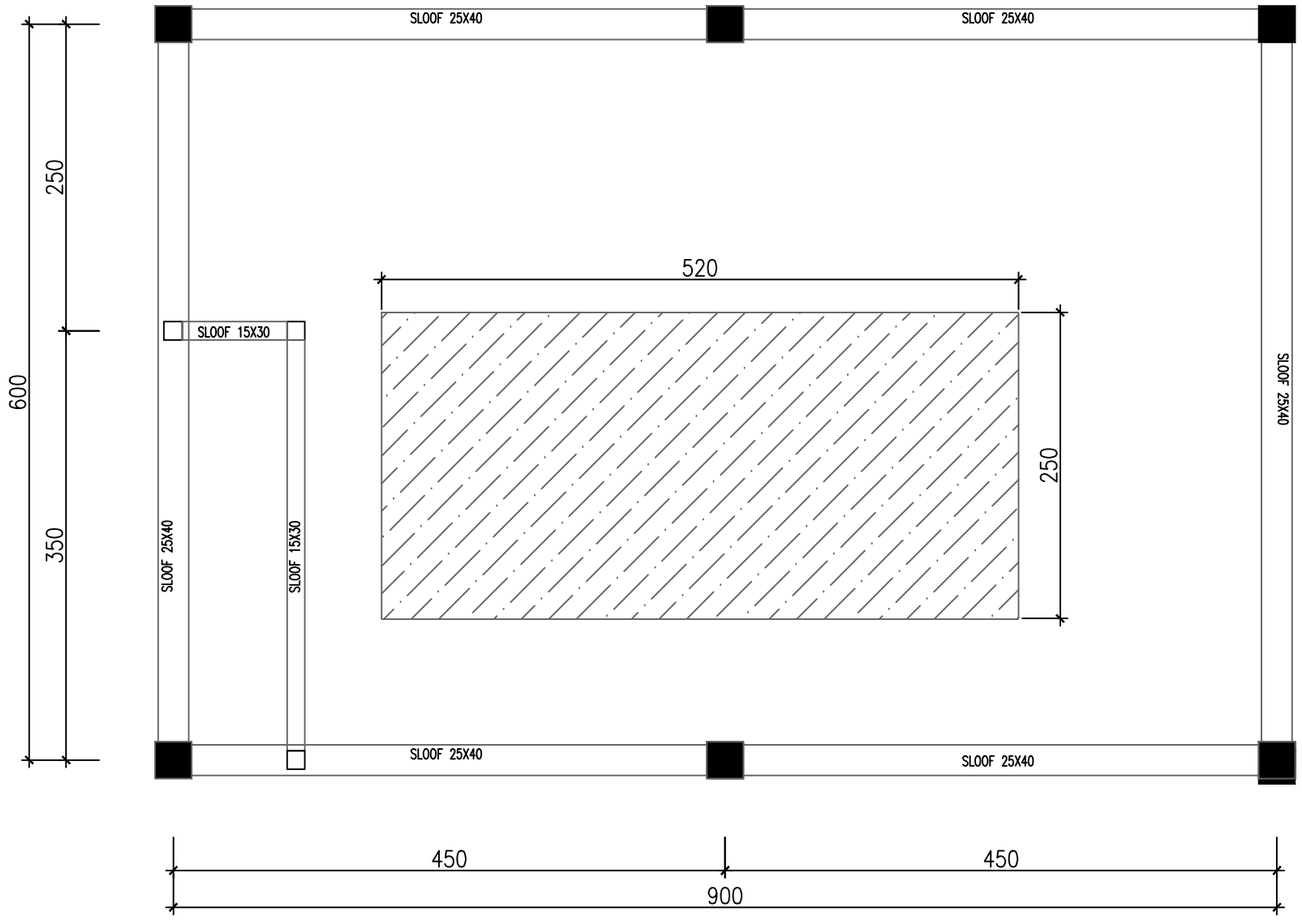

DENAH SLOOF POWER HOUSE

SKALA 1:50

KETERANGAN

REVISI

PEKERJAAN

PEMBANGUNAN TAHAP II GEDUNG PAVILIUN VIP DAN VVIP RSUD KARDINAH

LOKASI

JL. AIP.KS. Tubun No.2, Kota Tegal

PEMBERI TUGAS

PEMERINTAH KOTA TEGAL
RUMAH SAKIT UMUM DAERAH KARDINAH
Jl. AIP. KS. Tubun No. 2 Kota Tegal
Telp. (0283) 356077 / 356477 / 356677 / 341938, Fax (0283) 353131 Kode Pos 52124
Web :http://www.rsakardinah.tegalkota.go.id – E-mail :

MENGETAHUI DAN MENYETUJUI

Direktur RSUD KARDINAH Tegal
Merangkap Pejabat Pembuat Komitmen

dr. Haryo Teguh, Sp.s, M.si, Med
NIP: 197 10518 200112 1 001

MANAJEMEN KONTRUKSI (MK)

PT. SOLUSI UTAMA KONSULTAN
PLANNING - ENGINEERING - MANAGEMENT

PT. SOLUSI UTAMA KONSULTAN

Ir. Ahmad Handri Widiyanto, ST., MT.
Team Leader

KONTRAKTOR PELAKSANA

PT. MATRA KARYA
General Contractor
Alamat : Jl. Pakuan Sentosa Pulujan Jongkang Sardonjo - Sleman Yogyakarta
Email : matrakarya@yahoo.co.id, matrakarya_@yahoo.co.id
Telp. (274) - 4505716 / 6230755
LG SMK3-006-IDN

PT. MATRA KARYA

Prabadi Suryandaru, ST
Project Manager

JUDUL GAMBAR	SKALA
DENAH SLOOF POWER HOUSE	1 : 50

NO. GAMBAR	DISIPLIN
10	

TAHUN	UK. KERTAS	JMLH GBR
2024	A3	31

ASBUILT DRAWING

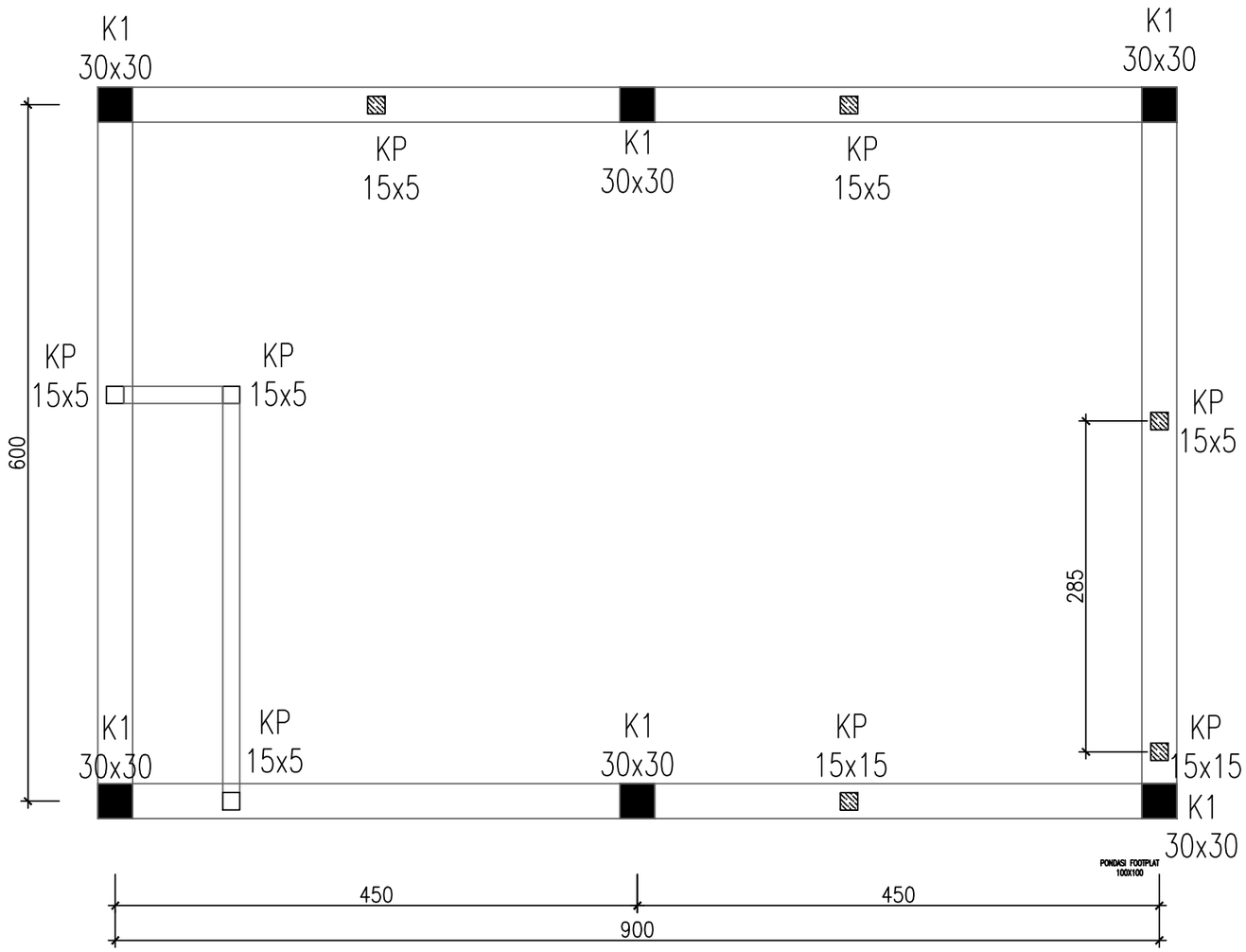

DENAH KOLOM POWER HOUSE

SKALA 1:50

KETERANGAN

REVISI

PEKERJAAN

PEMBANGUNAN TAHAP II GEDUNG PAVILIUN VIP DAN VVIP RSUD KARDINAH

LOKASI

JL. AIP.KS. Tubun No.2, Kota Tegal

PEMBERI TUGAS

PEMERINTAH KOTA TEGAL
RUMAH SAKIT UMUM DAERAH KARDINAH
Jl. AIP. KS. Tubun No. 2 Kota Tegal
Telp. (0283) 356077 / 356077 / 341938, Fax (0283) 353131 Kode Pos 52124
Web: http://www.rsakardinah.tegalkota.go.id – E-mail :

MENGETAHUI DAN MENYETUJUI

Direktur RSUD KARDINAH Tegal
Merangkap Pejabat Pembuat Komitmen

dr. Haryo Teguh, Sp.s, M.si, Med
NIP: 197 10518 200112 1 001

MANAJEMEN KONTRUKSI (MK)

PT. SOLUSI UTAMA KONSULTAN
PLANNING - ENGINEERING - MANAGEMENT

PT. SOLUSI UTAMA KONSULTAN

Ir. Ahmad Handri Widiyanto, ST., MT.
Team Leader

KONTRAKTOR PELAKSANA

PT. MATRA KARYA
General Contractor
Alamat : Jl. Palagan Tentara Pelajar Jongkang Sardanjo - Sleman Yogyakarta
Email : matrakaryagroup1@gmail.com, Bl : matrakarya_
Telp. 0274 - 450574 / 4250755
LSBMK3-008-IDN

PT. MATRA KARYA

Prabadi Suryandaru, ST
Project Manager

JUDUL GAMBAR	SKALA
DENAH RENCANA KOLOM	1 : 50

NO. GAMBAR	DISIPLIN
11	

TAHUN	UK. KERTAS	JMLH GBR
2024	A3	31

ASBUILT DRAWING

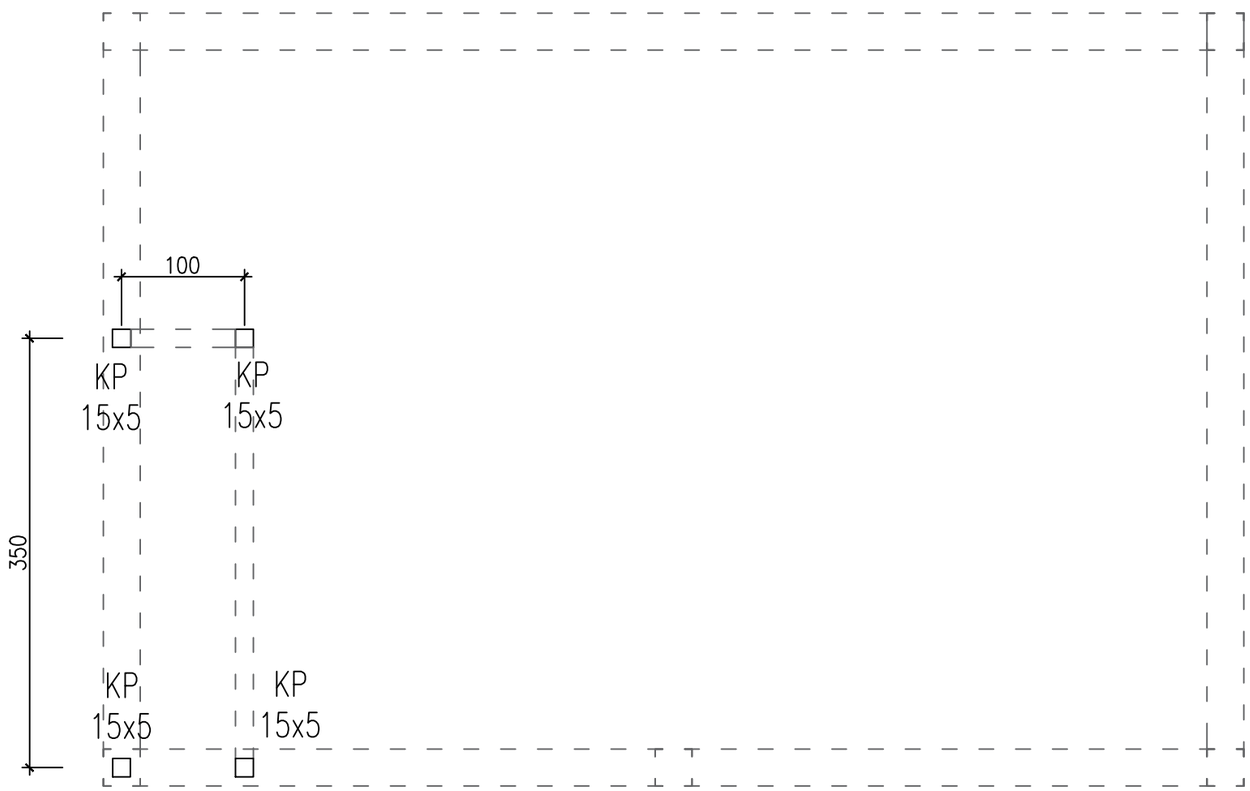

DENAH KOLOM ATAP KNALPOT

SKALA 1:50

KETERANGAN

REVISI

PEKERJAAN

PEMBANGUNAN TAHAP II GEDUNG PAVILIUN VIP DAN VVIP RSUD KARDINAH

LOKASI

JL. AIP.KS. Tubun No.2, Kota Tegal

PEMBERI TUGAS

PEMERINTAH KOTA TEGAL
RUMAH SAKIT UMUM DAERAH KARDINAH
Jl. AIP. KS. Tubun No. 2 Kota Tegal
Telp. (0283) 356077 / 356477 / 356078 / 341938, Fax (0283) 353131 Kode Pos 52124
Web: http://www.rsakardinah.tegalkota.go.id – E-mail :

MENGETAHUI DAN MENYETUJUI

Direktur RSUD KARDINAH Tegal
Merangkap Pejabat Pembuat Komitmen

dr. Haryo Teguh, Sp.s, M.si, Med
NIP: 197 10518 200112 1 001

MANAJEMEN KONTRUKSI (MK)

PT. SOLUSI UTAMA KONSULTAN
PLANNING - ENGINEERING - MANAGEMENT

PT. SOLUSI UTAMA KONSULTAN

Ir. Ahmad Handri Widiyanto, ST., MT.
Team Leader

KONTRAKTOR PELAKSANA

PT. MATRA KARYA
General Contractor
Alamat : Jl. Pelajar Tentara Pelajar Jengkong Sorilanjo - Sleman Yogyakarta
Email : matrakaryagas1@gmail.com, Rl : matrakarya_
Telp. /0274 - 4505874 / 4505755
LSSMK3-006-IDN

PT. MATRA KARYA

Prabadi Suryandaru, ST
Project Manager

JUDUL GAMBAR	SKALA
DENAH KOLOM ATAP KNALPOT	1 : 50

NO. GAMBAR	DISIPLIN
12	

TAHUN	UK. KERTAS	JMLH GBR
2024	A3	31

ASBUILT DRAWING

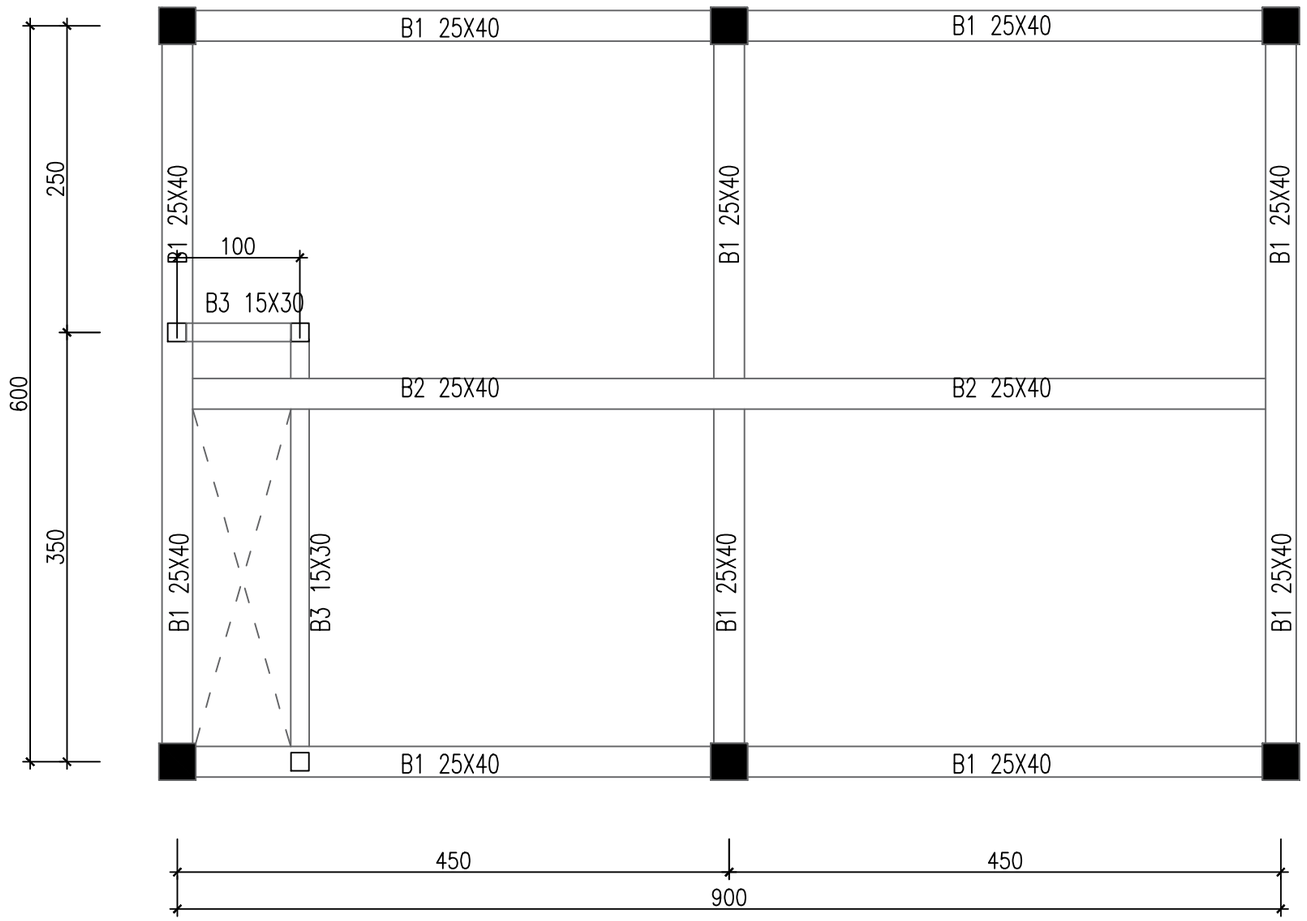

DENAH BALOK ELV. +4.70
POWER HOUSE

SKALA 1:50

KETERANGAN

REVISI

PEKERJAAN

PEMBANGUNAN TAHAP II GEDUNG PAVILIUN VIP DAN VVIP RSUD KARDINAH

LOKASI

JL. AIP.KS. Tubun No.2, Kota Tegal

PEMBERI TUGAS

PEMERINTAH KOTA TEGAL
RUMAH SAKIT UMUM DAERAH KARDINAH
Jl. AIP. KS. Tubun No. 2 Kota Tegal
Telp. (0283) 356077 / 356477 / 349358, Fax (0283) 353131 Kode Pos 52124
Web: http://www.rsukardinah.tegalkota.go.id – E-mail :

MENGETAHUI DAN MENYETUJUI

Direktur RSUD KARDINAH Tegal
Merangkap Pejabat Pembuat Komitmen

dr. Haryo Teguh, Sp.s, M.si, Med
NIP: 197 10518 200112 1 001

MANAJEMEN KONTRUKSI (MK)

PT. SOLUSI UTAMA KONSULTAN
PLANNING - ENGINEERING - MANAGEMENT

PT. SOLUSI UTAMA KONSULTAN

Ir. Ahmad Handri Widiyanto, ST., MT.
Team Leader

KONTRAKTOR PELAKSANA

PT. MATRA KARYA
General Contractor
Alamat : Jl. Pakuan Taman Pelajar Jenghong Sardanjo - Sleman Yogyakarta
Email : matrakaryagcp12@gmail.com, Bt : matrakarya_
Telp. 0274 - 450574 / 4250755
LS5MK3-008-IDN

PT. MATRA KARYA

Prabadi Suryandaru, ST
Project Manager

JUDUL GAMBAR	SKALA
DENAH BALOK POWER HOUSE	1 : 50

NO. GAMBAR	DISIPLIN
13	

TAHUN	UK. KERTAS	JMLH GBR
2024	A3	31

ASBUILT DRAWING

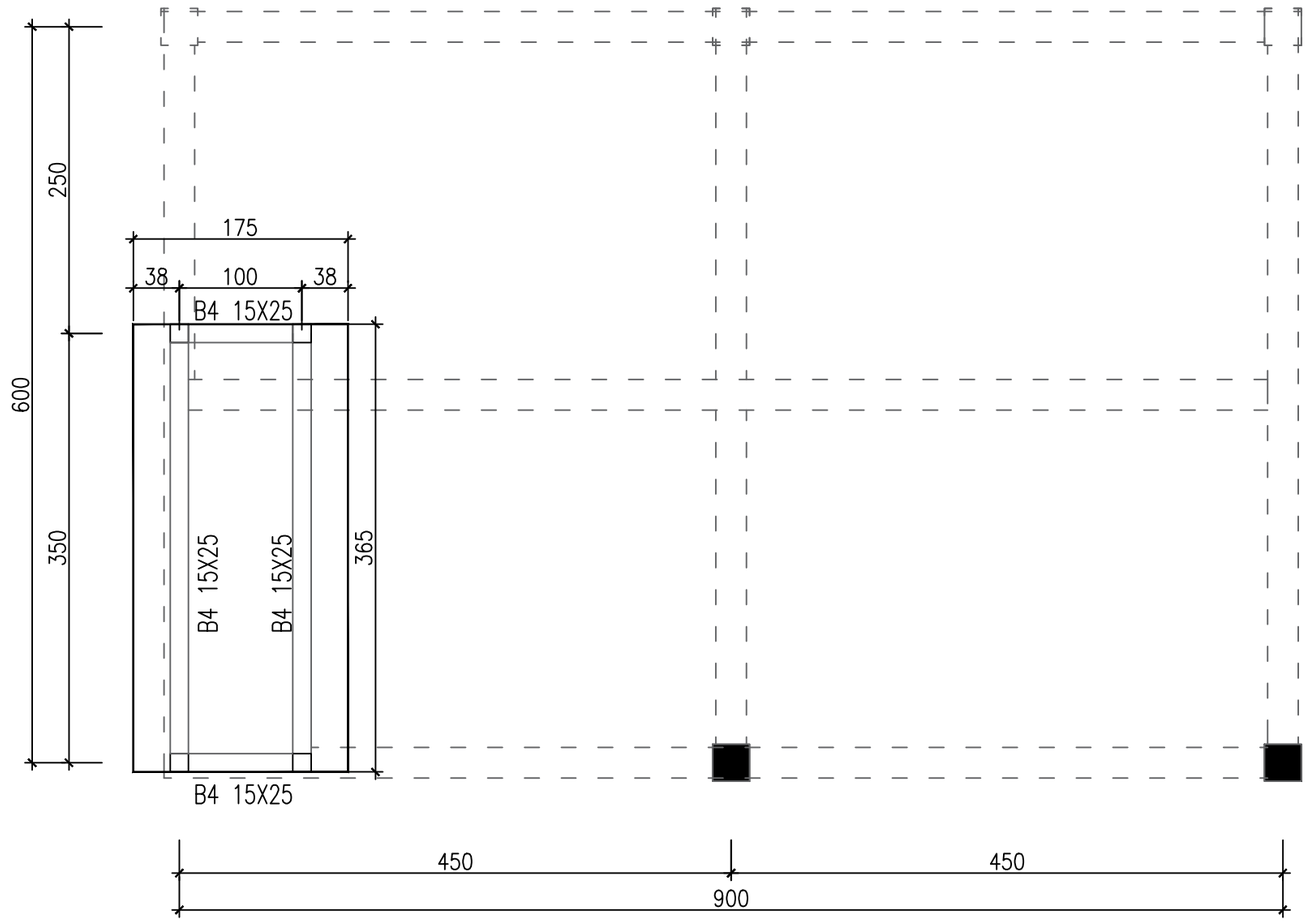

DENAH BALOK ELV. +5.90
POWER HOUSE

SKALA 1:50

KETERANGAN

REVISI

PEKERJAAN

PEMBANGUNAN TAHAP II GEDUNG PAVILIUN VIP DAN VVIP RSUD KARDINAH

LOKASI

JL. AIP.KS. Tubun No.2, Kota Tegal

PEMBERI TUGAS

PEMERINTAH KOTA TEGAL
RUMAH SAKIT UMUM DAERAH KARDINAH
Jl. AIP. KS. Tubun No. 2 Kota Tegal
Telp. (0283) 356077 / 356477 / 349358, Fax (0283) 353131 Kode Pos 52124
Web :http://www.rsakardinah.tegalkota.go.id – E-mail :

MENGETAHUI DAN MENYETUJUI

Direktur RSUD KARDINAH Tegal
Merangkap Pejabat Pembuat Komitmen

dr. Haryo Teguh, Sp.s, M.si, Med
NIP: 197 10518 200112 1 001

MANAJEMEN KONTRUKSI (MK)

PT. SOLUSI UTAMA KONSULTAN
PLANNING - ENGINEERING - MANAGEMENT

PT. SOLUSI UTAMA KONSULTAN

Ir. Ahmad Handri Widiyanto, ST., MT.
Team Leader

KONTRAKTOR PELAKSANA

PT. MATRA KARYA
General Contractor
Alamat : Jl. Palagan Tentara Pelajar Jongkong Sardanjo - Sleman Yogyakarta
Email : matrakaryaingat@gmail.com, Hp : matrakarya_
Telp : 0274 - 4501741 - 6230755
LGSMK3-008-IDN

PT. MATRA KARYA

Prabadi Suryandaru, ST
Project Manager

JUDUL GAMBAR	SKALA
DENAH BALOK POWER HOUSE	1 : 50

NO. GAMBAR	DISIPLIN
14	

TAHUN	UK. KERTAS	JMLH GBR
2024	A3	31

ASBUILT DRAWING

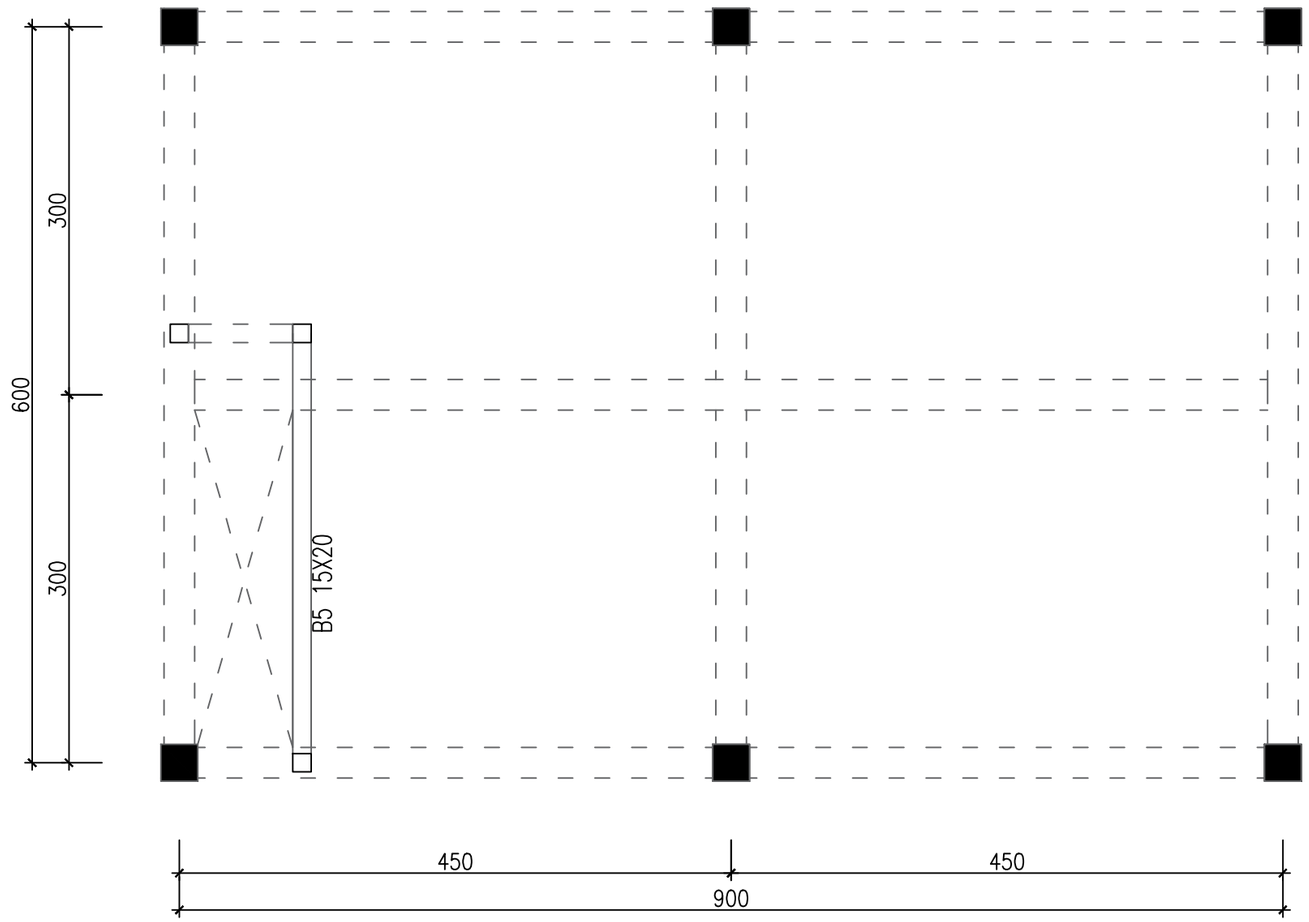

DENAH BALOK PRAKTIS ELV. +0.66

SKALA 1:50

KETERANGAN

REVISI

PEKERJAAN

PEMBANGUNAN TAHAP II GEDUNG PAVILIUN VIP DAN VVIP RSUD KARDINAH

LOKASI

JL. AIP.KS. Tubun No.2, Kota Tegal

PEMBERI TUGAS

PEMERINTAH KOTA TEGAL
RUMAH SAKIT UMUM DAERAH KARDINAH
Jl. AIP. KS. Tubun No. 2 Kota Tegal
Telp. (0283) 356077 / 356477 / 356077 / 341938, Fax (0283) 353131 Kode Pos 52124
Web : http://www.rsukardinah.tegalkota.go.id – E-mail :

MENGETAHUI DAN MENYETUJUI

Direktur RSUD KARDINAH Tegal
Merangkap Pejabat Pembuat Komitmen

dr. Haryo Teguh, Sp.s, M.si, Med
NIP: 197 10518 200112 1 001

MANAJEMEN KONTRUKSI (MK)

PT. SOLUSI UTAMA KONSULTAN
PLANNING - ENGINEERING - MANAGEMENT

PT. SOLUSI UTAMA KONSULTAN

Ir. Ahmad Handri Widiyanto, ST., MT.
Team Leader

KONTRAKTOR PELAKSANA

PT. MATRA KARYA
General Contractor
Alamat : Jl. Palagan Tentara Pelajar Jongkang Sardanjo - Sleman Yogyakarta
Email : matrakaryaingat2@gmail.com, Bi : matrakarya_
Telp : 0274 - 4503714 / 4230755
KAN LESMK3-008-IDN

PT. MATRA KARYA

Prabadi Suryandaru, ST
Project Manager

JUDUL GAMBAR	SKALA
DENAH BALOK POWER HOUSE	1 : 50

NO. GAMBAR	DISIPLIN
15	

TAHUN	UK. KERTAS	JMLH GBR
2024	A3	31

ASBUILT DRAWING

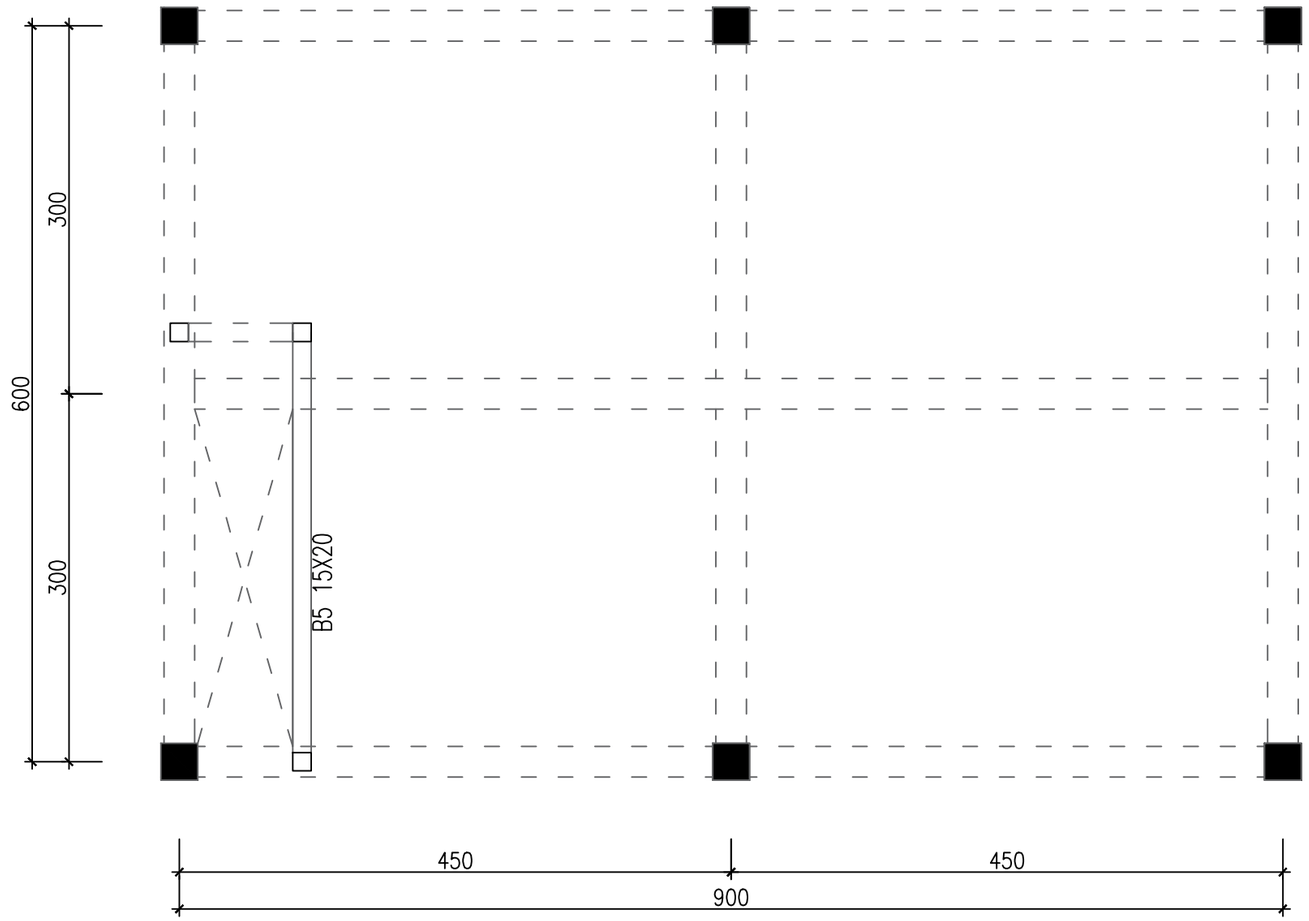

DENAH BALOK PRAKTIS ELV. +2.86

SKALA 1:50

KETERANGAN

REVISI

PEKERJAAN

PEMBANGUNAN TAHAP II GEDUNG PAVILIUN VIP DAN VVIP RSUD KARDINAH

LOKASI

JL. AIP.KS. Tubun No.2, Kota Tegal

PEMBERI TUGAS

PEMERINTAH KOTA TEGAL
RUMAH SAKIT UMUM DAERAH KARDINAH
Jl. AIP. KS. Tubun No. 2 Kota Tegal
Telp. (0283) 356077 / 356477 / 349358, Fax (0283) 353131 Kode Pos 52124
Web : http://www.rsakardinah.tegalkota.go.id – E-mail :

MENGETAHUI DAN MENYETUJUI

Direktur RSUD KARDINAH Tegal
Merangkap Pejabat Pembuat Komitmen

dr. Haryo Teguh, Sp.s, M.si, Med
NIP: 197 10518 200112 1 001

MANAJEMEN KONTRUKSI (MK)

PT. SOLUSI UTAMA KONSULTAN
PLANNING - ENGINEERING - MANAGEMENT

PT. SOLUSI UTAMA KONSULTAN

Ir. Ahmad Handri Widiyanto, ST., MT.
Team Leader

KONTRAKTOR PELAKSANA

PT. MATRA KARYA
General Contractor
Alamat : Jl. Palagan Tentara Pelajar Jongkang Sardonjo - Sleman Yogyakarta
Email : matrakaryajogja2@gmail.com, Bi : matrakarya_
Telp : 0274 - 4503714 / 4230755
KAN LESMK3-008-IDN

PT. MATRA KARYA

Prabadi Suryandaru, ST
Project Manager

JUDUL GAMBAR	SKALA
DENAH BALOK POWER HOUSE	1 : 50

NO. GAMBAR	DISIPLIN
16	

TAHUN	UK. KERTAS	JMLH GBR
2024	A3	31

ASBUILT DRAWING

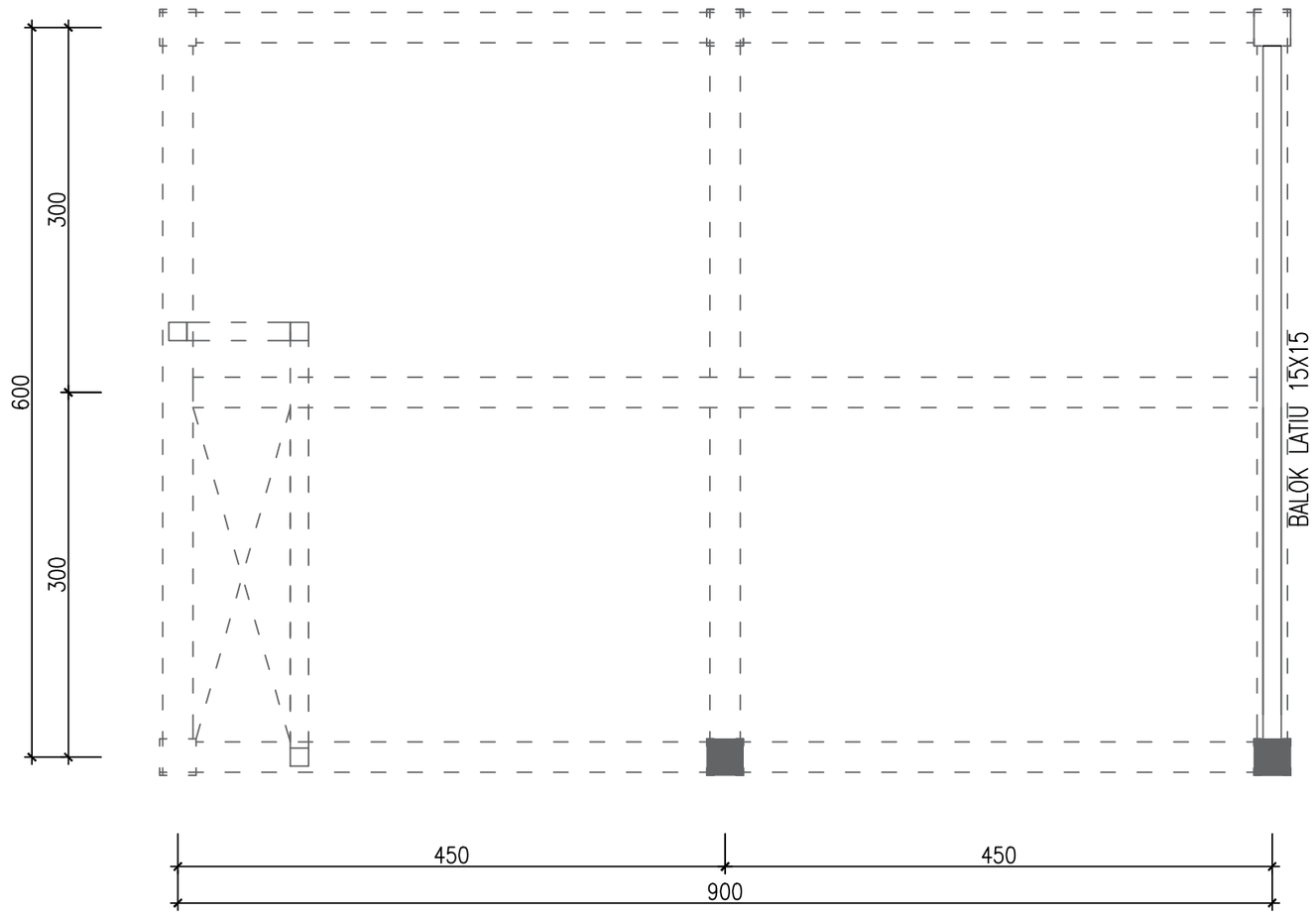

DENAH BALOK LATIU ELV. + 4.000

SKALA 1:50

KETERANGAN

REVISI

PEKERJAAN

PEMBANGUNAN TAHAP II GEDUNG PAVILIUN VIP DAN VVIP RSUD KARDINAH

LOKASI

JL. AIP.KS. Tubun No.2, Kota Tegal

PEMBERI TUGAS

PEMERINTAH KOTA TEGAL
RUMAH SAKIT UMUM DAERAH KARDINAH
Jl. AIP. KS. Tubun No. 2 Kota Tegal
Telp. (0283) 356077 / 356477 / 356078 / 341938, Fax (0283) 353131 Kode Pos 52124
Web : http://www.rsukardinah.tegalkota.go.id – E-mail :

MENGETAHUI DAN MENYETUJUI

Direktur RSUD KARDINAH Tegal
Merangkap Pejabat Pembuat Komitmen

dr. Haryo Teguh, Sp.s, M.si, Med
NIP: 197 10518 200112 1 001

MANAJEMEN KONTRUKSI (MK)

PT. SOLUSI UTAMA KONSULTAN
PLANNING - ENGINEERING - MANAGEMENT

PT. SOLUSI UTAMA KONSULTAN

Ir. Ahmad Handri Widiyanto, ST., MT.
Team Leader

KONTRAKTOR PELAKSANA

PT. MATRA KARYA
General Contractor
Alamat : Jl. Pelajar Tentara Pelajar Jongkang Sardanjo - Sleman Yogyakarta
Email : matrakaryagas3@gmail.com, IG : matrakarya_
Telp. : 0274 - 4505874 / 4505755
LSSMK3-006-IDN

PT. MATRA KARYA

Prabadi Suryandaru, ST
Project Manager

JUDUL GAMBAR	SKALA
DENAH BALOK POWER HOUSE	1 : 50

NO. GAMBAR	DISIPLIN
17	

TAHUN	UK. KERTAS	JMLH GBR
2024	A3	31

ASBUILT DRAWING

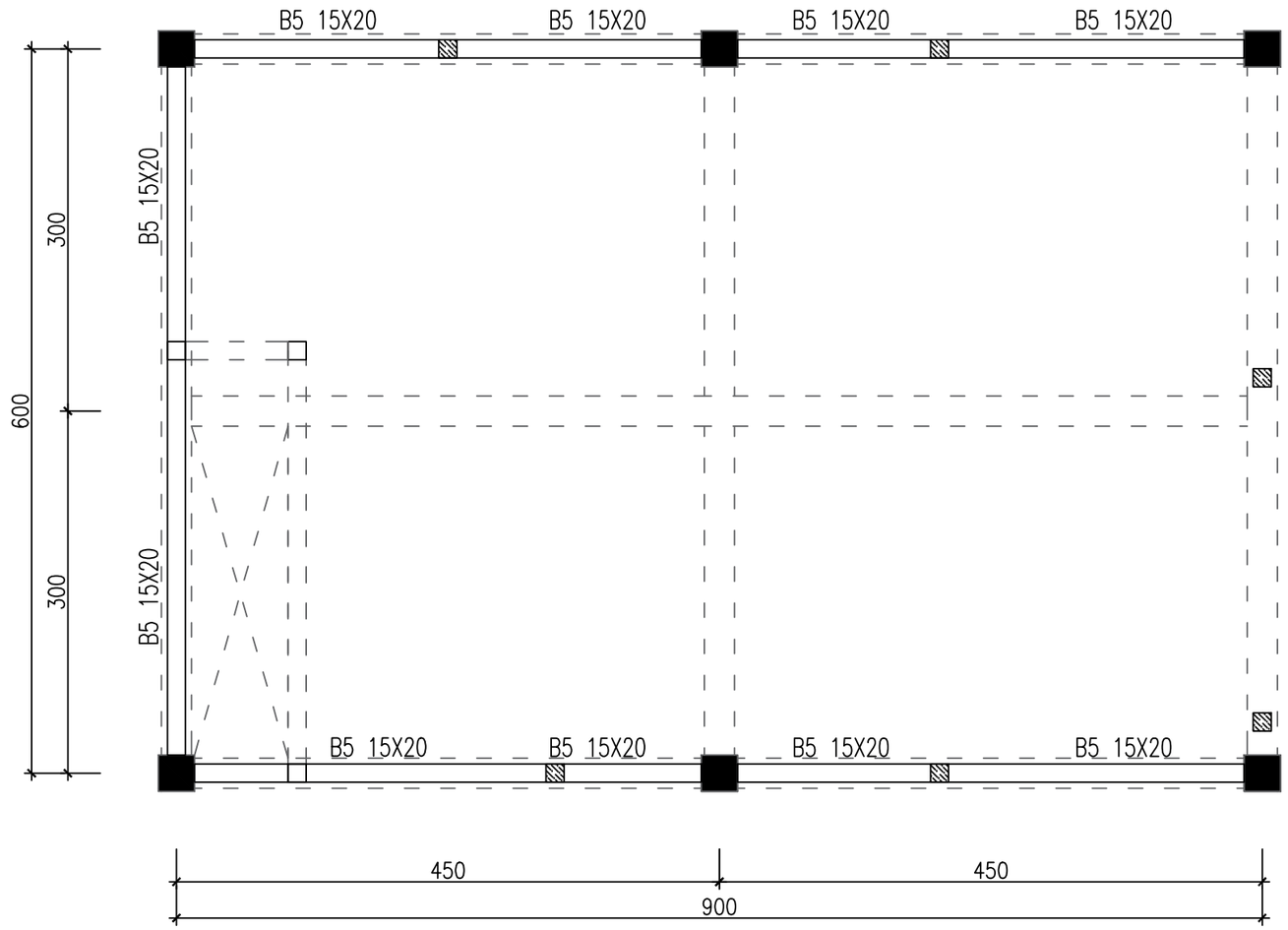

DENAH BALOK LATIU ELV. + 2.700

SKALA 1:50

KETERANGAN
REVISI
PEKERJAAN
PEMBANGUNAN TAHAP II GEDUNG PAVILIUN VIP DAN VVIP RSUD KARDINAH
LOKASI
JL. AIP.KS. Tubun No.2, Kota Tegal
PEMBERI TUGAS
PEMERINTAH KOTA TEGAL RUMAH SAKIT UMUM DAERAH KARDINAH Jl. AIP. KS. Tubun No. 2 Kota Tegal Telp. (0283) 356077 / 356477 / 356077 / 341938, Fax (0283) 353131 Kode Pos 52124 Web :http://www.rsdkardinah.tegalkota.go.id – E-mail :
MENGETAHUI DAN MENYETUJUI
Direktur RSUD KARDINAH Tegal Merangkap Pejabat Pembuat Komitmen
dr. Haryo Teguh, Sp.s, M.si, Med **NIP: 197 10518 200112 1 001**
MANAJEMEN KONTRUKSI (MK)
PT. SOLUSI UTAMA KONSULTAN PLANNING - ENGINEERING - MANAGEMENT
PT. SOLUSI UTAMA KONSULTAN
Ir. Ahmad Handri Widiyanto, ST., MT. **Team Leader**
KONTRAKTOR PELAKSANA
PT. MATRA KARYA General Contractor Alamat : Jl. Pulogen Timoso Relajor Jongkang Sardonjo - Sleman Yogyakarta Email : matrakaryajogja2@gmail.com, IG : matrakarya_ Telp : 0274 - 4501741 - 4245719 KAN LESMK3-008-IDN
PT. MATRA KARYA
Prabadi Suryandaru, ST **Project Manager**

JUDUL GAMBAR	SKALA
DENAH BALOK POWER HOUSE	1 : 50

NO. GAMBAR	DISIPLIN
18	

TAHUN	UK. KERTAS	JMLH GBR
2024	A3	31

ASBUILT DRAWING

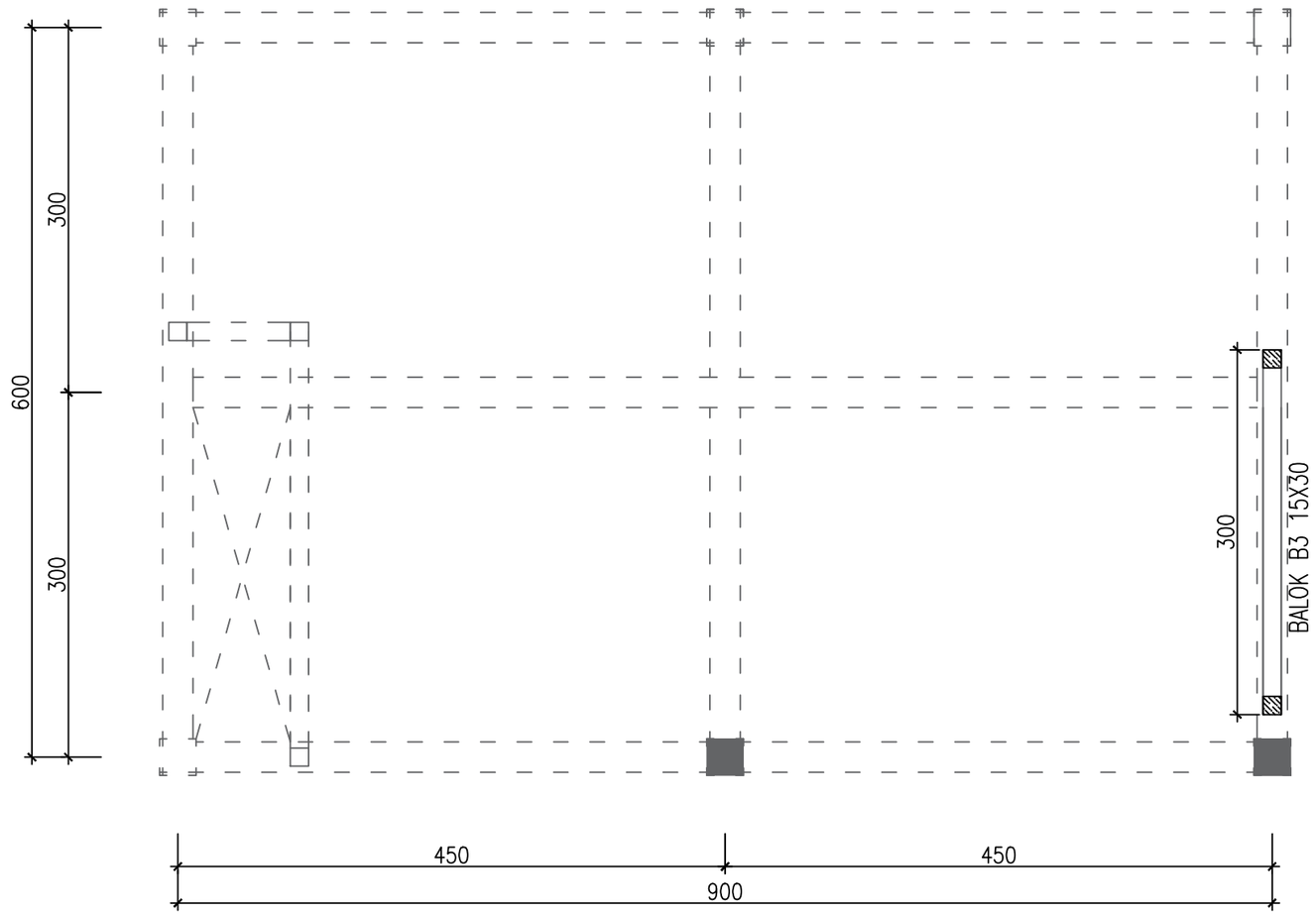

DENAH BALOK LATIU ELV. +3.000

SKALA 1:50

KETERANGAN

REVISI

PEKERJAAN

PEMBANGUNAN TAHAP II GEDUNG PAVILIUN VIP DAN VVIP RSUD KARDINAH

LOKASI

JL. AIP.KS. Tubun No.2, Kota Tegal

PEMBERI TUGAS

PEMERINTAH KOTA TEGAL
RUMAH SAKIT UMUM DAERAH KARDINAH
Jl. AIP. KS. Tubun No. 2 Kota Tegal
Telp. (0283) 356077 / 356477 / 356078 / 341938, Fax (0283) 353131 Kode Pos 52124
Web :http://www.rsukardinah.tegalkota.go.id – E-mail :

MENGETAHUI DAN MENYETUJUI

Direktur RSUD KARDINAH Tegal
Merangkap Pejabat Pembuat Komitmen

dr. Haryo Teguh, Sp.s, M.si, Med
NIP: 197 10518 200112 1 001

MANAJEMEN KONTRUKSI (MK)

PT. SOLUSI UTAMA KONSULTAN
PLANNING - ENGINEERING - MANAGEMENT

PT. SOLUSI UTAMA KONSULTAN

Ir. Ahmad Handri Widiyanto, ST., MT.
Team Leader

KONTRAKTOR PELAKSANA

PT. MATRA KARYA
General Contractor
Alamat : Jl. Pulogen Timur Pulogen Jogoloang Surabaya - Sitemen Yogyakarta
Email : matrakarya@gmail.com, Bj - matrakarya_
Telp : 0274 - 4505718 / 6287755
LSSMK3-006-IDN

PT. MATRA KARYA

Prabadi Suryandaru, ST
Project Manager

JUDUL GAMBAR	SKALA
DENAH BALOK POWER HOUSE	1 : 50

NO. GAMBAR	DISIPLIN
19	

TAHUN	UK. KERTAS	JMLH GBR
2024	A3	31

ASBUILT DRAWING

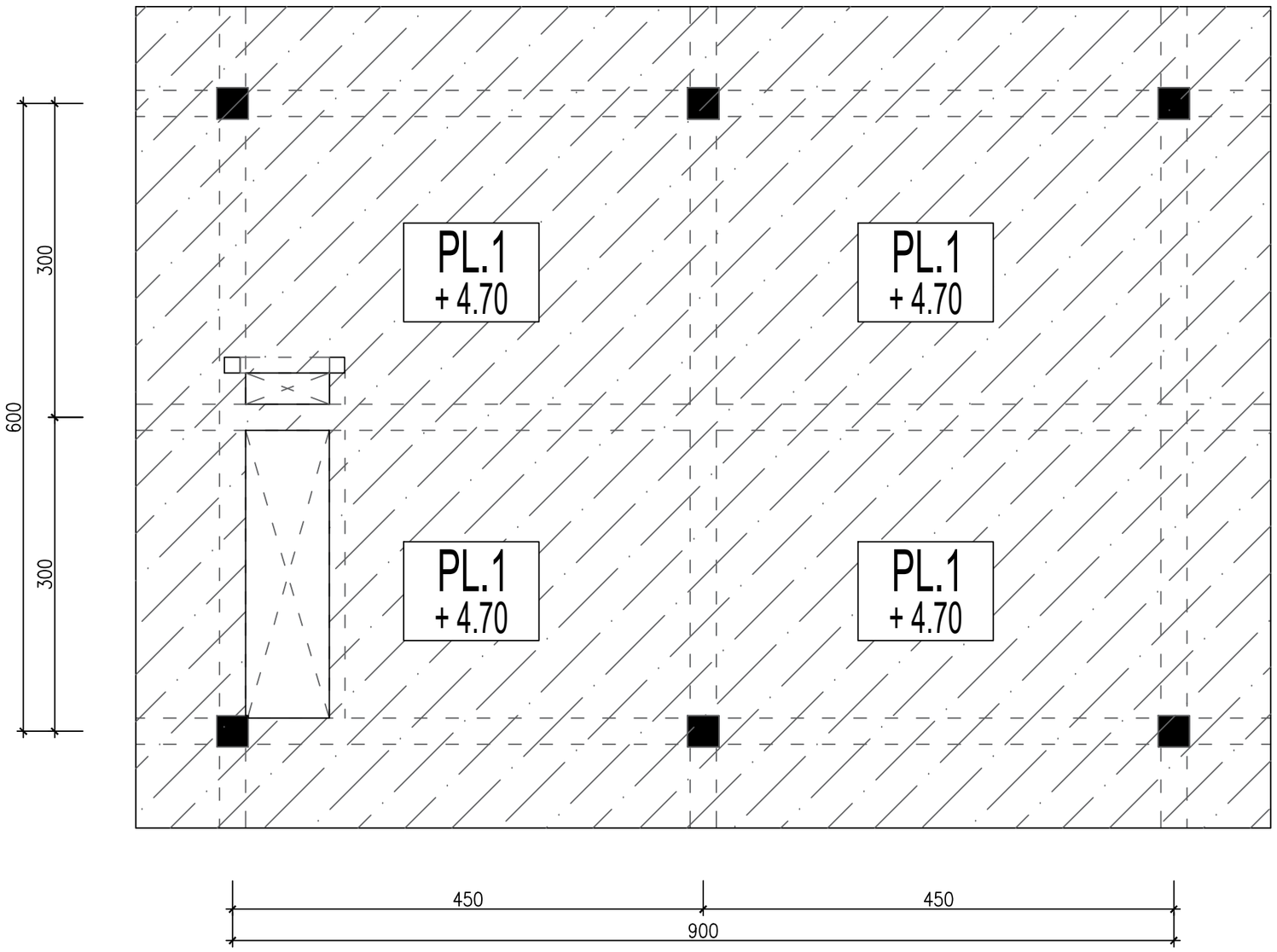

DENAH PLAT ELV. +4.70
POWER HOUSE

SKALA 1:50

KETERANGAN

NO	NOTASI	TEBAL PLAT	TULANGAN
1	PL.1	10 Cm	Tul. ##D10-150

REVISI

PEKERJAAN

PEMBANGUNAN TAHAP II GEDUNG PAVILIUN VIP DAN VVIP RSUD KARDINAH

LOKASI

JL. AIP.KS. Tubun No.2, Kota Tegal

PEMBERI TUGAS

PEMERINTAH KOTA TEGAL
RUMAH SAKIT UMUM DAERAH KARDINAH
Jl. AIP. KS. Tubun No. 2 Kota Tegal
Telp. (0283) 356077 / 356077 / 341938, Fax (0283) 355131 Kode Pos 52124
Web :http://www.rsakardinah.tegalkota.go.id – E-mail :

MENGETAHUI DAN MENYETUJUI

Direktur RSUD KARDINAH Tegal
Merangkap Pejabat Pembuat Komitmen

dr. Haryo Teguh, Sp.s, M.si, Med
NIP: 197 10518 200112 1 001

MANAJEMEN KONTRUKSI (MK)

PT. SOLUSI UTAMA KONSULTAN
PLANNING - ENGINEERING - MANAGEMENT

PT. SOLUSI UTAMA KONSULTAN

Ir. Ahmad Handri Widiyanto, ST., MT.
Team Leader

KONTRAKTOR PELAKSANA

PT. MATRA KARYA
General Contractor
Alamat : Jl. Pelajar Tentara Pelajar Jangkang Sardonjo - Sleman Yogyakarta
Email : matrakaryagas3@gmail.com, Hp : matrakarya_
Telp. :0274 - 4505741 / 4505755
LSSMK3-006-IDN

PT. MATRA KARYA

Prabadi Suryandaru, ST
Project Manager

JUDUL GAMBAR	SKALA
DENAH PLAT POWER HOUSE	1 : 50

NO. GAMBAR	DISIPLIN
20	

TAHUN	UK. KERTAS	JMLH GBR
2024	A3	31

ASBUILT DRAWING

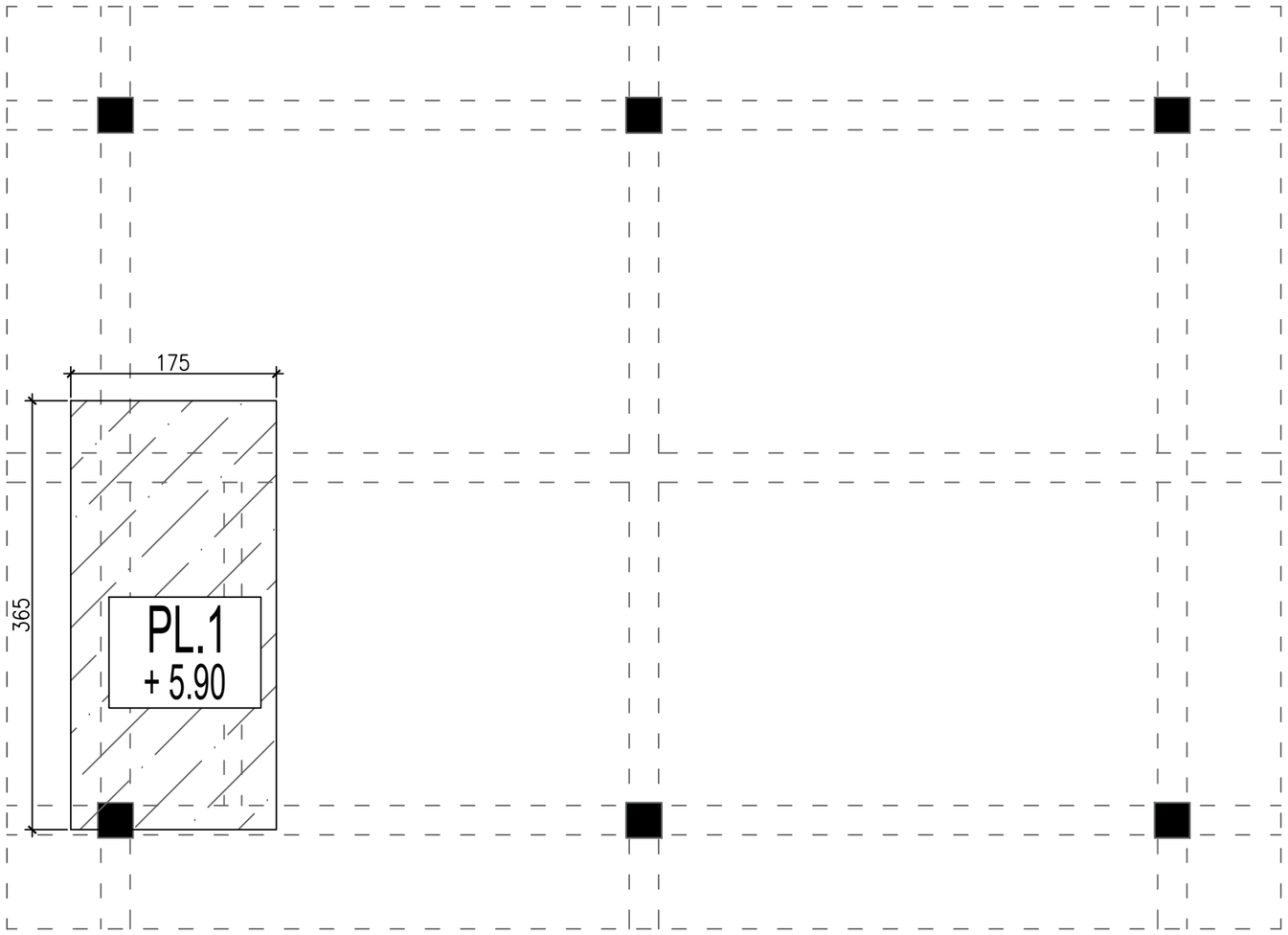

DENAH PLAT ELV. +5.90
POWER HOUSE

SKALA 1:50

KETERANGAN

NO	NOTASI	TEBAL PLAT	TULANGAN
1	PL.1	10 Cm	Tul. ##D10-150

REVISI

PEKERJAAN

PEMBANGUNAN TAHAP II GEDUNG PAVILIUN VIP DAN VVIP RSUD KARDINAH

LOKASI

JL. AIP.KS. Tubun No.2, Kota Tegal

PEMBERI TUGAS

PEMERINTAH KOTA TEGAL
RUMAH SAKIT UMUM DAERAH KARDINAH
Jl. AIP. KS. Tubun No. 2 Kota Tegal
Telp. (0283) 356077 / 356077 / 341938, Fax (0283) 353131 Kode Pos 52124
Web: http://www.rsakardinah.tegalkota.go.id – E-mail :

MENGETAHUI DAN MENYETUJUI

Direktur RSUD KARDINAH Tegal
Merangkap Pejabat Pembuat Komitmen

dr. Haryo Teguh, Sp.s, M.si, Med
NIP: 197 10518 200112 1 001

MANAJEMEN KONTRUKSI (MK)

PT. SOLUSI UTAMA KONSULTAN
PLANNING - ENGINEERING - MANAGEMENT

PT. SOLUSI UTAMA KONSULTAN

Ir. Ahmad Handri Widiyanto, ST., MT.
Team Leader

KONTRAKTOR PELAKSANA

PT. MATRA KARYA
General Contractor
Alamat : Jl. Palagan Tentara Pelajar Jongkang Sardanjo - Sleman Yogyakarta
Email : matrakaryajogja2@gmail.com, Bi : matrakarya_
Telp : 0274 - 4501741 - 4230755
LSBMK3-008-IDN

PT. MATRA KARYA

Prabadi Suryandaru, ST
Project Manager

JUDUL GAMBAR	SKALA
DENAH PLAT POWER HOUSE	1 : 50

NO. GAMBAR	DISIPLIN
21	

TAHUN	UK. KERTAS	JMLH GBR
2024	A3	31

ASBUILT DRAWING

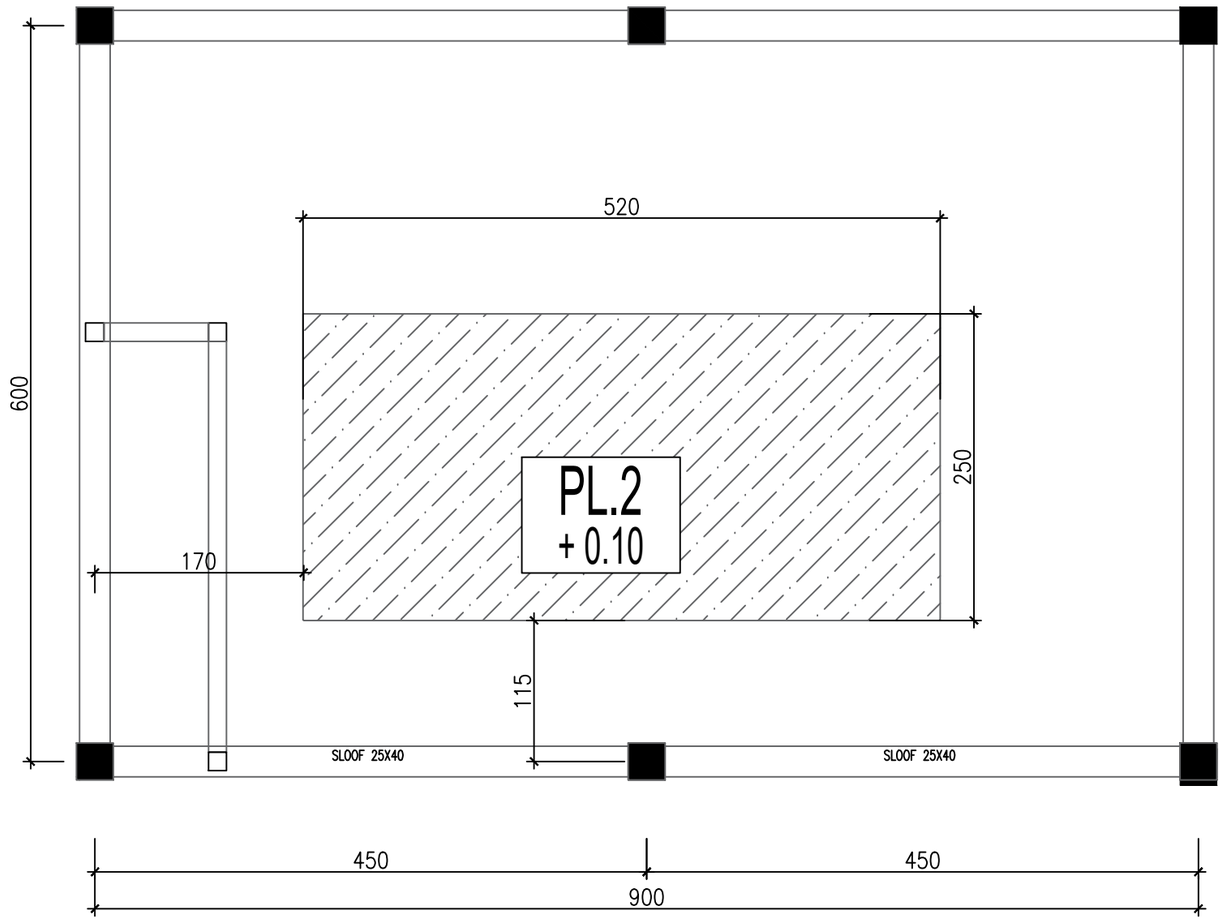

DENAH PLAT MESIN GENSET ELV. + 0.10

SKALA 1:50

KETERANGAN

NO	NOTASI	TEBAL PLAT	TULANGAN
1	PL.2	50 Cm	Tul. #D13-150

REVISI

PEKERJAAN

PEMBANGUNAN TAHAP II GEDUNG PAVILIUN VIP DAN VVIP RSUD KARDINAH

LOKASI

JL. AIP.KS. Tubun No.2, Kota Tegal

PEMBERI TUGAS

PEMERINTAH KOTA TEGAL
RUMAH SAKIT UMUM DAERAH KARDINAH
Jl. AIP. KS. Tubun No. 2 Kota Tegal
Telp. (0283) 356077 / 352477 / 356077 / 341938, Fax (0283) 353131 Kode Pos 52124
Web :http://www.rsakardinah.tegalkota.go.id – E-mail :

MENGETAHUI DAN MENYETUJUI

Direktur RSUD KARDINAH Tegal
Merangkap Pejabat Pembuat Komitmen

dr. Haryo Teguh, Sp.s, M.si, Med
NIP: 197 10518 200112 1 001

MANAJEMEN KONTRUKSI (MK)

PT. SOLUSI UTAMA KONSULTAN
PLANNING - ENGINEERING - MANAGEMENT

PT. SOLUSI UTAMA KONSULTAN

Ir. Ahmad Handri Widiyanto, ST., MT.
Team Leader

KONTRAKTOR PELAKSANA

PT. MATRA KARYA
General Contractor
Alamat : Jl. Pelajar Tamsis Pelajar Jenghong Surbanjir - Mantrum Yogyakarta
Email : matrakaryajogja2@gmail.com, IG : matrakarya_
Telp. 0274 - 450574 / 4250755
LG SMK3-006-IDN

PT. MATRA KARYA

Prabadi Suryandaru, ST
Project Manager

JUDUL GAMBAR	SKALA
DENAH PLAT POWER HOUSE	1 : 50

NO. GAMBAR	DISIPLIN
22	

TAHUN	UK. KERTAS	JMLH GBR
2024	A3	31

ASBUILT DRAWING

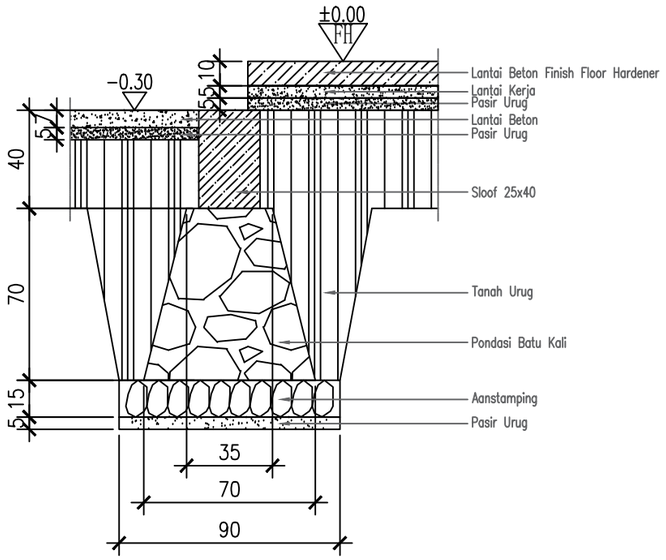

DETAIL PONDASI BATU KALI

SKALA 1:25

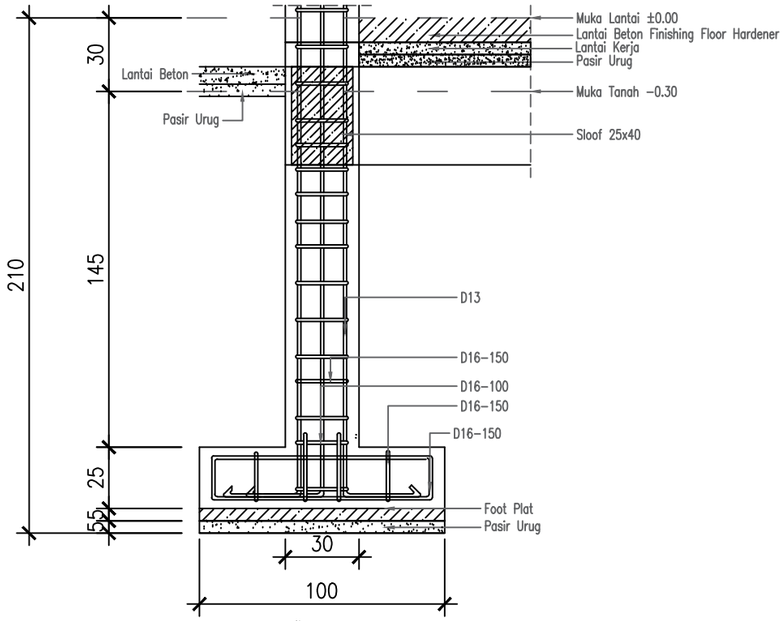

DETAIL FOOTPLAT

SKALA 1:25

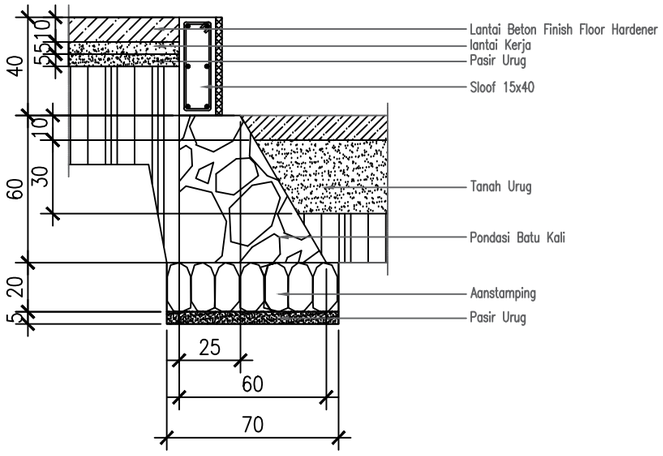

DETAIL PONDASI $\frac{1}{2}$ BATU KALI

SKALA 1:25

POWER HOUSE	TULANGAN	PONDASI FOOTPLAT	
	DIMENSI	100x100	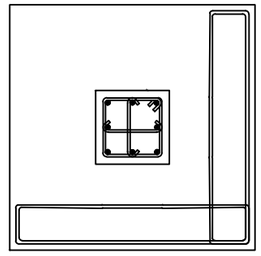
	TULANGAN	D16-15	
	MUTU BETON f'c(MPa)	25 MPA	

KETERANGAN

DATA MUTU BAHAN :

1. MUTU BETON GWT : fc' 30 MPa
2. MUTU BAJA TULANGAN :
   fy = 420 MPa (BjTS-420B)
   untuk notasi D (ULIR) (D ≥ 10mm)
3. MUTU BAJA PROFIL BJ 37
4. DIMENSI STRUKTUR DALAM cm
5. DETAIL DAN JARAK TULANGAN DALAM mm

REVISI

PEKERJAAN

PEMBANGUNAN TAHAP II GEDUNG PAVILIUN VIP DAN VVIP RSUD KARDINAH

LOKASI

JL. AIP.KS. Tubun No.2, Kota Tegal

PEMBERI TUGAS

PEMERINTAH KOTA TEGAL
RUMAH SAKIT UMUM DAERAH KARDINAH
Jl. AIP. KS. Tubun No. 2 Kota Tegal
Telp. (0283) 350377 / 350477 / 341959, Fax (0283) 352131 Kode Pos 52124
Web :http://www.rsudardinah.tegalkota.go.id – E-mail :

MENGETAHUI DAN MENYETUJUI

Direktur RSUD KARDINAH Tegal
Merangkap Pejabat Pembuat Komitmen

dr. Haryo Teguh, Sp.s, M.si, Med
NIP: 197 10518 200112 1 001

MANAJEMEN KONTRUKSI (MK)

PT. SOLUSI UTAMA KONSULTAN
PLANNING - ENGINEERING - MANAGEMENT

PT. SOLUSI UTAMA KONSULTAN

Ir. Ahmad Handri Widiyanto, ST., MT.
Team Leader

KONTRAKTOR PELAKSANA

PT. MATRA KARYA
General Contractor
Alamat : Jl. Pulugan Testen Pelajar Jongkang Sambatjo – Sleman Yogyakarta
Email : matrakaryajogja2@gmail.com, IG : matrakarya_
Telp : 0274 - 450574 / 4230755
KAN LESMK3-006-IDN

PT. MATRA KARYA

Prabadi Suryandaru, ST
Project Manager

JUDUL GAMBAR	SKALA
DETAIL PONDASI	1 : 25

NO. GAMBAR	DISIPLIN
23	

TAHUN	UK. KERTAS	JMLH GBR
2024	A3	31

ASBUILT DRAWING

POWER HOUSE	TULANGAN	PONDASI FOOTPLAT
	DIMENSI	100x100
	TULANGAN	D16–15
	MUTU BETON f'c(MPa)	25 MPA

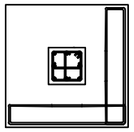

POWER HOUSE	TULANGAN	KOLOM
	DIMENSI	30x30
	TULANGAN	8 D16
	MUTU BETON f'c(MPa)	25 MPA

POWER HOUSE	TULANGAN	SLOOF
	DIMENSI	25x40
	TULANGAN	8 D16
	MUTU BETON f'c(MPa)	25 MPA

POWER HOUSE	TULANGAN	BALOK
	DIMENSI	25x40
	TULANGAN	6 D16
	MUTU BETON f'c(MPa)	25 MPA

POWER HOUSE	TULANGAN	PLAT ATAP
	KETEBALAN	10 CM
	TULANGAN	D10–15
	MUTU BETON f'c(MPa)	25 MPA

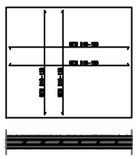

POWER HOUSE	TULANGAN	LISTPLANK
	KETEBALAN	10 CM
	TULANGAN	D10–15
	MUTU BETON f'c(MPa)	25 MPA

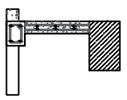

SLOOF 25X40

TUMPUAN		LAPANGAN		TUMPUAN	
TULANGAN ATAS	4 D16	TULANGAN ATAS	4 D16	TULANGAN ATAS	4 D16
TULANGAN SAMPING	–	TULANGAN SAMPING	–	TULANGAN SAMPING	–
TULANGAN BAWAH	4 D16	TULANGAN BAWAH	4 D16	TULANGAN BAWAH	4 D16
SENGKANG	D10–15	SENGKANG	D10–15	SENGKANG	D10–15

SLOOF 15X30

TUMPUAN		LAPANGAN		TUMPUAN	
TULANGAN ATAS	2 D13	TULANGAN ATAS	2 D13	TULANGAN ATAS	2 D13
TULANGAN SAMPING	–	TULANGAN SAMPING	–	TULANGAN SAMPING	–
TULANGAN BAWAH	2 D13	TULANGAN BAWAH	2 D13	TULANGAN BAWAH	2 D13
SENGKANG	D10–15	SENGKANG	D10–15	SENGKANG	D10–15

K1 30X30

TUMPUAN		LAPANGAN		TUMPUAN	
TULANGAN	8 D16	TULANGAN	8 D16	TULANGAN	8 D16
SENGKANG	D10–10	SENGKANG	D10–15	SENGKANG	D10–10
SEPIHAK SENGKANG	D10–10	SEPIHAK SENGKANG	D10–10	SEPIHAK SENGKANG	D10–10

KP 15X15

TUMPUAN		LAPANGAN		TUMPUAN	
TULANGAN	4 D10	TULANGAN	4 D10	TULANGAN	4 D10
SENGKANG	D8–15	SENGKANG	D8–15	SENGKANG	D8–15

B1 25X40

TUMPUAN		LAPANGAN		TUMPUAN	
TULANGAN ATAS	4 D16	TULANGAN ATAS	4 D16	TULANGAN ATAS	4 D16
TULANGAN SAMPING	2 D13	TULANGAN SAMPING	2 D13	TULANGAN SAMPING	2 D13
TULANGAN BAWAH	4 D16	TULANGAN BAWAH	4 D16	TULANGAN BAWAH	4 D16
SENGKANG	D10–10	SENGKANG	D10–15	SENGKANG	D10–10

B2 25X40

TUMPUAN		LAPANGAN		TUMPUAN	
TULANGAN ATAS	4 D16	TULANGAN ATAS	4 D16	TULANGAN ATAS	3 D16
TULANGAN SAMPING	2 D13	TULANGAN SAMPING	2 D13	TULANGAN SAMPING	2 D13
TULANGAN BAWAH	4 D16	TULANGAN BAWAH	4 D16	TULANGAN BAWAH	4 D16
SENGKANG	D10–10	SENGKANG	D10–15	SENGKANG	D10–10

B3 15X30

TUMPUAN		LAPANGAN		TUMPUAN	
TULANGAN ATAS	2 D13	TULANGAN ATAS	2 D13	TULANGAN ATAS	2 D13
TULANGAN SAMPING	–	TULANGAN SAMPING	–	TULANGAN SAMPING	–
TULANGAN BAWAH	2 D13	TULANGAN BAWAH	2 D13	TULANGAN BAWAH	2 D13
SENGKANG	D10–15	SENGKANG	D10–15	SENGKANG	D10–15

B4 15X25

TUMPUAN		LAPANGAN		TUMPUAN	
TULANGAN ATAS	2 D13	TULANGAN ATAS	2 D13	TULANGAN ATAS	2 D13
TULANGAN SAMPING	–	TULANGAN SAMPING	–	TULANGAN SAMPING	–
TULANGAN BAWAH	2 D13	TULANGAN BAWAH	2 D13	TULANGAN BAWAH	2 D13
SENGKANG	D10–15	SENGKANG	D10–15	SENGKANG	D10–15

B5 15X20

TUMPUAN		LAPANGAN		TUMPUAN	
TULANGAN ATAS	2 D13	TULANGAN ATAS	2 D13	TULANGAN ATAS	2 D13
TULANGAN SAMPING	–	TULANGAN SAMPING	–	TULANGAN SAMPING	–
TULANGAN BAWAH	2 D13	TULANGAN BAWAH	2 D13	TULANGAN BAWAH	2 D13
SENGKANG	D10–15	SENGKANG	D10–15	SENGKANG	D10–15

BALOK LATIU 15X15

TUMPUAN		LAPANGAN		TUMPUAN	
TULANGAN ATAS	2 D13	TULANGAN ATAS	2 D13	TULANGAN ATAS	2 D13
TULANGAN SAMPING	–	TULANGAN SAMPING	–	TULANGAN SAMPING	–
TULANGAN BAWAH	2 D13	TULANGAN BAWAH	2 D13	TULANGAN BAWAH	2 D13
SENGKANG	D10–15	SENGKANG	D10–15	SENGKANG	D10–15

KETERANGAN

DATA MUTU BAHAN :

1. MUTU BETON GWT : fc' 30 MPa
2. MUTU BAJA TULANGAN :
   fy = 420 MPa (BjTS-420B)
   untuk notasi D (ULIR) (D ≥ 10mm)
3. MUTU BAJA PROFIL BJ 37
4. DIMENSI STRUKTUR DALAM cm
5. DETAIL DAN JARAK TULANGAN DALAM mm

REVISI

PEKERJAAN

PEMBANGUNAN TAHAP II GEDUNG PAVILIUN VIP DAN VVIP RSUD KARDINAH

LOKASI

JL. AIP.KS. Tubun No.2, Kota Tegal

PEMBERI TUGAS

PEMERINTAH KOTA TEGAL
RUMAH SAKIT UMUM DAERAH KARDINAH
Jl. AIP. KS. Tubun No. 2 Kota Tegal
Telp. (0283) 356077 / 356477 / 349358, Fax (0283) 353131 Kode Pos 52124
Web :http://www.rsakardinah.tegalkota.go.id – E-mail :

MENGETAHUI DAN MENYETUJUI

Direktur RSUD KARDINAH Tegal
Merangkap Pejabat Pembuat Komitmen

dr. Haryo Teguh, Sp.s, M.si, Med
NIP: 197 10518 200112 1 001

MANAJEMEN KONTRUKSI (MK)

PT. SOLUSI UTAMA KONSULTAN
PLANNING - ENGINEERING - MANAGEMENT

PT. SOLUSI UTAMA KONSULTAN

Ir. Ahmad Handri Widiyanto, ST., MT.
Team Leader

KONTRAKTOR PELAKSANA

PT. MATRA KARYA
General Contractor
Alamat : Jl. Palagan Tentara Pelajar Jangkang Sardasejo - Sleman Yogyakarta
Email : matrakaryaygy1@gmail.com, Bt : matrakarya_
Telp. 0274 - 450574 / 4507755
LS SMK3-006-IDN

PT. MATRA KARYA

Prabadi Suryandaru, ST
Project Manager

JUDUL GAMBAR	SKALA
DETAIL PEMBESIAN	1 : 50

NO. GAMBAR	DISIPLIN
24	

TAHUN	UK. KERTAS	JMLH GBR
2024	A3	31

ASBUILT DRAWING

BALOK MESIN 200X520

TUMPUAN

TULANGAN ATAS	D13–15
TULANGAN SAMPING	1 D13
TULANGAN BAWAH	D13–15

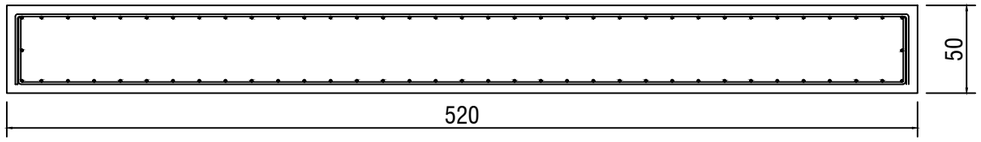

LAPANGAN

TULANGAN ATAS	D13–15
TULANGAN SAMPING	1 D13
TULANGAN BAWAH	D13–15

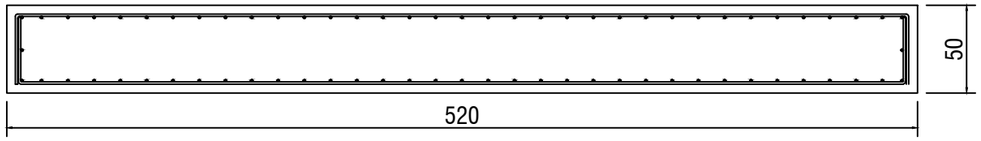

TUMPUAN

TULANGAN ATAS	D13–15
TULANGAN SAMPING	1 D13
TULANGAN BAWAH	D13–15

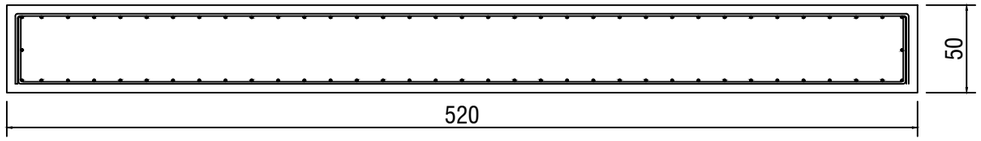

BALOK MESIN 200X520

TUMPUAN

TULANGAN ATAS	D13–15
TULANGAN SAMPING	1 D13
TULANGAN BAWAH	D13–15

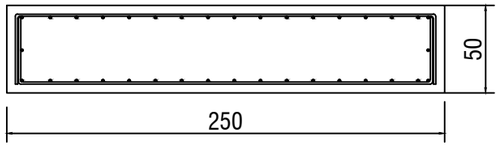

LAPANGAN

TULANGAN ATAS	D13–15
TULANGAN SAMPING	1 D13
TULANGAN BAWAH	D13–15

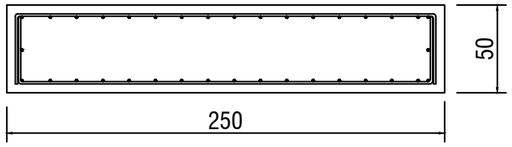

TUMPUAN

TULANGAN ATAS	D13–15
TULANGAN SAMPING	1 D13
TULANGAN BAWAH	D13–15

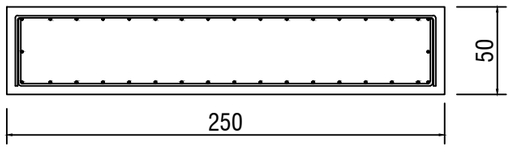

KETERANGAN

DATA MUTU BAHAN :

1. MUTU BETON GWT : fc' 30 MPa
2. MUTU BAJA TULANGAN :
   fy = 420 MPa (BjTS-420B)
   untuk notasi D (ULIR) (D ≥ 10mm)
3. MUTU BAJA PROFIL BJ 37
4. DIMENSI STRUKTUR DALAM cm
5. DETAIL DAN JARAK TULANGAN DALAM mm

REVISI

PEKERJAAN

PEMBANGUNAN TAHAP II GEDUNG PAVILIUN VIP DAN VVIP RSUD KARDINAH

LOKASI

JL. AIP.KS. Tubun No.2, Kota Tegal

PEMBERI TUGAS

PEMERINTAH KOTA TEGAL
RUMAH SAKIT UMUM DAERAH KARDINAH
Jl. AIP. KS. Tubun No. 2 Kota Tegal
Telp. (0283) 350377 / 350477 / 341935, Fax (0283) 343131 Kode Pos 52124
Web: http://www.rsukardinah.tegalkota.go.id – E-mail :

MENGETAHUI DAN MENYETUJUI

Direktur RSUD KARDINAH Tegal
Merangkap Pejabat Pembuat Komitmen

dr. Haryo Teguh, Sp.s, M.si, Med
NIP: 197 10518 200112 1 001

MANAJEMEN KONTRUKSI (MK)

PT. SOLUSI UTAMA KONSULTAN
PLANNING - ENGINEERING - MANAGEMENT

PT. SOLUSI UTAMA KONSULTAN

Ir. Ahmad Handri Widiyanto, ST., MT.
Team Leader

KONTRAKTOR PELAKSANA

PT. MATRA KARYA
General Contractor
Alamat : Jl. Pelajar Tentara Pelajar Jongkeng Sonbarjo - Sleman Yogyakarta
Email : matrakaryaygy21@gmail.com, Rl : matrakarya_
Telp : 0274 - 450574 / 4250755
KAN LSSMK3-006-IDN

PT. MATRA KARYA

Prabadi Suryandaru, ST
Project Manager

JUDUL GAMBAR	SKALA
DETAIL PEMBESIAN	1 : 35

NO. GAMBAR	DISIPLIN
25	

TAHUN	UK. KERTAS	JMLH GBR
2024	A3	31

ASBUILT DRAWING

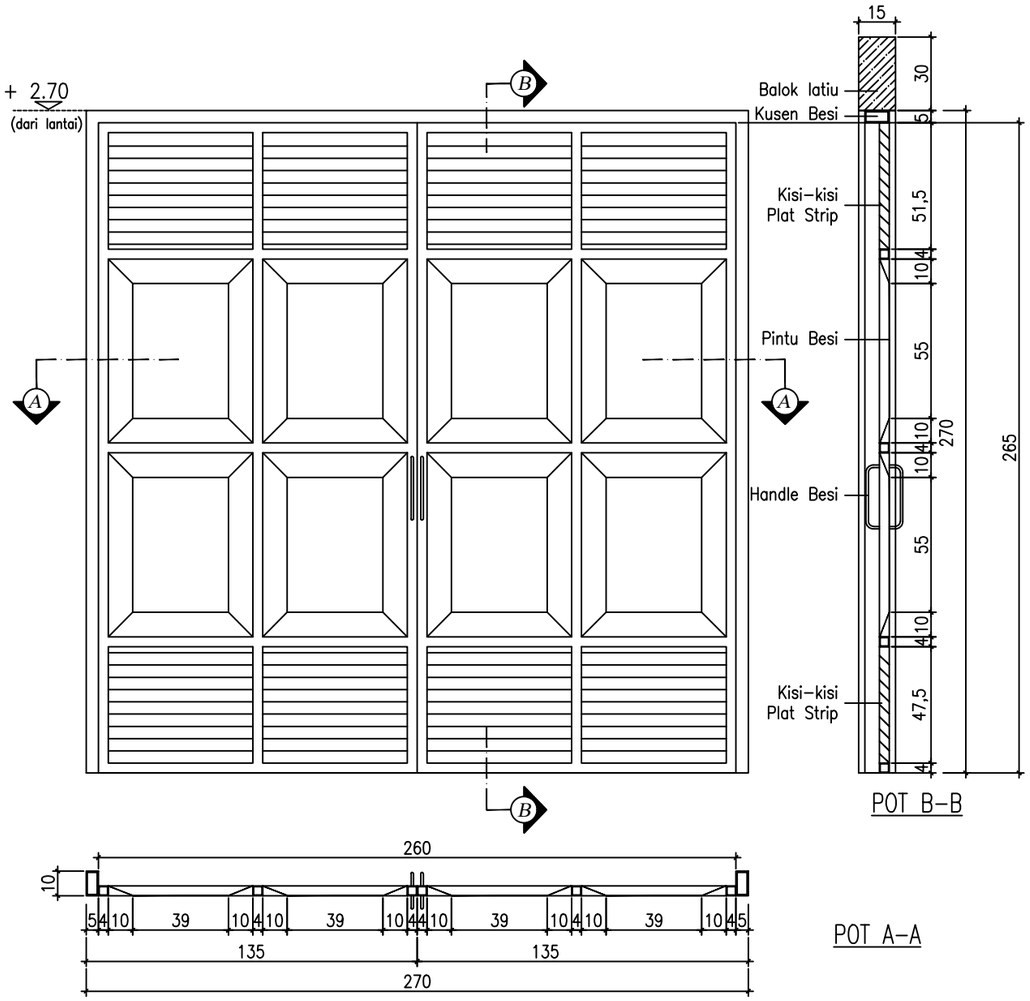

TYPE / JUMLAH			P = 1
BAHAN	KUSEN		Kusen UNP 100.50.5 finishing cat besi
	PINTU	SPESIFIKASI	Rangka besi, Plat baja 2mm panil, Plat strip, Finishing cat besi
		ACCESSORIES	Handle+kunci(1set), Engsel(6bh), Grendel tanam (2bh), Grendel atas (1bh)
	JENDELA	SPESIFIKASI	–
		ACCESSORIES	–
	BOUVEN	SPESIFIKASI	–
		ACCESSORIES	–

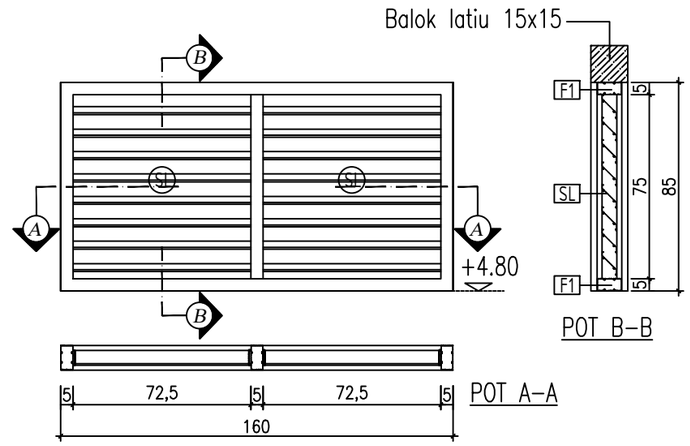

KETERANGAN

kosen alumunium 4" x 2" fin. fouder coating colour silver

TYPE / JUMLAH	V1 = 2

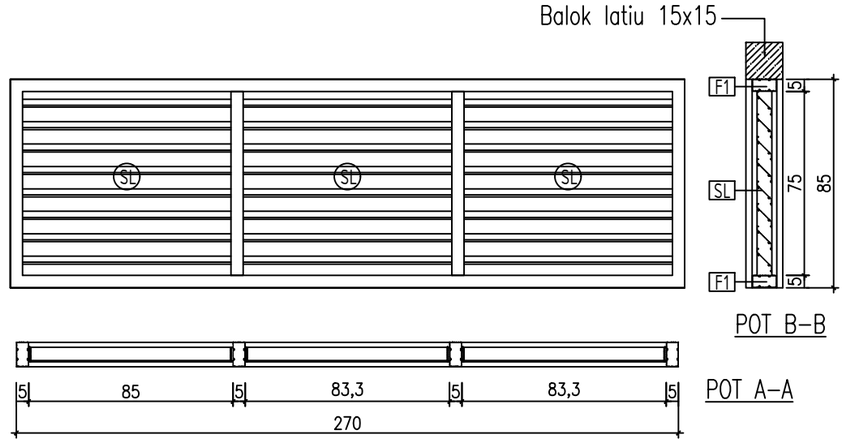

KETERANGAN

kosen alumunium 4" x 2" fin. fouder coating colour silver

TYPE / JUMLAH	V2 = 1

DETAIL KUSEN PINTU DAN LOUVRE

SKALA 1:25

KETERANGAN

REVISI

PEKERJAAN

PEMBANGUNAN TAHAP II GEDUNG PAVILIUN VIP DAN VVIP RSUD KARDINAH

LOKASI

JL. AIP.KS. Tubun No.2, Kota Tegal

PEMBERI TUGAS

PEMERINTAH KOTA TEGAL
RUMAH SAKIT UMUM DAERAH KARDINAH
Jl. AIP. KS. Tubun No. 2 Kota Tegal
Telp. (0283) 350377 / 350477 / 349858, Fax (0283) 352131 Kode Pos 52124
Web: http://www.rsudardinah.tegalkota.go.id – E-mail :

MENGETAHUI DAN MENYETUJUI

Direktur RSUD KARDINAH Tegal
Merangkap Pejabat Pembuat Komitmen

dr. Haryo Teguh, Sp.s, M.si, Med
NIP: 197 10518 200112 1 001

MANAJEMEN KONTRUKSI (MK)

PT. SOLUSI UTAMA KONSULTAN
PLANNING - ENGINEERING - MANAGEMENT

PT. SOLUSI UTAMA KONSULTAN

Ir. Ahmad Handri Widiyanto, ST., MT.
Team Leader

KONTRAKTOR PELAKSANA

PT. MATRA KARYA
General Contractor
Alamat : Jl. Pulogar Taman Pelajar Jengkang Sambujo - Sleman Yogyakarta
Email : matrakaryagrp@gmail.com, Hp : matrakarya_
Telp : 0274 - 4505574 / 4200757
KAN LSSMK3-006-IDN

PT. MATRA KARYA

Prabadi Suryandaru, ST
Project Manager

JUDUL GAMBAR	SKALA
DETAIL KUSEN	1 : 25

NO. GAMBAR	DISIPLIN
26	

TAHUN	UK. KERTAS	JMLH GBR
2024	A3	31

ASBUILT DRAWING

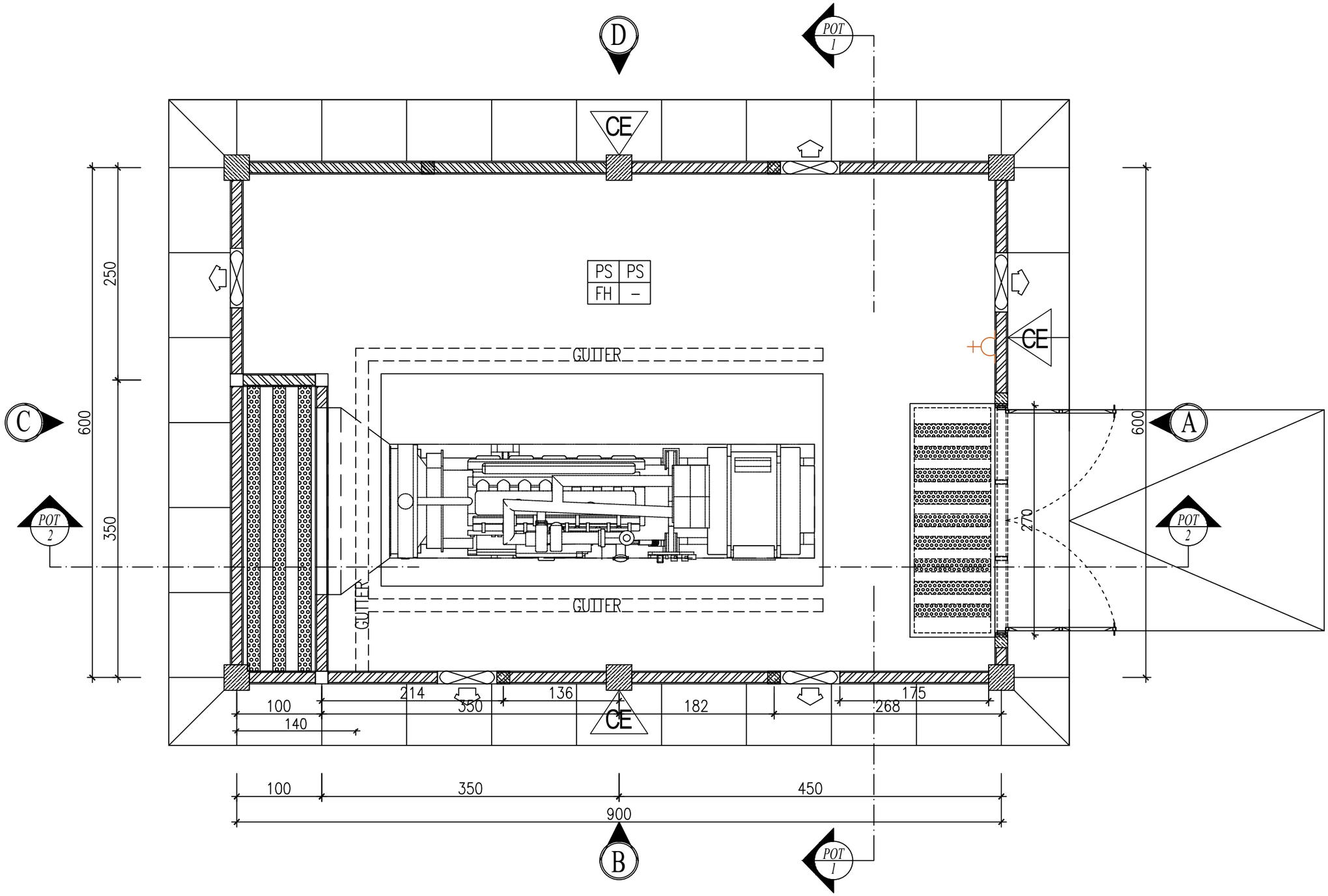

DENAH STOP KONTAK POWER HOUSE

SKALA 1:50

KETERANGAN
REVISI
PEKERJAAN
PEMBANGUNAN TAHAP II GEDUNG PAVILIUN VIP DAN VVIP RSUD KARDINAH
LOKASI
JL. AIP.KS. Tubun No.2, Kota Tegal
PEMBERI TUGAS
PEMERINTAH KOTA TEGAL RUMAH SAKIT UMUM DAERAH KARDINAH Jl. AIP. KS. Tubun No. 2 Kota Tegal Telp. (0283) 366377 / 366477 / 366677 / 241936, Fax (0283) 363131 Kode Pos 52124 Web : http://www.rsukardinah.tegalkota.go.id – E-mail :
MENGETAHUI DAN MENYETUJUI
Direktur RSUD KARDINAH Tegal Merangkap Pejabat Pembuat Komitmen
dr. Haryo Teguh, Sp.s, M.si, Med **NIP: 197 10518 200112 1 001**
MANAJEMEN KONTRUKSI (MK)
PT. SOLUSI UTAMA KONSULTAN PLANNING - ENGINEERING - MANAGEMENT
PT. SOLUSI UTAMA KONSULTAN
Ir. Ahmad Handri Widiyanto, ST., MT. **Team Leader**
KONTRAKTOR PELAKSANA
PT. MATRA KARYA General Contractor Alamat : Jl. Pelajar Tentara Pelajar Jongkong Sinibatejo - Slemen Yogyakarta Email : matrakaryajogja2@gmail.com, IG : matrakarya_ Telp. (0274) - 4500574 - 4200735 KAN LSSMK3-006-IDN
PT. MATRA KARYA
Prabadi Suryandaru, ST **Project Manager**

JUDUL GAMBAR	SKALA
DENAH POWER HOUSE	1 : 50

NO. GAMBAR	DISIPLIN
27	

TAHUN	UK. KERTAS	JMLH GBR
2024	A3	31

ASBUILT DRAWING

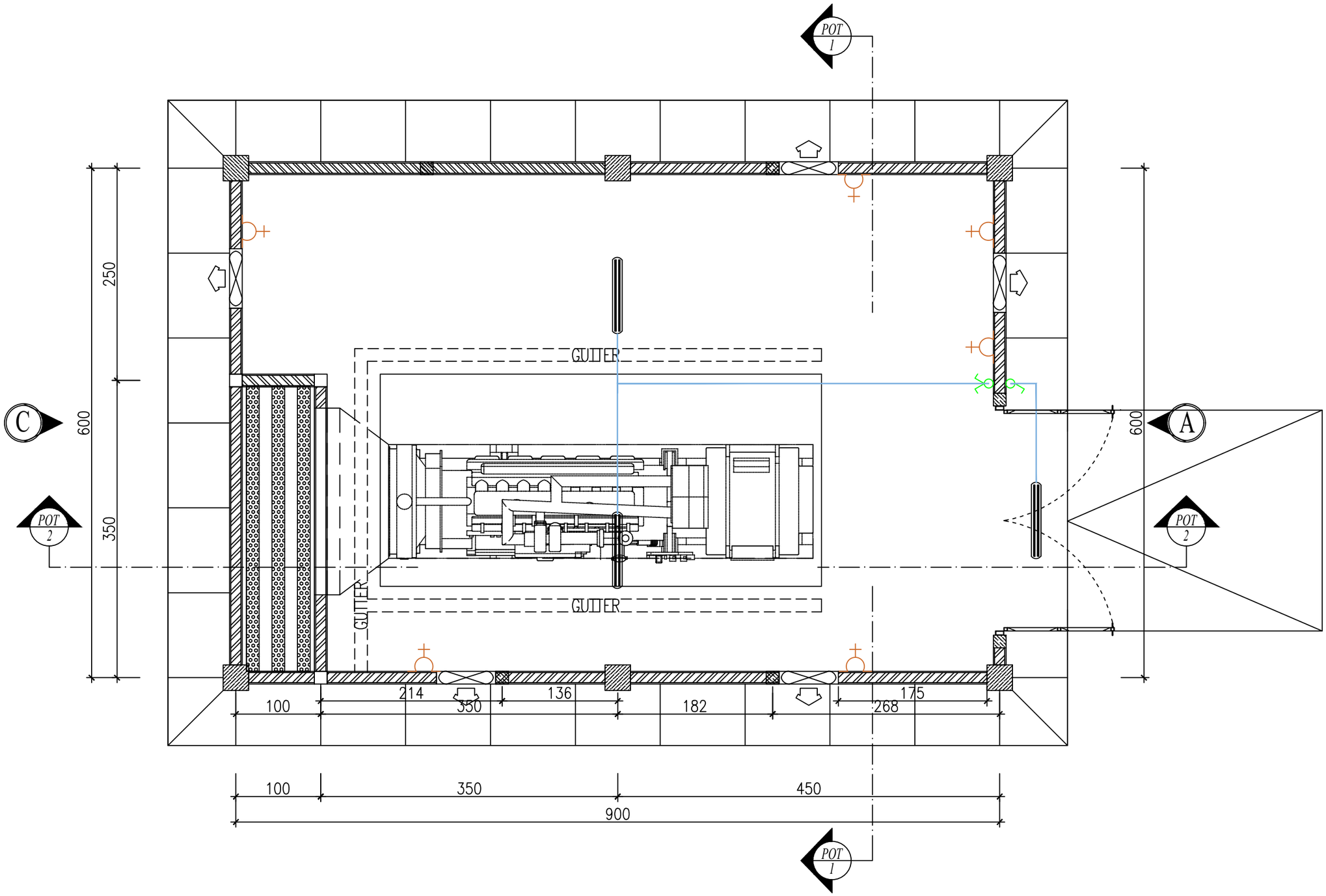

DENAH PENERANGAN DAN STOP KONTAK POWER HOUSE

SKALA 1:50

KETERANGAN

	LAMPU TCW060 C 2x LEDTube 18W
	EXHAUST FAN 200 W
	SAKLAR TUNGGAL / GANDA
	STOP KONTAK DINDING T=150 CM

REVISI

PEKERJAAN

PEMBANGUNAN TAHAP II GEDUNG PAVILIUN VIP DAN VVIP RSUD KARDINAH

LOKASI

JL. AIP.KS. Tubun No.2, Kota Tegal

PEMBERI TUGAS

PEMERINTAH KOTA TEGAL
RUMAH SAKIT UMUM DAERAH KARDINAH
Jl. AIP. KS. Tubun No. 2 Kota Tegal
Telp. (0283) 366377 / 366677 / 241936, Fax (0283) 352121 Kode Pos 52124
Web :http://www.rsukardinah.tegalkota.go.id – E-mail :

MENGETAHUI DAN MENYETUJUI

Direktur RSUD KARDINAH Tegal
Merangkap Pejabat Pembuat Komitmen

dr. Haryo Teguh, Sp.s, M.si, Med
NIP: 197 10518 200112 1 001

MANAJEMEN KONTRUKSI (MK)

PT. SOLUSI UTAMA KONSULTAN
PLANNING - ENGINEERING - MANAGEMENT

PT. SOLUSI UTAMA KONSULTAN

Ir. Ahmad Handri Widiyanto, ST., MT.
Team Leader

KONTRAKTOR PELAKSANA

PT. MATRA KARYA
General Contractor
Alamat : Jl. Pulogan Tentara Pelajar Jongkang Sardonoje – Sleman Yogyakarta
Email : matrakaryajogja@gmail.com, IG : matrakarya_
Telp . 0274 - 4505574 / 4203755
LSSMK3-006-IDN

PT. MATRA KARYA

Prabadi Suryandaru, ST
Project Manager

JUDUL GAMBAR	SKALA
DENAH STOP KONTAKK DAN PENERANGAN POWER HOUSE	1 : 50

NO. GAMBAR	DISIPLIN
28	

TAHUN	UK. KERTAS	JMLH GBR
2024	A3	31

ASBUILT DRAWING

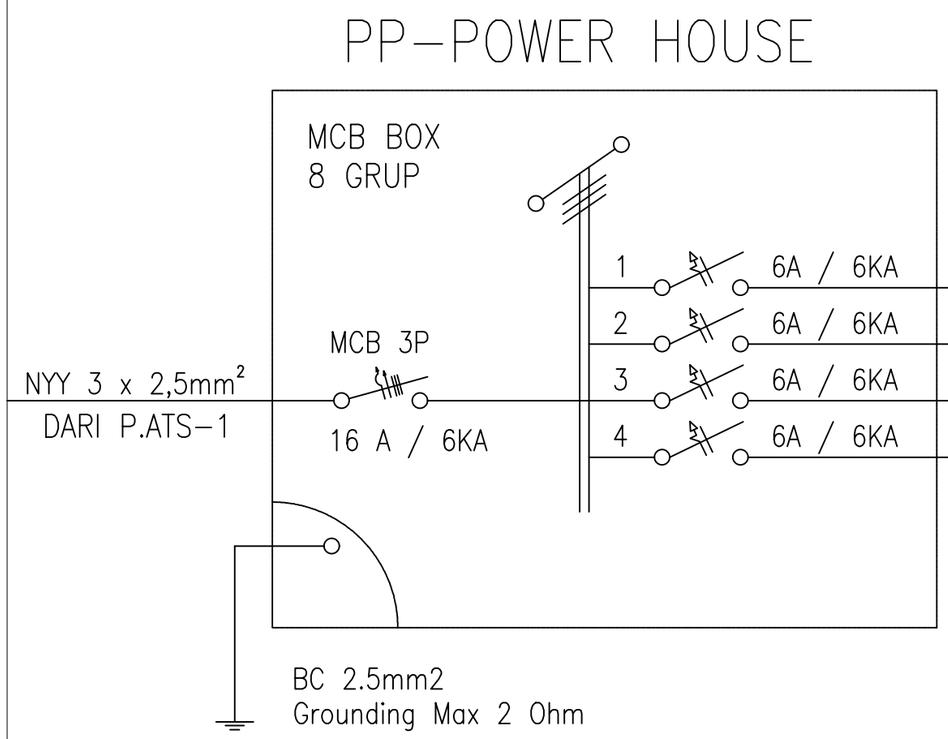

JENIS KABEL	LAMPU TCW060 C 2x LEDTube 18W	EXHAUST FAN 200 W	STOP KONTAK 200W	BEBAN
NYM 3 x 2,5mm² + konduit	3		1	290
NYM 3 x 2,5mm² + konduit		5		1000
CADANGAN				
CADANGAN				
JUMLAH	3	5	1	1.290 W

DENAH WIRING DIAGRAM POWER HOUSE

NTS

KETERANGAN

REVISI

PEKERJAAN

PEMBANGUNAN TAHAP II GEDUNG PAVILIUN VIP DAN VVIP RSUD KARDINAH

LOKASI

JL. AIP.KS. Tubun No.2, Kota Tegal

PEMBERI TUGAS

PEMERINTAH KOTA TEGAL
RUMAH SAKIT UMUM DAERAH KARDINAH
Jl. AIP. KS. Tubun No. 2 Kota Tegal
Telp. (0283) 350377 / 580477 / 360877 / 541935, Fax (0283) 352131 Kode Pos 52124
Web : http://www.rsukardinah.tegalkota.go.id – E-mail :

MENGETAHUI DAN MENYETUJUI

Direktur RSUD KARDINAH Tegal
Merangkap Pejabat Pembuat Komitmen

dr. Haryo Teguh, Sp.s, M.si, Med
NIP: 197 10518 200112 1 001

MANAJEMEN KONTRUKSI (MK)

PT. SOLUSI UTAMA KONSULTAN
PLANNING - ENGINEERING - MANAGEMENT

PT. SOLUSI UTAMA KONSULTAN

Ir. Ahmad Handri Widiyanto, ST., MT.
Team Leader

KONTRAKTOR PELAKSANA

PT. MATRA KARYA
General Contractor
Alamat : Jl. Palagan Tentara Pelajar Jangkang Sardadayu - Sleman Yogyakarta
Email : matrakaryayogya2@gmail.com, Xl : matrakarya_
Telp : 0274 - 450574 / 4230753
KAN LSSMK3-006-IDN

PT. MATRA KARYA

Prabadi Suryandaru, ST
Project Manager

JUDUL GAMBAR	SKALA
DENAH WIRING POWER HOUSE	NTS

NO. GAMBAR	DISIPLIN
29	

TAHUN	UK. KERTAS	JMLH GBR
2024	A3	31

ASBUILT DRAWING

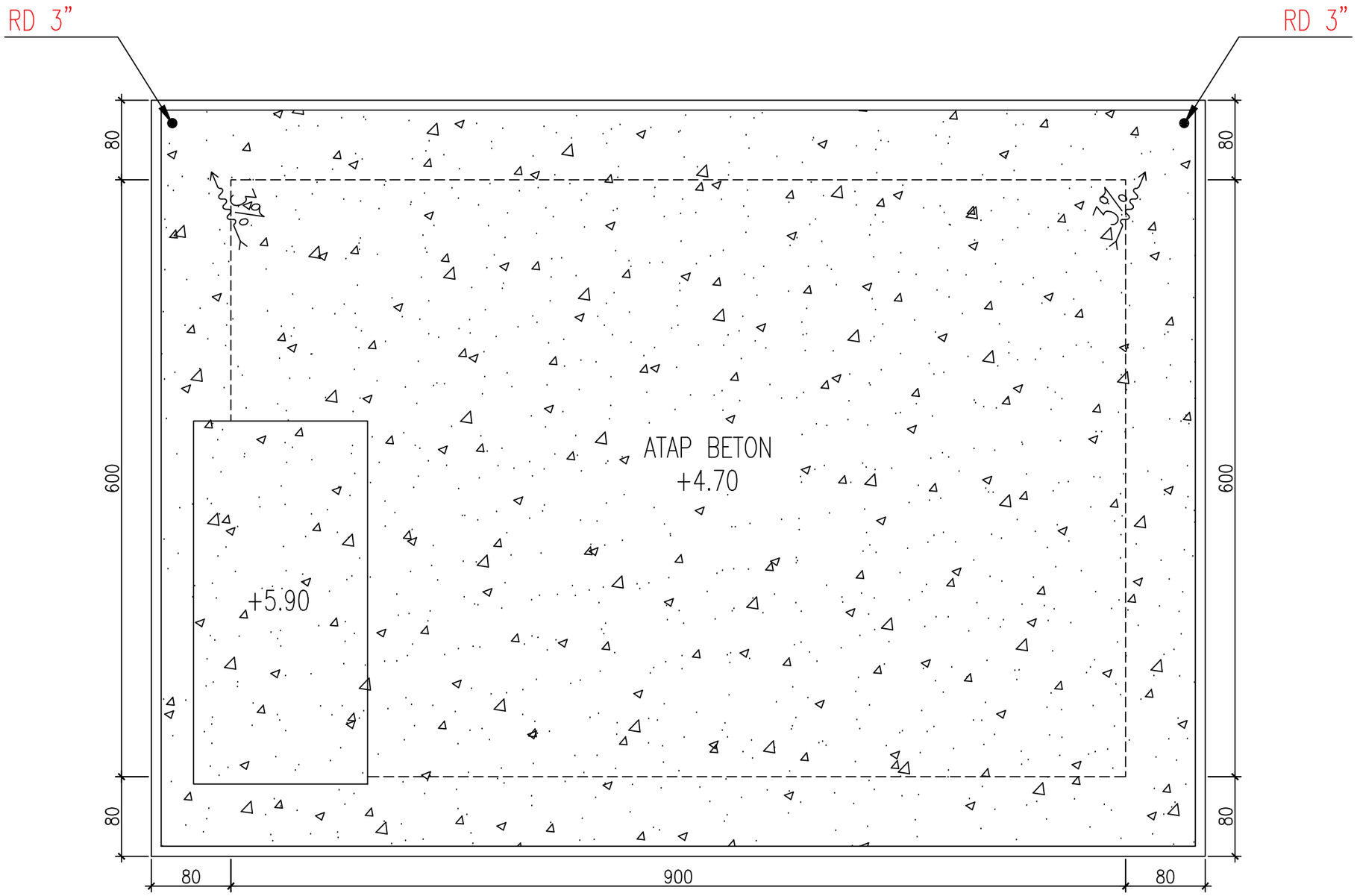

DENAH AIR HUJAN LT. ATAP

SKALA 1:50

KETERANGAN
REVISI
PEKERJAAN
PEMBANGUNAN TAHAP II GEDUNG PAVILIUN VIP DAN VVIP RSUD KARDINAH
LOKASI
JL. AIP.KS. Tubun No.2, Kota Tegal
PEMBERI TUGAS
PEMERINTAH KOTA TEGAL RUMAH SAKIT UMUM DAERAH KARDINAH Jl. AIP. KS. Tubun No. 2 Kota Tegal Telp. (0283) 350377 / 350477 / 350677 / 341935, Fax (0283) 353151 Kode Pos 52124 Web :http://www.rsukardinah.tegalkota.go.id – E-mail :
MENGETAHUI DAN MENYETUJUI
Direktur RSUD KARDINAH Tegal Merangkap Pejabat Pembuat Komitmen
dr. Haryo Teguh, Sp.s, M.si, Med **NIP: 197 10518 200112 1 001**
MANAJEMEN KONTRUKSI (MK)
PT. SOLUSI UTAMA KONSULTAN PLANNING - ENGINEERING - MANAGEMENT
PT. SOLUSI UTAMA KONSULTAN
Ir. Ahmad Handri Widiyanto, ST., MT. **Team Leader**
KONTRAKTOR PELAKSANA
PT. MATRA KARYA General Contractor Alamat : Jl. Pelagan Tentara Pelajar Jongkang Sardonoyo - Sleman Yogyakarta Email : matrakaryagroup2@gmail.com, Ri : matrakarya_ Telp : 0274 - 450574 / 4245755 KAN LSSMK3-006-IDN
PT. MATRA KARYA
Prabadi Suryandaru, ST **Project Manager**

JUDUL GAMBAR	SKALA
DENAH AIR HUJAN LANTAI ATAP	1 : 50

NO. GAMBAR	DISIPLIN
30	

TAHUN	UK. KERTAS	JMLH GBR
2024	A3	31

ASBUILT DRAWING

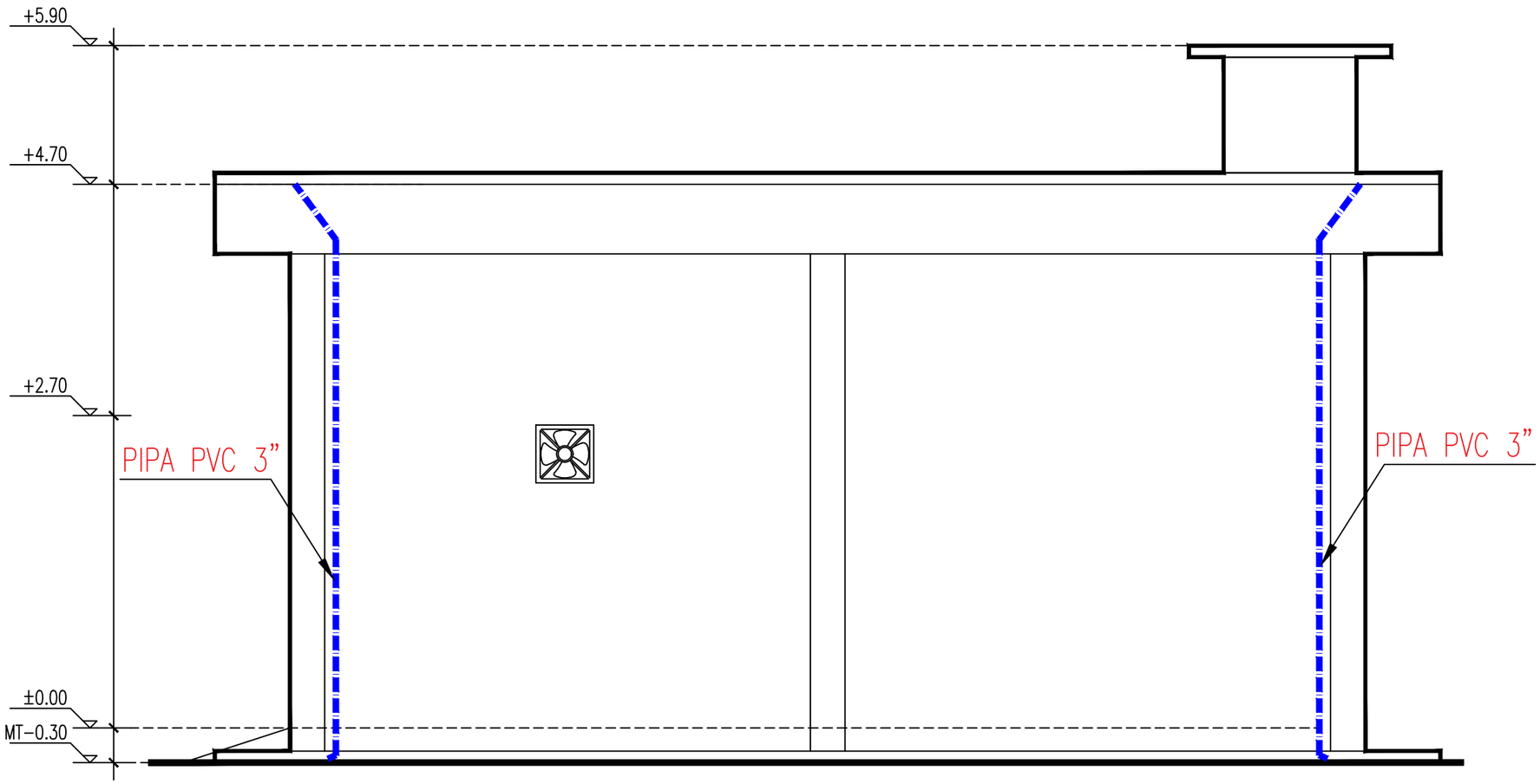

TAMPAK PENEMPATAN PIPA TEGAK AIR HUJAN

SKALA 1:50

KETERANGAN

REVISI

PEKERJAAN

PEMBANGUNAN TAHAP II GEDUNG PAVILIUN VIP DAN VVIP RSUD KARDINAH

LOKASI

JL. AIP.KS. Tubun No.2, Kota Tegal

PEMBERI TUGAS

PEMERINTAH KOTA TEGAL
RUMAH SAKIT UMUM DAERAH KARDINAH
Jl. AIP. KS. Tubun No. 2 Kota Tegal
Telp. (0283) 350377 / 550477 / 590577 / 341935, Fak (0283) 353151 Kode Pos 52124
Web :http://www.rsukardinah.tegalkota.go.id – E-mail :

MENGETAHUI DAN MENYETUJUI

Direktur RSUD KARDINAH Tegal
Merangkap Pejabat Pembuat Komitmen

dr. Haryo Teguh, Sp.s, M.si, Med
NIP: 197 10518 200112 1 001

MANAJEMEN KONTRUKSI (MK)

PT. SOLUSI UTAMA KONSULTAN
PLANNING - ENGINEERING - MANAGEMENT

PT. SOLUSI UTAMA KONSULTAN

Ir. Ahmad Handri Widiyanto, ST., MT.
Team Leader

KONTRAKTOR PELAKSANA

PT. MATRA KARYA
General Contractor
Alamat : Jl. Pelagan Tentara Pelajar Jongkang Sariharjo - Sleman Yogyakarta
Email : matrakaryaiga2@gmail.com, IG : matrakarya_
Telp. 0274 - 4505734 / 4285755
KAN LSSMK3-006-IDN

PT. MATRA KARYA

Prabadi Suryandaru, ST
Project Manager

JUDUL GAMBAR	SKALA
TAMPAK PENEMPATAN PIPA TEGAK AIR HUJAN	1 : 50

NO. GAMBAR	DISIPLIN
31	

TAHUN	UK. KERTAS	JMLH GBR
2024	A3	31

ASBUILT DRAWING

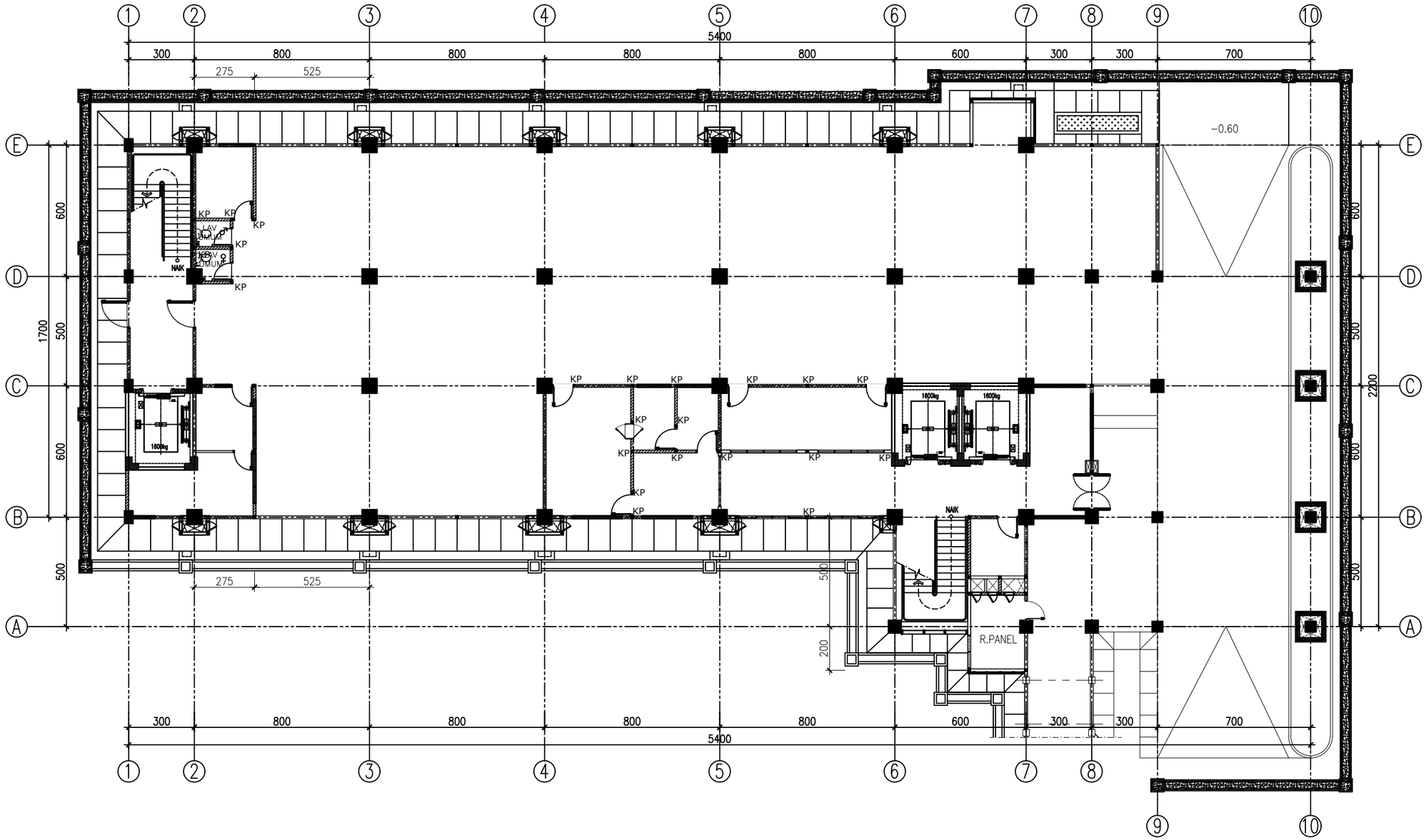

DENAH KOLOM PRAKTIS LANTAI 01

SKALA 1:200

KETERANGAN

NO	NOTASI	KETERANGAN
1	KP	Kolom Praktis 100x100mm

REVISI

PEKERJAAN

PEMBANGUNAN TAHAP II GEDUNG PAVILIUN VIP DAN VVIP RSUD KARDINAH

LOKASI

JL. AIP.KS. Tubun No.2, Kota Tegal

PEMBERI TUGAS

PEMERINTAH KOTA TEGAL
RUMAH SAKIT UMUM DAERAH KARDINAH
Jl. AIP. KS. Tubun No. 2 Kota Tegal
Telp. (0283) 593377 / 594077 / 541859, Fax (0283) 352131 Kode Pos 52124
Web : http://www.rsudkardinah.tegalkota.go.id – E-mail :

MENGETAHUI DAN MENYETUJUI

Direktur RSUD KARDINAH Tegal
Merangkap Pejabat Pembuat Komitmen

dr. Haryo Teguh, Sp.s, M.si, Med
NIP: 197 10518 200112 1 001

MANAJEMEN KONTRUKSI (MK)

PT. SOLUSI UTAMA KONSULTAN
PLANNING - ENGINEERING - MANAGEMENT

PT. SOLUSI UTAMA KONSULTAN

Ir. Ahmad Handri Widiyanto, ST., MT.
Team Leader

KONTRAKTOR PELAKSANA

PT. MATRA KARYA
General Contractor
Alamat : Jl. Pulugan Tentara Pelajar Jongkeng Sardonoje - Sleman Yogyakarta
Email : matrakaryajogja2@gmail.com, IG : matrakarya_
Telp : 0274 - 4505774 / 4230754
LBSMK3-006-IDN

PT. MATRA KARYA

Prabadi Suryandaru, ST
Project Manager

JUDUL GAMBAR	SKALA
DENAH KOLOM PRAKTIS LT.1	1 : 200

NO. GAMBAR	DISIPLIN
01	

TAHUN	UK. KERTAS	JMLH GBR
2024	A3	06

ASBUILT DRAWING

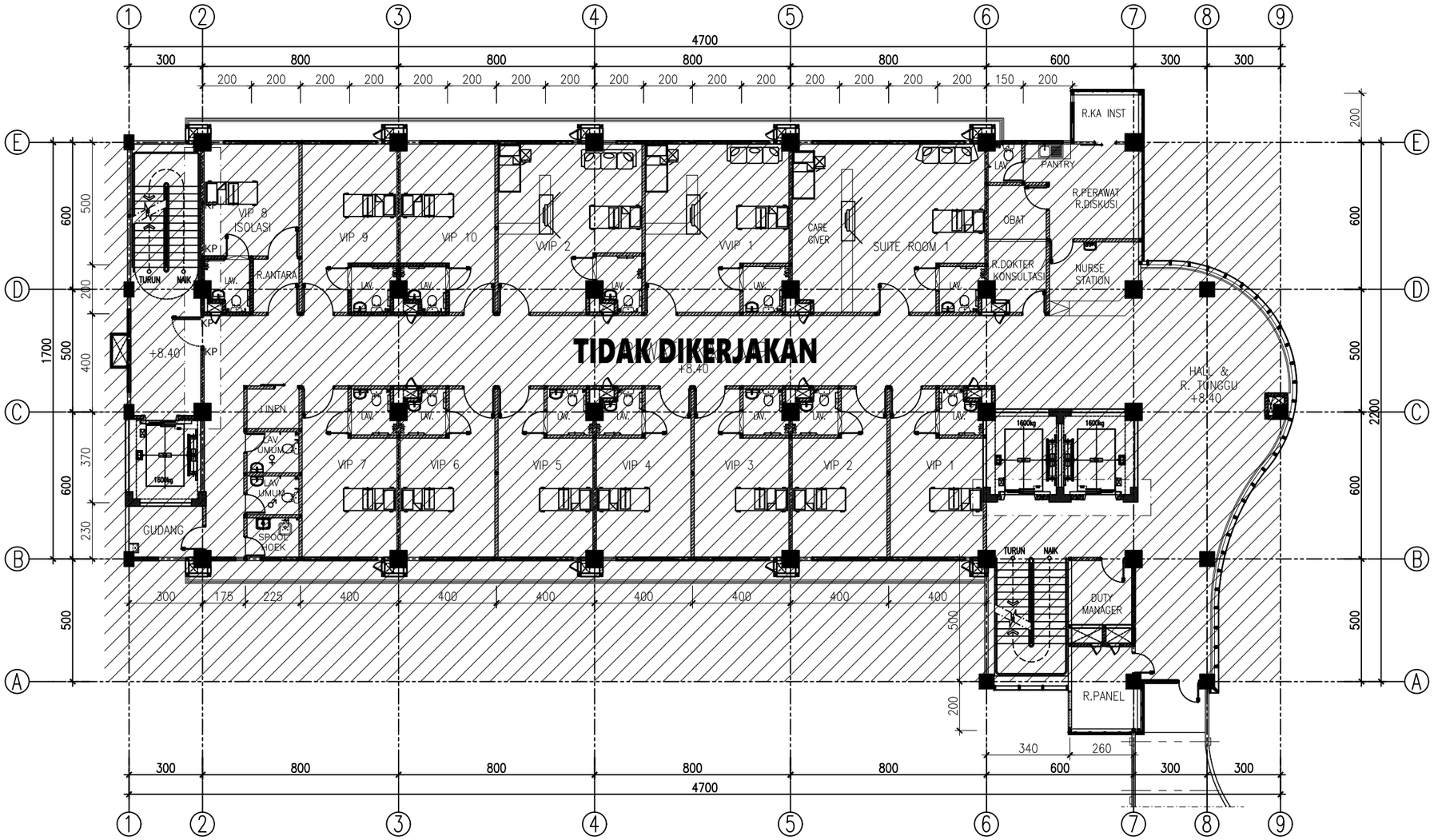

DENAH KOLOM PRAKTIS LANTAI 03

SKALA 1:200

KETERANGAN
REVISI
PEKERJAAN
PEMBANGUNAN TAHAP II GEDUNG PAVILIUN VIP DAN VVIP RSUD KARDINAH
LOKASI
JL. AIP.KS. Tubun No.2, Kota Tegal
PEMBERI TUGAS
PEMERINTAH KOTA TEGAL RUMAH SAKIT UMUM DAERAH KARDINAH Jl. AIP. KS. Tubun No. 2 Kota Tegal Telp. (0283) 593377 / 594077 / 541859, Fax (0283) 352131 Kode Pos 52124 Web: http://www.rsudkardinah.tegalkota.go.id – E-mail :
MENGETAHUI DAN MENYETUJUI
Direktur RSUD KARDINAH Tegal Merangkap Pejabat Pembuat Komitmen
dr. Haryo Teguh, Sp.s, M.si, Med **NIP: 197 10518 200112 1 001**
MANAJEMEN KONTRUKSI (MK)
PT. SOLUSI UTAMA KONSULTAN PLANNING - ENGINEERING - MANAGEMENT
PT. SOLUSI UTAMA KONSULTAN
Ir. Ahmad Handri Widiyanto, ST., MT. **Team Leader**
KONTRAKTOR PELAKSANA
PT. MATRA KARYA General Contractor Alamat : Jl. Pulugan Tentara Pelajar Jongkang Sardonoharjo - Sleman Yogyakarta Email : matrakaryajogja2@gmail.com, IG : matrakarya_ Telp : 4274 - 4502574 / 4267554 KAN LBSMK3-006-IDN
PT. MATRA KARYA
Prabadi Suryandaru, ST **Project Manager**

JUDUL GAMBAR	SKALA
DENAH KOLOM PRAKTIS LT.3	1 : 200

NO. GAMBAR	DISIPLIN
02	

TAHUN	UK. KERTAS	JMLH GBR
2024	A3	06

ASBUILT DRAWING

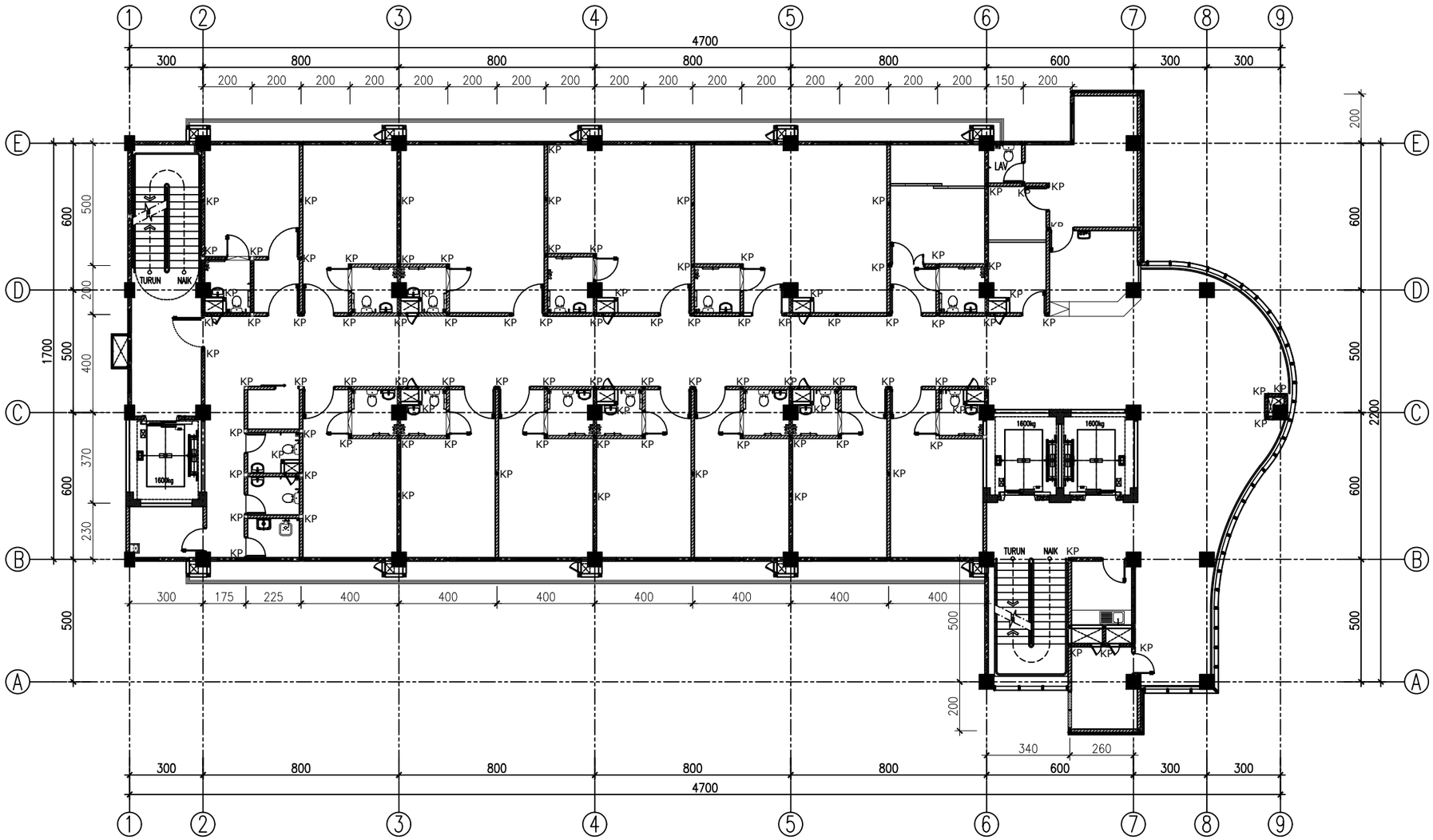

DENAH KOLOM PRAKTIS LANTAI 04

SKALA 1:200

KETERANGAN

NO	NOTASI	KETERANGAN
1	KP	Kolom Praktis 100x100mm

REVISI

PEKERJAAN

PEMBANGUNAN TAHAP II GEDUNG PAVILIUN VIP DAN VVIP RSUD KARDINAH

LOKASI

JL. AIP.KS. Tubun No.2, Kota Tegal

PEMBERI TUGAS

PEMERINTAH KOTA TEGAL
RUMAH SAKIT UMUM DAERAH KARDINAH
Jl. AIP. KS. Tubun No. 2 Kota Tegal
Telp. (0283) 350377 / 350477 / 541859, Fax (0283) 352131 Kode Pos 52124
Web: http://www.rsudkardinah.tegalkota.go.id – E-mail :

MENGETAHUI DAN MENYETUJUI

Direktur RSUD KARDINAH Tegal
Merangkap Pejabat Pembuat Komitmen

dr. Haryo Teguh, Sp.s, M.si, Med
NIP: 197 10518 200112 1 001

MANAJEMEN KONTRUKSI (MK)

PT. SOLUSI UTAMA KONSULTAN
PLANNING - ENGINEERING - MANAGEMENT

PT. SOLUSI UTAMA KONSULTAN

Ir. Ahmad Handri Widiyanto, ST., MT.
Team Leader

KONTRAKTOR PELAKSANA

PT. MATRA KARYA
General Contractor
Alamat : Jl. Palagan Tentara Pelajar Jongkang Sardonjo - Sleman Yogyakarta
Email : matrakaryagc2@gmail.com; Ri : matrakarya_
Telp : 0274 - 4505574 / 4230755
KAN LSSMK3-006-IDN

PT. MATRA KARYA

Prabadi Suryandaru, ST
Project Manager

JUDUL GAMBAR	SKALA
DENAH KOLOM PRAKTIS LT.4	1 : 200

NO. GAMBAR	DISIPLIN
03	

TAHUN	UK. KERTAS	JMLH GBR
2024	A3	06

ASBUILT DRAWING

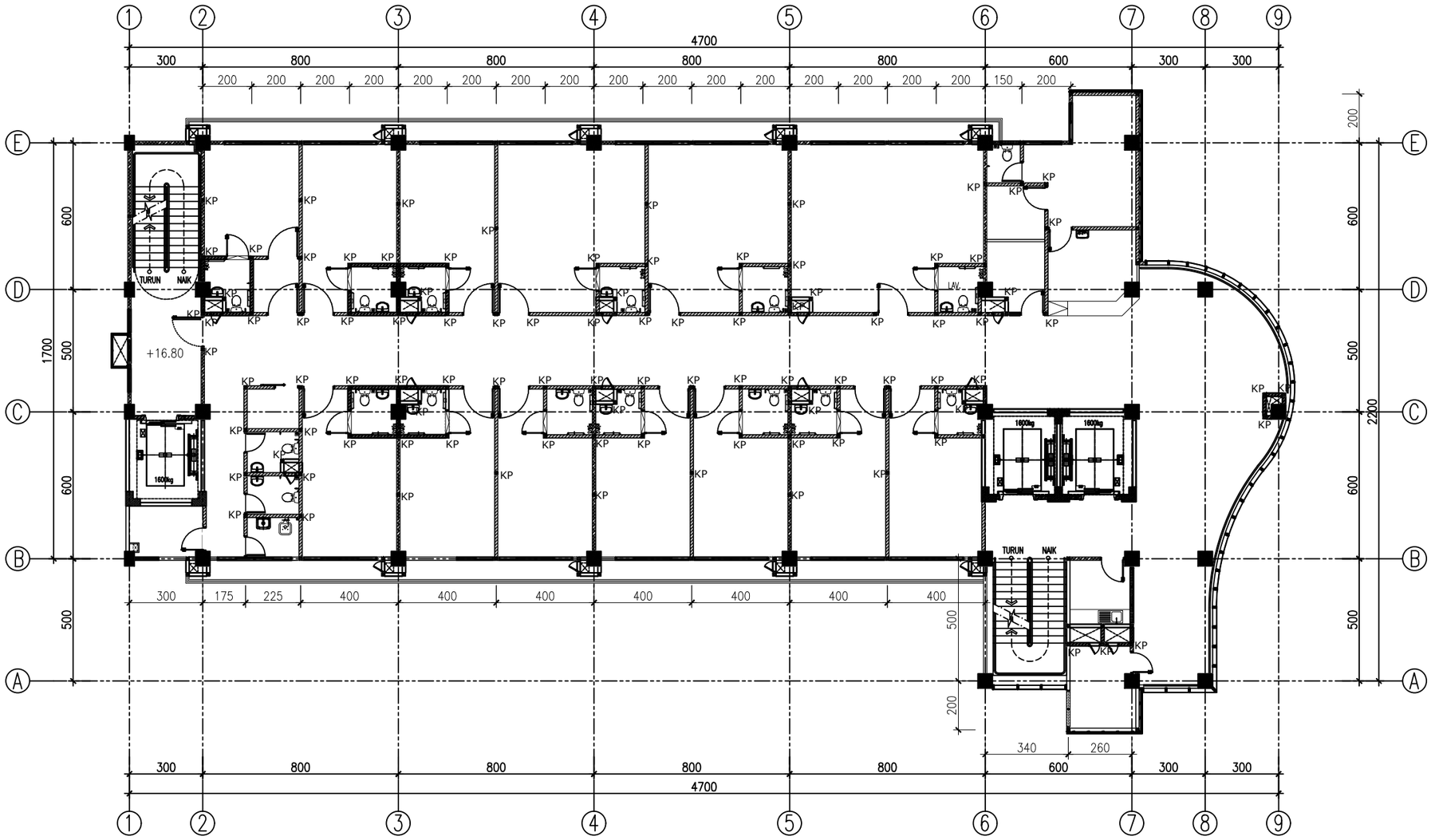

DENAH KOLOM PRAKTIS LANTAI 05

SKALA 1:200

KETERANGAN

NO	NOTASI	KETERANGAN
1	KP	Kolom Praktis 100x100mm

REVISI

PEKERJAAN

PEMBANGUNAN TAHAP II GEDUNG PAVILIUN VIP DAN VVIP RSUD KARDINAH

LOKASI

JL. AIP.KS. Tubun No.2, Kota Tegal

PEMBERI TUGAS

PEMERINTAH KOTA TEGAL
RUMAH SAKIT UMUM DAERAH KARDINAH
Jl. AIP. KS. Tubun No. 2 Kota Tegal
Telp. (0283) 593377 / 594077 / 541859, Fax (0283) 352131 Kode Pos 52124
Web: http://www.rsudkardinah.tegalkota.go.id – E-mail :

MENGETAHUI DAN MENYETUJUI

Direktur RSUD KARDINAH Tegal
Merangkap Pejabat Pembuat Komitmen

dr. Haryo Teguh, Sp.s, M.si, Med
NIP: 197 10518 200112 1 001

MANAJEMEN KONTRUKSI (MK)

PT. SOLUSI UTAMA KONSULTAN
PLANNING - ENGINEERING - MANAGEMENT

PT. SOLUSI UTAMA KONSULTAN

Ir. Ahmad Handri Widiyanto, ST., MT.
Team Leader

KONTRAKTOR PELAKSANA

PT. MATRA KARYA
General Contractor
Alamat : Jl. Pahagan Termas Pelajar Jongkang Sardonjo - Sleman Yogyakarta
Email : matrakaryajogja2@gmail.com, IG : matrakarya_
Telp : 0274 - 4505774 / 4267574
LS-SMK3-008-IDN

PT. MATRA KARYA

Prabadi Suryandaru, ST
Project Manager

JUDUL GAMBAR	SKALA
DENAH KOLOM PRAKTIS LT.5	1 : 200

NO. GAMBAR	DISIPLIN
04	

TAHUN	UK. KERTAS	JMLH GBR
2024	A3	06

ASBUILT DRAWING

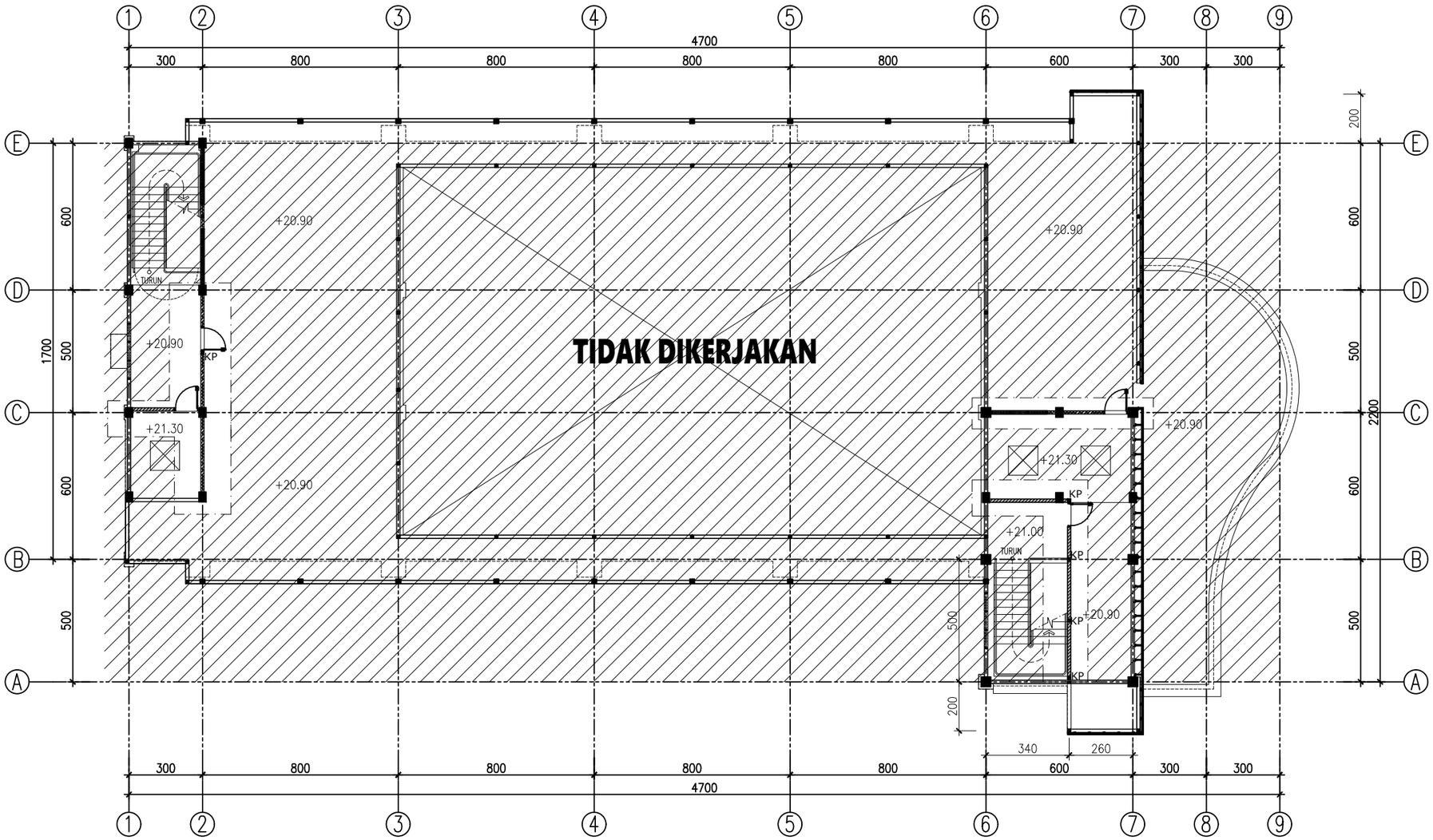

DENAH KOLOM PRAKTIS LANTAI ATAP

SKALA 1:200

KETERANGAN
REVISI
PEKERJAAN
PEMBANGUNAN TAHAP II GEDUNG PAVILIUN VIP DAN VVIP RSUD KARDINAH
LOKASI
JL. AIP.KS. Tubun No.2, Kota Tegal
PEMBERI TUGAS
PEMERINTAH KOTA TEGAL RUMAH SAKIT UMUM DAERAH KARDINAH Jl. AIP. KS. Tubun No. 2 Kota Tegal Telp. (0283) 593377 / 596477 / 541859, Fax (0283) 355131 Kode Pos 52124 Web: http://www.rsudkardinah.tegalkota.go.id – E-mail :
MENGETAHUI DAN MENYETUJUI
Direktur RSUD KARDINAH Tegal Merangkap Pejabat Pembuat Komitmen
dr. Haryo Teguh, Sp.s, M.si, Med **NIP: 197 10518 200112 1 001**
MANAJEMEN KONTRUKSI (MK)
PT. SOLUSI UTAMA KONSULTAN PLANNING - ENGINEERING - MANAGEMENT
PT. SOLUSI UTAMA KONSULTAN
Ir. Ahmad Handri Widiyanto, ST., MT. **Team Leader**
KONTRAKTOR PELAKSANA
PT. MATRA KARYA General Contractor Alamat : Jl. Pulogan Tamtan Pulujar Jongkang Sorihanjo - Sleman Yogyakarta Email : matrakaryagroup2@gmail.com, IG : matrakarya_ Telp : 0274 - 4503574 / 4265755 KAN LSSMK3-006-IDN
PT. MATRA KARYA
Prabadi Suryandaru, ST **Project Manager**

JUDUL GAMBAR	SKALA
DENAH KOLOM PRAKTIS LT. ATAP	1 : 200

NO. GAMBAR	DISIPLIN
05	

TAHUN	UK. KERTAS	JMLH GBR
2024	A3	06

ASBUILT DRAWING

KP	KP-100x100	
	Tumpuan	Lapangan
POTONGAN BALOK LATIU	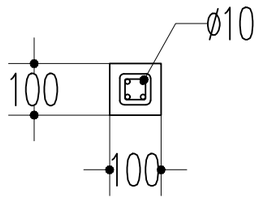	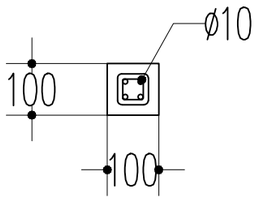
Jumlah Tulangan	4 ø10	4 ø10
Sengkang/Begel	ø8 - 100	ø8 - 150
Selimut beton	20 mm	20 mm
Mutu beton	1PC: 3PS: 5KR	

DETAIL KOLOM PRAKTIS
SKALA 1:50

KETERANGAN

REVISI

PEKERJAAN

PEMBANGUNAN TAHAP II GEDUNG PAVILIUN VIP DAN VVIP RSUD KARDINAH

LOKASI

JL. AIP.KS. Tubun No.2, Kota Tegal

PEMBERI TUGAS

PEMERINTAH KOTA TEGAL
RUMAH SAKIT UMUM DAERAH KARDINAH
Jl. AIP. KS. Tubun No. 2 Kota Tegal
Telp. (0283) 350377 / 350477 / 341859, Fax (0283) 352131 Kode Pos 52124
Web: http://www.rsudkardinah.tegalkota.go.id – E-mail :

MENGETAHUI DAN MENYETUJUI

Direktur RSUD KARDINAH Tegal
Merangkap Pejabat Pembuat Komitmen

dr. Haryo Teguh, Sp.s, M.si, Med
NIP: 197 10518 200112 1 001

MANAJEMEN KONTRUKSI (MK)

PT. SOLUSI UTAMA KONSULTAN
PLANNING - ENGINEERING - MANAGEMENT

PT. SOLUSI UTAMA KONSULTAN

Ir. Ahmad Handri Widiyanto, ST., MT.
Team Leader

KONTRAKTOR PELAKSANA

PT. MATRA KARYA
General Contractor
Alamat : Jl. Pulogan Tentara Pelajar Jongkang Sorihanjo - Sleman Yogyakarta
Email : matrakaryagroup2@gmail.com, IG : matrakarya_
Telp : 0274 - 4505574 / 4265755
KAN LSBMK3-006-IDN

PT. MATRA KARYA

Prabadi Suryandaru, ST
Project Manager

JUDUL GAMBAR	SKALA
DETAIL KOLOM	1 : 50

NO. GAMBAR	DISIPLIN
06	

TAHUN	UK. KERTAS	JMLH GBR
2024	A3	06

ASBUILT DRAWING

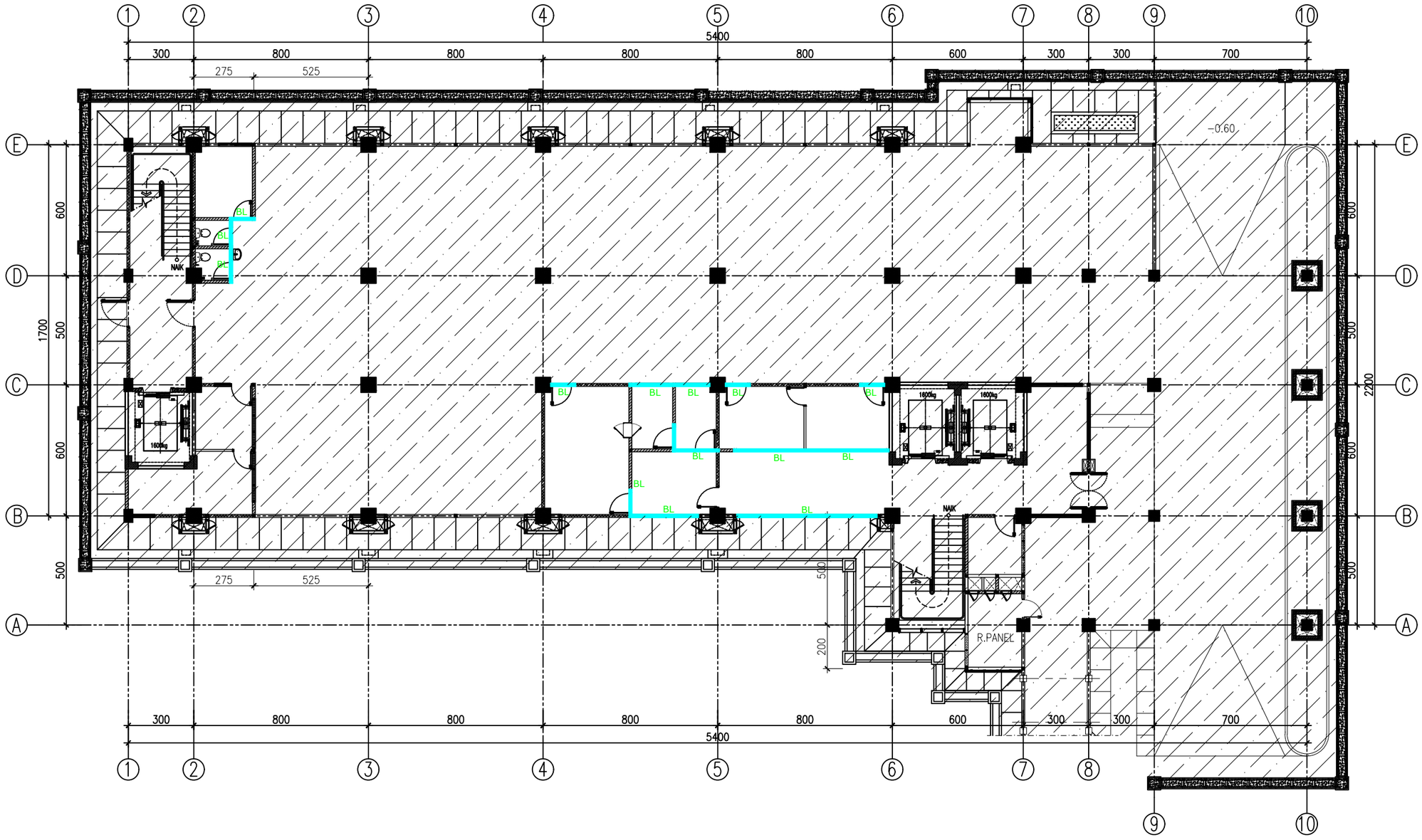

DENAH BALOK LATEI LANTAI 01

SKALA 1:200

KETERANGAN

NO	NOTASI	KETERANGAN
1	KP	Kolom Praktis 100x100mm

REVISI

PEKERJAAN

PEMBANGUNAN TAHAP II GEDUNG PAVILIUN VIP DAN VVIP RSUD KARDINAH

LOKASI

JL. AIP.KS. Tubun No.2, Kota Tegal

PEMBERI TUGAS

PEMERINTAH KOTA TEGAL
RUMAH SAKIT UMUM DAERAH KARDINAH
Jl. AIP. KS. Tubun No. 2 Kota Tegal
Telp. (0283) 593377 / 594477 / 546877 : 541859, Fax (0283) 352131 Kode Pos 52124
Web : http://www.rsudkardinah.tegalkota.go.id – E-mail :

MENGETAHUI DAN MENYETUJUI

Direktur RSUD KARDINAH Tegal
Merangkap Pejabat Pembuat Komitmen

dr. Haryo Teguh, Sp.s, M.si, Med
NIP: 197 10518 200112 1 001

MANAJEMEN KONTRUKSI (MK)

PT. SOLUSI UTAMA KONSULTAN
PLANNING - ENGINEERING - MANAGEMENT

PT. SOLUSI UTAMA KONSULTAN

Ir. Ahmad Handri Widiyanto, ST., MT.
Team Leader

KONTRAKTOR PELAKSANA

PT. MATRA KARYA
General Contractor
Alamat : Jl. Pulugan Tentara Pelajar Jongkeng Sardonjo - Sleman Yogyakarta
Email : matrakaryajogja2@gmail.com, IG : matrakarya_
Telp : 0274 - 4505774 / 4230754
LBSMK3-006-IDN

PT. MATRA KARYA

Prabadi Suryandaru, ST
Project Manager

JUDUL GAMBAR	SKALA
DENAH BALOK LATEI LT.1	1 : 200

NO. GAMBAR	DISIPLIN
01	

TAHUN	UK. KERTAS	JMLH GBR
2024	A3	07

ASBUILT DRAWING

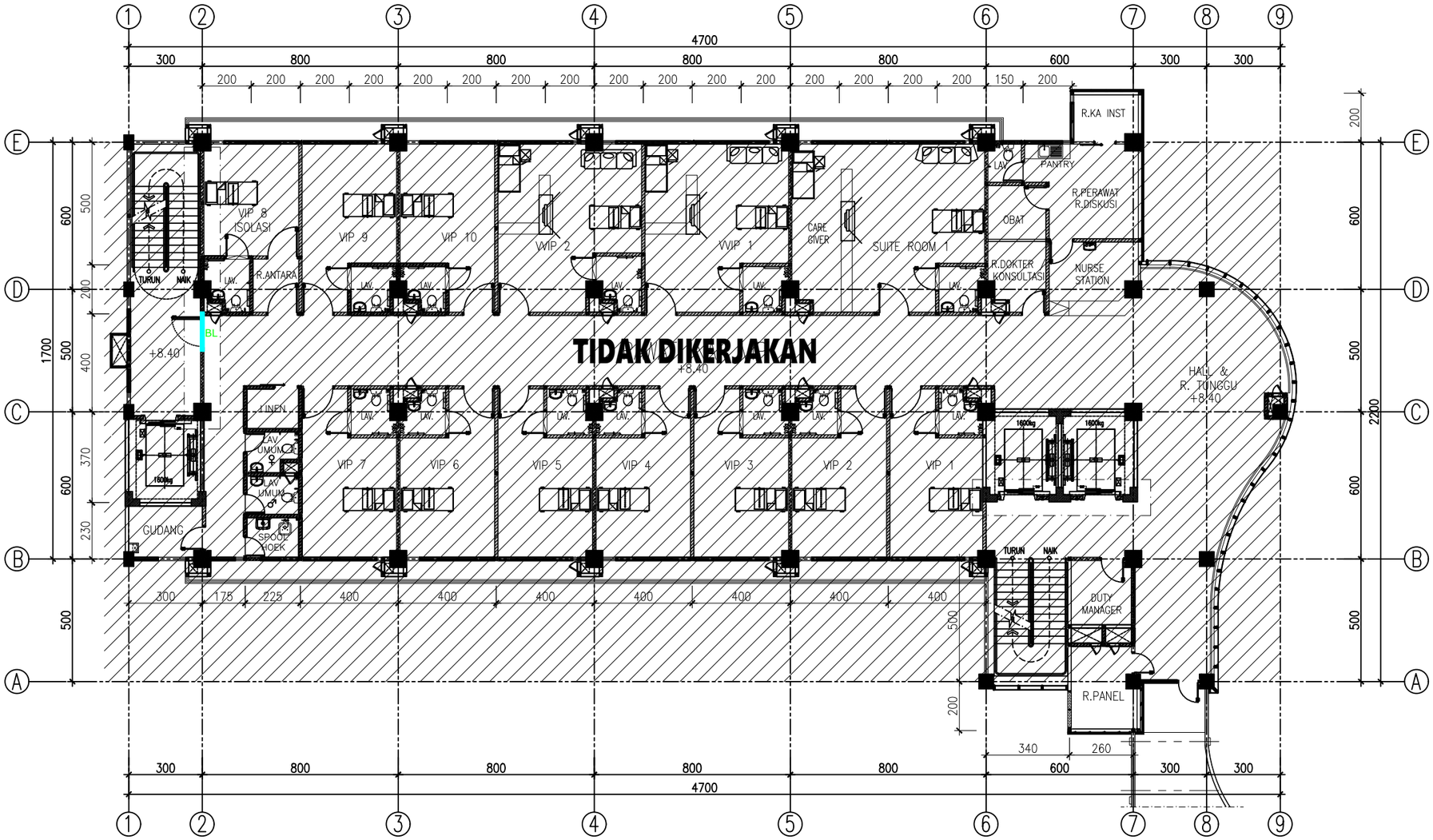

DENAH BALOK LATEI LANTAI 03

SKALA 1:200

KETERANGAN

NO	NOTASI	KETERANGAN
1	KP	Kolom Praktis 100x100mm

REVISI

PEKERJAAN

PEMBANGUNAN TAHAP II GEDUNG PAVILIUN VIP DAN VVIP RSUD KARDINAH

LOKASI

JL. AIP.KS. Tubun No.2, Kota Tegal

PEMBERI TUGAS

PEMERINTAH KOTA TEGAL
RUMAH SAKIT UMUM DAERAH KARDINAH
Jl. AIP. KS. Tubun No. 2 Kota Tegal
Telp. (0283) 350377 / 350477 / 546877 : 541859, Fax (0283) 352131 Kode Pos 52124
Web : http://www.rsudkardinah.tegalkota.go.id – E-mail :

MENGETAHUI DAN MENYETUJUI

Direktur RSUD KARDINAH Tegal
Merangkap Pejabat Pembuat Komitmen

dr. Haryo Teguh, Sp.s, M.si, Med
NIP: 197 10518 200112 1 001

MANAJEMEN KONTRUKSI (MK)

PT. SOLUSI UTAMA KONSULTAN
PLANNING - ENGINEERING - MANAGEMENT

PT. SOLUSI UTAMA KONSULTAN

Ir. Ahmad Handri Widiyanto, ST., MT.
Team Leader

KONTRAKTOR PELAKSANA

PT. MATRA KARYA
General Contractor
LSSMK3-006-IDN

PT. MATRA KARYA

Prabadi Suryandaru, ST
Project Manager

JUDUL GAMBAR	SKALA
DENAH BALOK LATEI LT.3	1 : 200

NO. GAMBAR	DISIPLIN
02	

TAHUN	UK. KERTAS	JMLH GBR
2024	A3	07

ASBUILT DRAWING

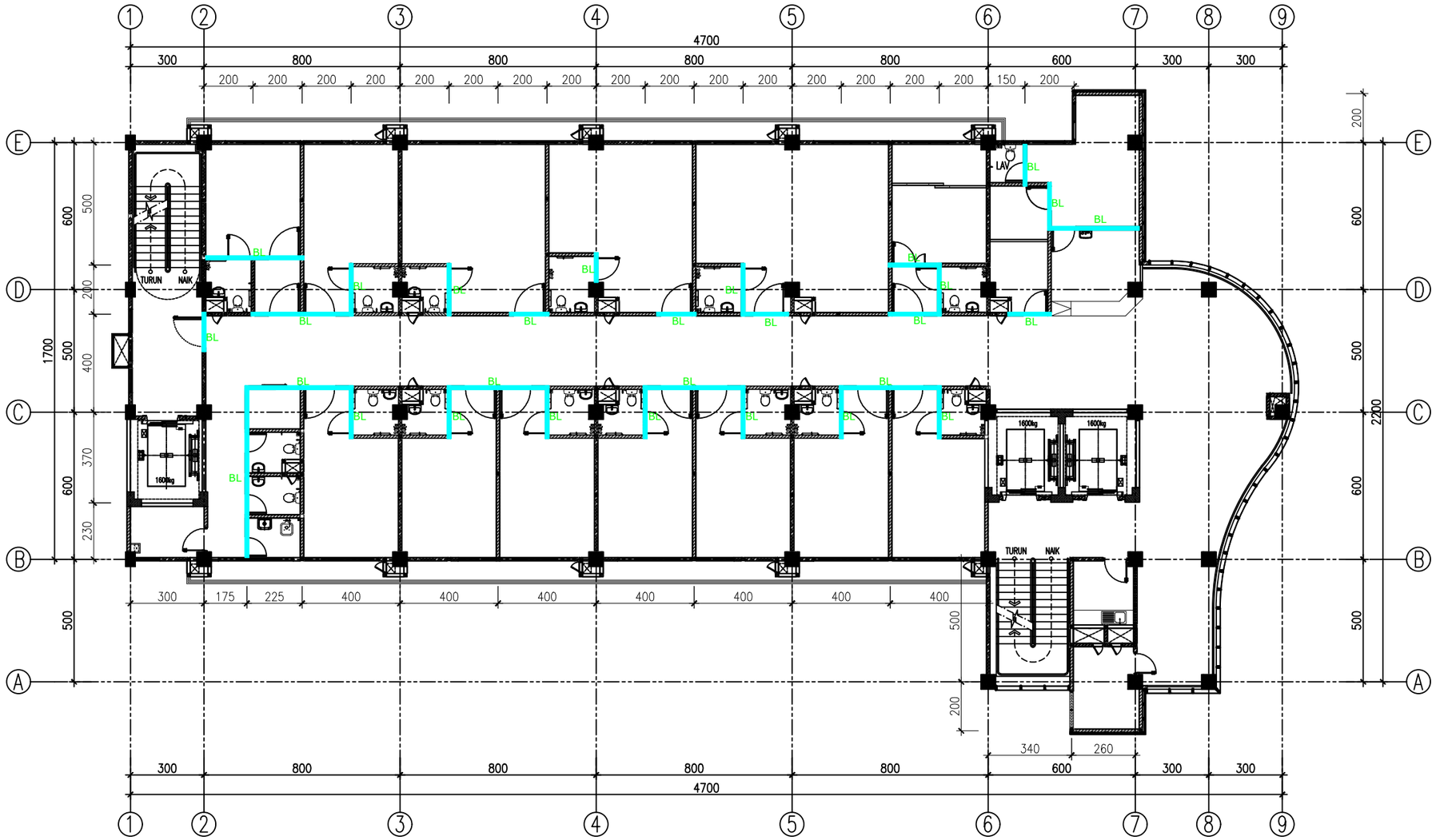

DENAH BALOK LATEI LANTAI 04

SKALA 1:200

KETERANGAN

NO	NOTASI	KETERANGAN
1	BL	Balok latiu 100x100mm

REVISI

PEKERJAAN

PEMBANGUNAN TAHAP II GEDUNG PAVILIUN VIP DAN VVIP RSUD KARDINAH

LOKASI

JL. AIP.KS. Tubun No.2, Kota Tegal

PEMBERI TUGAS

PEMERINTAH KOTA TEGAL
RUMAH SAKIT UMUM DAERAH KARDINAH
Jl. AIP. KS. Tubun No. 2 Kota Tegal
Telp. (0283) 350377 / 350477 / 341859, Fax (0283) 352131 Kode Pos 52124
Web: http://www.rsudkardinah.tegalkota.go.id – E-mail :

MENGETAHUI DAN MENYETUJUI

Direktur RSUD KARDINAH Tegal
Merangkap Pejabat Pembuat Komitmen

dr. Haryo Teguh, Sp.s, M.si, Med
NIP: 197 10518 200112 1 001

MANAJEMEN KONTRUKSI (MK)

PT. SOLUSI UTAMA KONSULTAN
PLANNING - ENGINEERING - MANAGEMENT

PT. SOLUSI UTAMA KONSULTAN

Ir. Ahmad Handri Widiyanto, ST., MT.
Team Leader

KONTRAKTOR PELAKSANA

PT. MATRA KARYA
General Contractor
Alamat : Jl. Palagan Tentara Pelajar Jongkang Sardonjo - Sleman Yogyakarta
Email : matrakaryagroup2@gmail.com, Ri : matrakarya_
Telp : 0274 - 4565574 / 4365755
KAN LSSMK3-006-IDN

PT. MATRA KARYA

Prabadi Suryandaru, ST
Project Manager

JUDUL GAMBAR	SKALA
DENAH BALOK LATEI LT.4	1 : 200

NO. GAMBAR	DISIPLIN
03	

TAHUN	UK. KERTAS	JMLH GBR
2024	A3	07

ASBUILT DRAWING

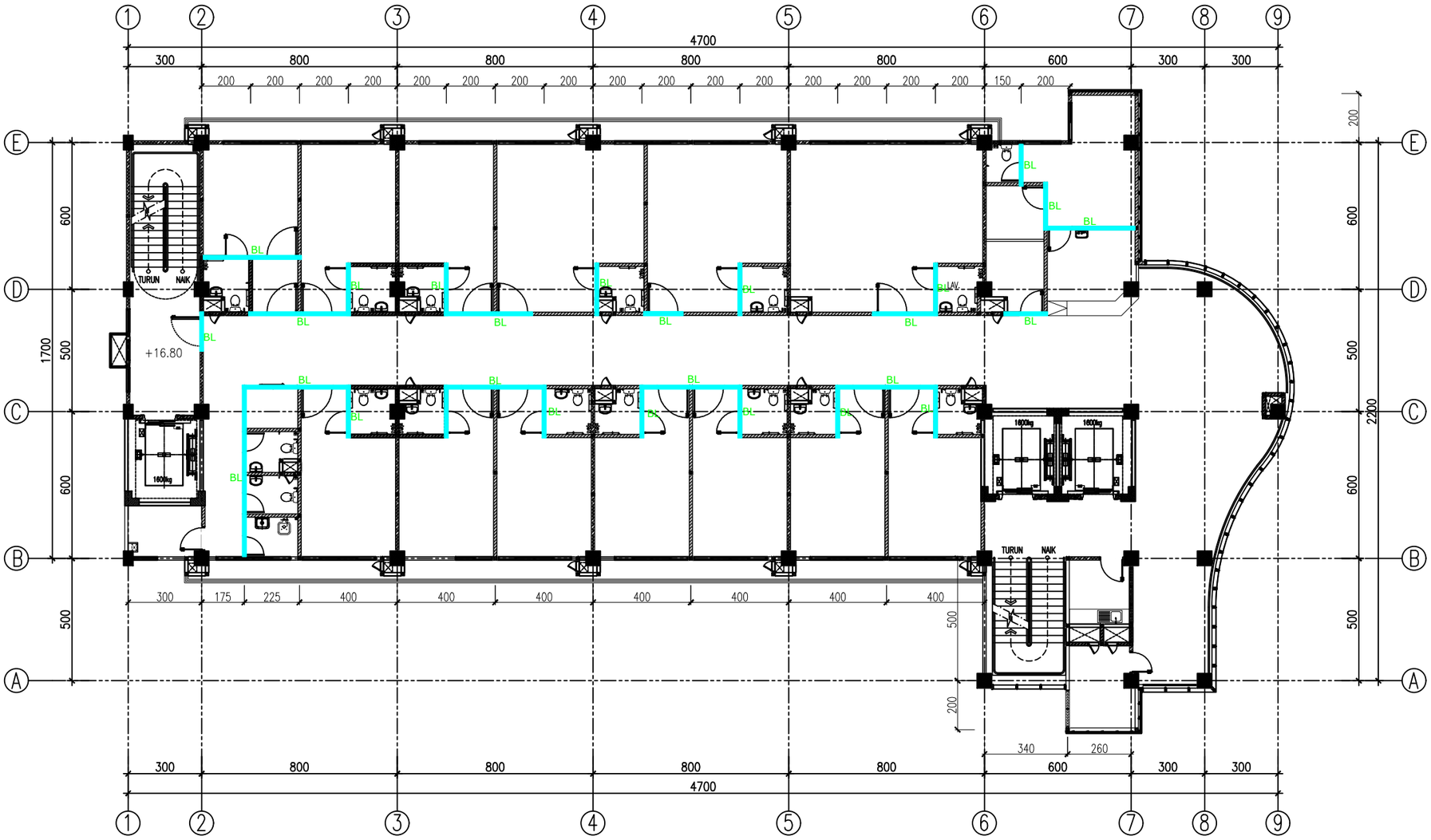

DENAH BALOK LATEI LANTAI 05

SKALA 1:200

KETERANGAN

NO	NOTASI	KETERANGAN
1	BL	Balok Latiu 100x100mm

REVISI

PEKERJAAN

PEMBANGUNAN TAHAP II GEDUNG PAVILIUN VIP DAN VVIP RSUD KARDINAH

LOKASI

JL. AIP.KS. Tubun No.2, Kota Tegal

PEMBERI TUGAS

PEMERINTAH KOTA TEGAL
RUMAH SAKIT UMUM DAERAH KARDINAH
Jl. AIP. KS. Tubun No. 2 Kota Tegal
Telp. (0283) 350377 / 350477 / 349858, Fax (0283) 352131 Kode Pos 52124
Web : http://www.rsudkardinah.tegalkota.go.id – E-mail :

MENGETAHUI DAN MENYETUJUI

Direktur RSUD KARDINAH Tegal
Merangkap Pejabat Pembuat Komitmen

dr. Haryo Teguh, Sp.s, M.si, Med
NIP: 197 10518 200112 1 001

MANAJEMEN KONTRUKSI (MK)

PT. SOLUSI UTAMA KONSULTAN
PLANNING - ENGINEERING - MANAGEMENT

PT. SOLUSI UTAMA KONSULTAN

Ir. Ahmad Handri Widiyanto, ST., MT.
Team Leader

KONTRAKTOR PELAKSANA

PT. MATRA KARYA
General Contractor
Alamat : Jl. Pulugan Tonton Pelajar Jongkang Sariharjo – Sleman Yogyakarta
Email : matrakaryajogja2@gmail.com, IG : matrakarya_
Telp : 0274 – 4505574 / 4250753
LSBMK3-006-IDN

PT. MATRA KARYA

Prabadi Suryandaru, ST
Project Manager

JUDUL GAMBAR	SKALA
DENAH BALOK LATEI LT.5	1 : 200

NO. GAMBAR	DISIPLIN
04	

TAHUN	UK. KERTAS	JMLH GBR
2024	A3	07

ASBUILT DRAWING

BL	BL-100x100	
	Tumpuan	Lapangan
POTONGAN BALOK LATIU	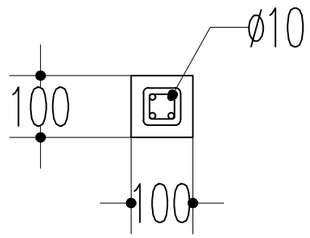	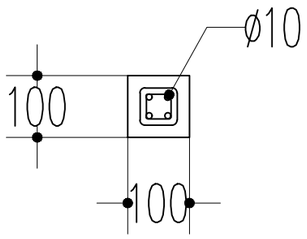
Jumlah Tulangan	4 ø10	4 ø10
Sengkang/Begel	ø8 - 100	ø8 - 150
Selimut beton	20 mm	20 mm
Mutu beton	1PC:3PS:5KR	

DETAIL BALOK LATEI
SKALA 1:50

KETERANGAN

REVISI

PEKERJAAN

PEMBANGUNAN TAHAP II GEDUNG PAVILIUN VIP DAN VVIP RSUD KARDINAH

LOKASI

JL. AIP.KS. Tubun No.2, Kota Tegal

PEMBERI TUGAS

PEMERINTAH KOTA TEGAL
RUMAH SAKIT UMUM DAERAH KARDINAH
Jl. AIP. KS. Tubun No. 2 Kota Tegal
Telp. (0283) 593377 / 594077 / 541859, Fax (0283) 352131 Kode Pos 52124
Web: http://www.rsudkardinah.tegalkota.go.id – E-mail :

MENGETAHUI DAN MENYETUJUI

Direktur RSUD KARDINAH Tegal
Merangkap Pejabat Pembuat Komitmen

dr. Haryo Teguh, Sp.s, M.si, Med
NIP: 197 10518 200112 1 001

MANAJEMEN KONTRUKSI (MK)

PT. SOLUSI UTAMA KONSULTAN
PLANNING - ENGINEERING - MANAGEMENT

PT. SOLUSI UTAMA KONSULTAN

Ir. Ahmad Handri Widiyanto, ST., MT.
Team Leader

KONTRAKTOR PELAKSANA

PT. MATRA KARYA
General Contractor
Alamat : Jl. Palagan Tentara Pelajar Jongkang Sardonjo - Sleman Yogyakarta
Email : matrakaryagc2@gmail.com; Ri : matrakarya_
Telp : 0274 - 4505574 / 4330755
LSSMK3-006-IDN

PT. MATRA KARYA

Prabadi Suryandaru, ST
Project Manager

JUDUL GAMBAR	SKALA
DETAIL BALOK LATEI	1 : 50

NO. GAMBAR	DISIPLIN
05	

TAHUN	UK. KERTAS	JMLH GBR
2024	A3	07

ASBUILT DRAWING

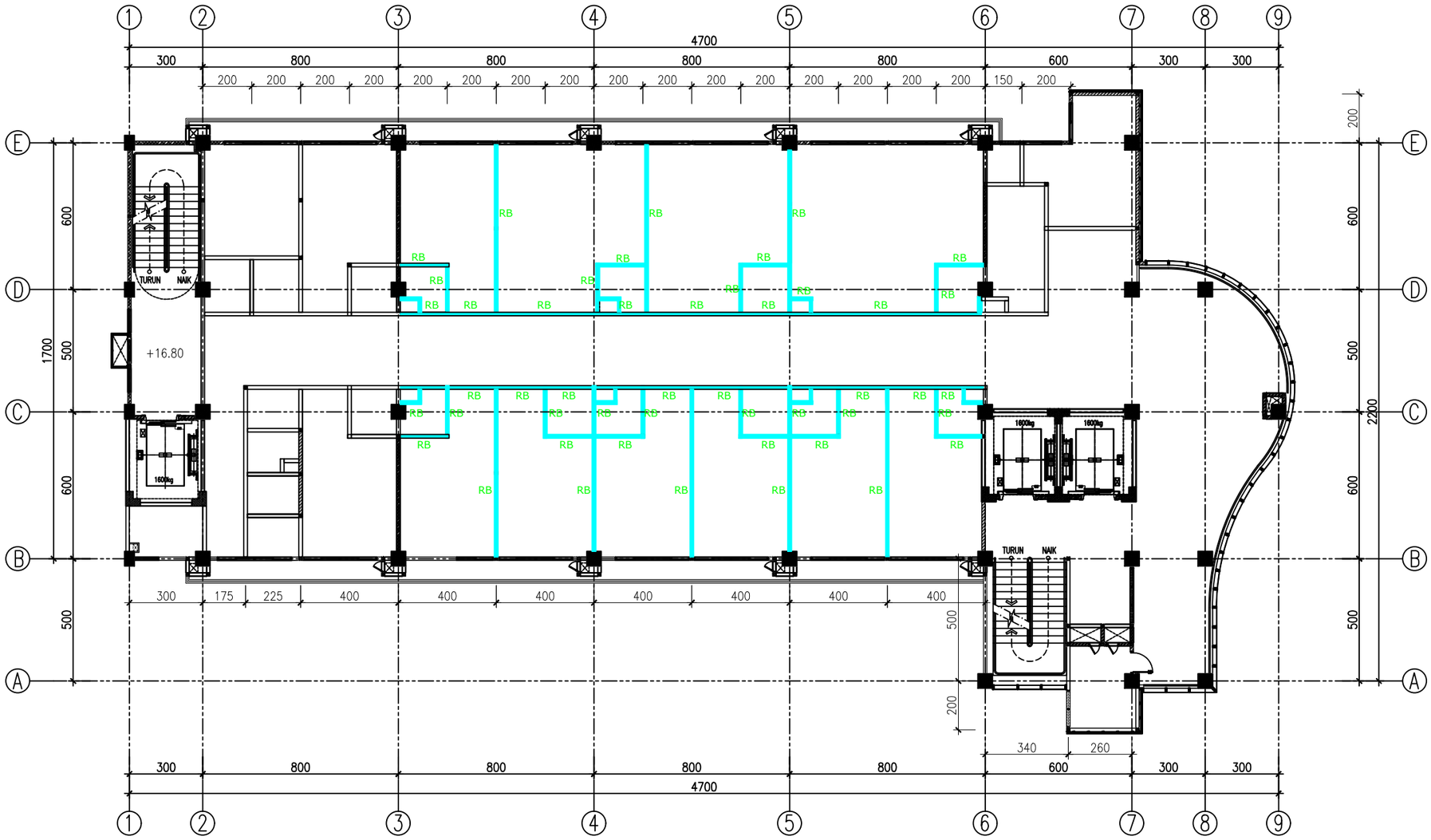

DENAH RINGBALK LANTAI 05

SKALA 1:200

KETERANGAN

NO	NOTASI	KETERANGAN
1	RB	RINGBALK 100x150mm

REVISI

PEKERJAAN

PEMBANGUNAN TAHAP II GEDUNG PAVILIUN VIP DAN VVIP RSUD KARDINAH

LOKASI

JL. AIP.KS. Tubun No.2, Kota Tegal

PEMBERI TUGAS

PEMERINTAH KOTA TEGAL
RUMAH SAKIT UMUM DAERAH KARDINAH
Jl. AIP. KS. Tubun No. 2 Kota Tegal
Telp. (0283) 350377 / 350477 / 341859, Fax (0283) 352131 Kode Pos 52124
Web: http://www.rsudkardinah.tegalkota.go.id – E-mail :

MENGETAHUI DAN MENYETUJUI

Direktur RSUD KARDINAH Tegal
Merangkap Pejabat Pembuat Komitmen

dr. Haryo Teguh, Sp.s, M.si, Med
NIP: 197 10518 200112 1 001

MANAJEMEN KONTRUKSI (MK)

PT. SOLUSI UTAMA KONSULTAN
PLANNING - ENGINEERING - MANAGEMENT

PT. SOLUSI UTAMA KONSULTAN

Ir. Ahmad Handri Widiyanto, ST., MT.
Team Leader

KONTRAKTOR PELAKSANA

PT. MATRA KARYA
General Contractor
Alamat : Jl. Pahagan Taman Pelajar Jongkang Sardoarjo - Sleman Yogyakarta
Email : matrakaryajogja2@gmail.com, IG : matrakarya_
Telp : 0274 - 4505774 / 4267551
LSBMK3-008-IDN

PT. MATRA KARYA

Prabadi Suryandaru, ST
Project Manager

JUDUL GAMBAR	SKALA
DENAH RINGBALK LT.5	1 : 200

NO. GAMBAR	DISIPLIN
06	

TAHUN	UK. KERTAS	JMLH GBR
2024	A3	07

ASBUILT DRAWING

RB	RB–100x150	
	Tumpuan	Lapangan
POTONGAN RINGBALK	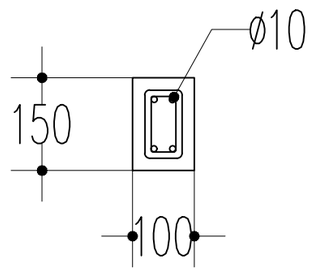	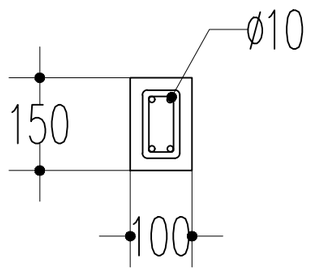
Jumlah Tulangan	4 Ø10	4 Ø10
Sengkang/Begel	Ø8 – 100	Ø8 – 150
Selimut beton	20 mm	20 mm
Mutu beton	1PC: 3PS: 5KR	

DETAIL RINGBALK
SKALA 1:50

KETERANGAN

REVISI

PEKERJAAN

PEMBANGUNAN TAHAP II GEDUNG PAVILIUN VIP DAN VVIP RSUD KARDINAH

LOKASI

JL. AIP.KS. Tubun No.2, Kota Tegal

PEMBERI TUGAS

PEMERINTAH KOTA TEGAL
RUMAH SAKIT UMUM DAERAH KARDINAH
Jl. AIP. KS. Tubun No. 2 Kota Tegal
Telp. (0283) 350377 / 350477 / 349858, Fax (0283) 352131 Kode Pos 52124
Web: http://www.rsudkardinah.tegalkota.go.id – E-mail :

MENGETAHUI DAN MENYETUJUI

Direktur RSUD KARDINAH Tegal
Merangkap Pejabat Pembuat Komitmen

dr. Haryo Teguh, Sp.s, M.si, Med
NIP: 197 10518 200112 1 001

MANAJEMEN KONTRUKSI (MK)

PT. SOLUSI UTAMA KONSULTAN
PLANNING - ENGINEERING - MANAGEMENT

PT. SOLUSI UTAMA KONSULTAN

Ir. Ahmad Handri Widiyanto, ST., MT.
Team Leader

KONTRAKTOR PELAKSANA

PT. MATRA KARYA
General Contractor
Alamat : Jl. Palagan Tentara Pelajar Jongkang Sardonoje - Sleman Yogyakarta
Email : matrakaryajogja2@gmail.com, IG : matrakarya_
Telp : 0274 - 450274 / 4230753
LSBMK3-006-IDN

PT. MATRA KARYA

Prabadi Suryandaru, ST
Project Manager

JUDUL GAMBAR	SKALA
DETAIL RINGBALK	1 : 50

NO. GAMBAR	DISIPLIN
07	

TAHUN	UK. KERTAS	JMLH GBR
2024	A3	07

ASBUILT DRAWING

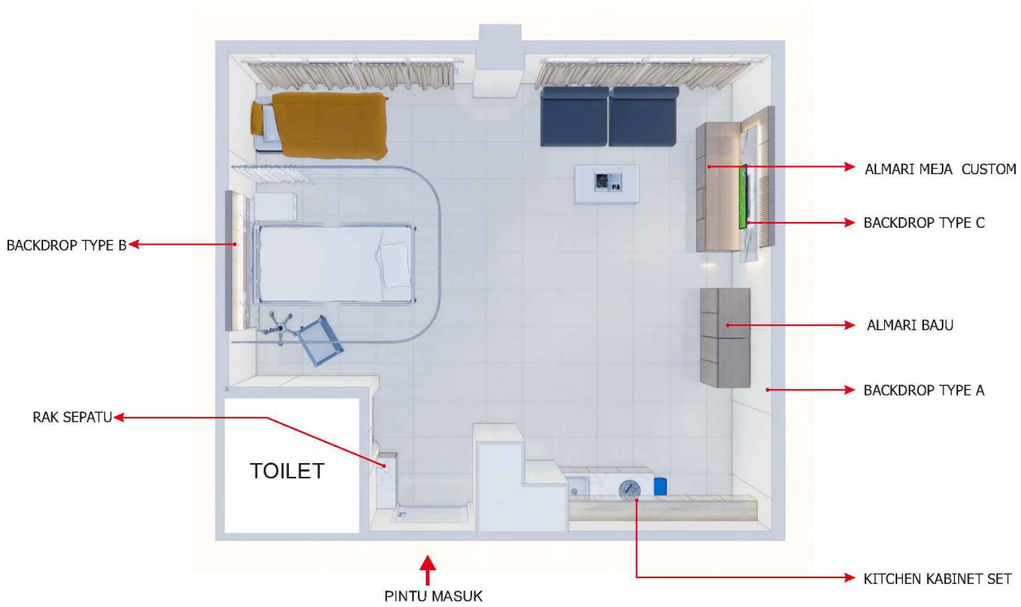

TOP VIEW (SUITE ROOM) LANTAI 04
NTS

SUITE ROOM VIEW 1
NTS

SUITE ROOM VIEW 2
NTS

SUITE ROOM VIEW 3
NTS

KETERANGAN
REVISI
PEKERJAAN
PEMBANGUNAN TAHAP II GEDUNG PAVILIUN VIP DAN VVIP RSUD KARDINAH
LOKASI
JL. AIP.KS. Tubun No.2, Kota Tegal
PEMBERI TUGAS
PEMERINTAH KOTA TEGAL RUMAH SAKIT UMUM DAERAH KARDINAH Jl. AIP. KS. Tubun No. 2 Kota Tegal Telp. (0283) 350377 / 350477 / 348958, Fax (0283) 352131 Kode Pos 52124 Web: http://www.rsudkardinah.tegalkota.go.id – E-mail :
MENGETAHUI DAN MENYETUJUI
Direktur RSUD KARDINAH Tegal Merangkap Pejabat Pembuat Komitmen
dr. Haryo Teguh, Sp.s, M.si, Med **NIP: 197 10518 200112 1 001**
MANAJEMEN KONTRUKSI (MK)
PT. SOLUSI UTAMA KONSULTAN PLANNING - ENGINEERING - MANAGEMENT
PT. SOLUSI UTAMA KONSULTAN
Ir. Ahmad Handri Widiyanto, ST., MT. **Team Leader**
KONTRAKTOR PELAKSANA
PT. MATRA KARYA General Contractor KAN LSBMK3-006-IDN
PT. MATRA KARYA
Prabadi Suryandaru, ST **Project Manager**

JUDUL GAMBAR	SKALA
TOP VIEW (SUITE ROOM) SUITE ROOM VIEW 1 SUITE ROOM VIEW 2 SUITE ROOM VIEW 3	NTS

NO. GAMBAR	DISIPLIN	
01		
TAHUN	**UK. KERTAS**	**JMLH GBR**
2024	A3	14

ASBUILT DRAWING

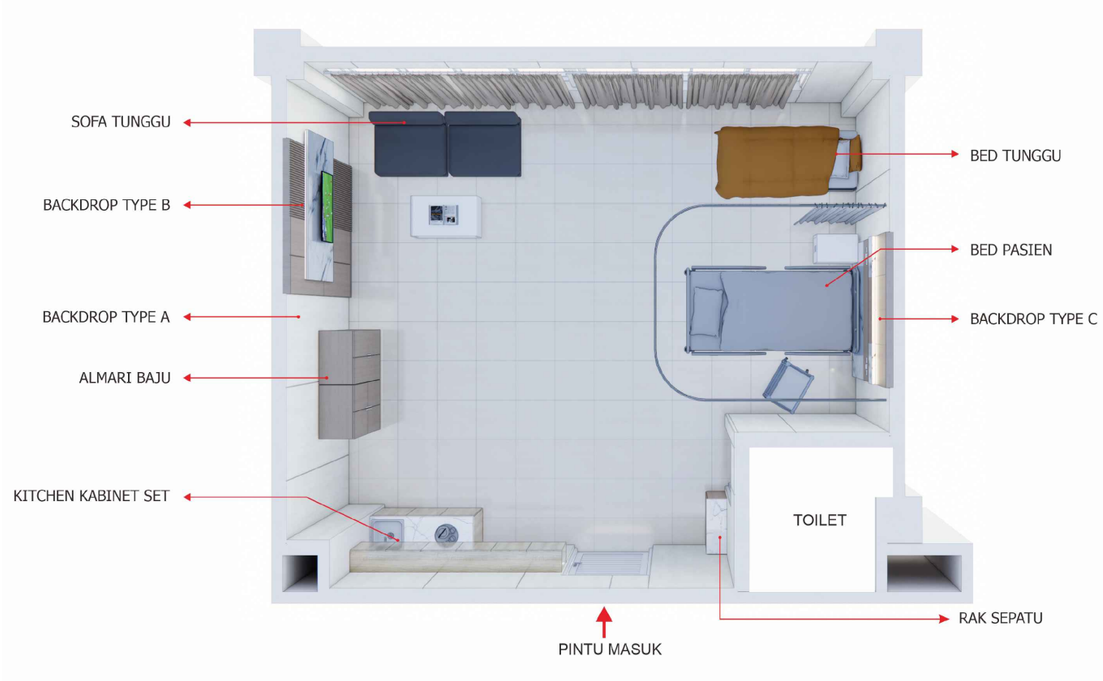

TOP VIEW (SUITE ROOM) LANTAI 05
NTS

SUITE ROOM VIEW 1
NTS

SUITE ROOM VIEW 2
NTS

SUITE ROOM VIEW 3
NTS

KETERANGAN
REVISI
PEKERJAAN
PEMBANGUNAN TAHAP II GEDUNG PAVILIUN VIP DAN VVIP RSUD KARDINAH
LOKASI
JL. AIP.KS. Tubun No.2, Kota Tegal
PEMBERI TUGAS
PEMERINTAH KOTA TEGAL RUMAH SAKIT UMUM DAERAH KARDINAH Jl. AIP. KS. Tubun No. 2 Kota Tegal Telp. (0283) 350377 / 350477 / 349858, Fax (0283) 352131 Kode Pos 52124 Web: http://www.rsudkardinah.tegalkota.go.id – E-mail :
MENGETAHUI DAN MENYETUJUI
Direktur RSUD KARDINAH Tegal Merangkap Pejabat Pembuat Komitmen **dr. Haryo Teguh, Sp.s, M.si, Med** **NIP: 197 10518 200112 1 001**
MANAJEMEN KONTRUKSI (MK)
PT. SOLUSI UTAMA KONSULTAN PLANNING - ENGINEERING - MANAGEMENT **PT. SOLUSI UTAMA KONSULTAN** **Ir. Ahmad Handri Widiyanto, ST., MT.** **Team Leader**
KONTRAKTOR PELAKSANA
PT. MATRA KARYA General Contractor Alamat : Jl. Palagan Tentara Pelajar Jongkang Sardonjo - Sleman Yogyakarta Email : matrakaryagroup2@gmail.com, IG : matrakarya_ Telp : 0274 - 4505574 / 4265755 KAN LSBMK3-006-IDN **PT. MATRA KARYA** **Prabadi Suryandaru, ST** **Project Manager**

JUDUL GAMBAR	SKALA
TOP VIEW (SUITE ROOM) SUITE ROOM VIEW 1 SUITE ROOM VIEW 2 SUITE ROOM VIEW 3	NTS

NO. GAMBAR	DISIPLIN	
02		
TAHUN	**UK. KERTAS**	**JMLH GBR**
2024	A3	14

ASBUILT DRAWING

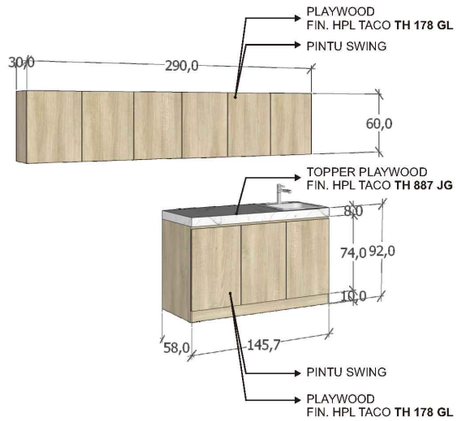

T. TERTUTUP

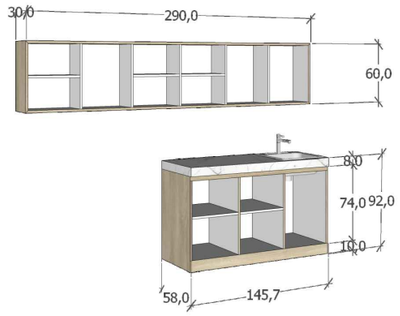

T. TERRBUKA

2SET

SUITE ROOM KITCHEN KABINET SET

NTS

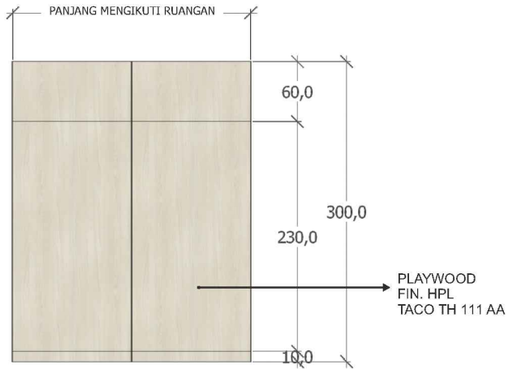

BACKDROP **TYPE A**

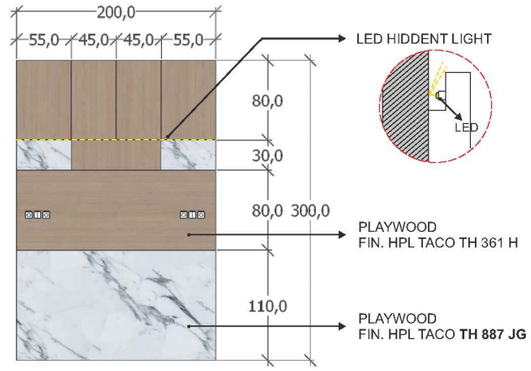

BACKDROP **TYPE B**

2SET

SUITE ROOM BACKDROP 1 SISI

NTS

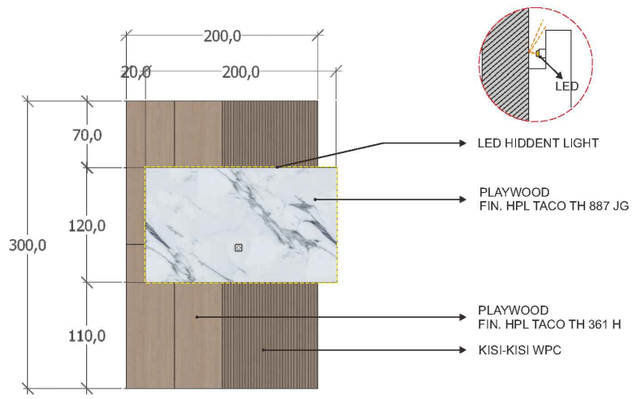

BACKDROP **TYPE C**

2SET

SUITE ROOM BACKDROP 1 SISI

NTS

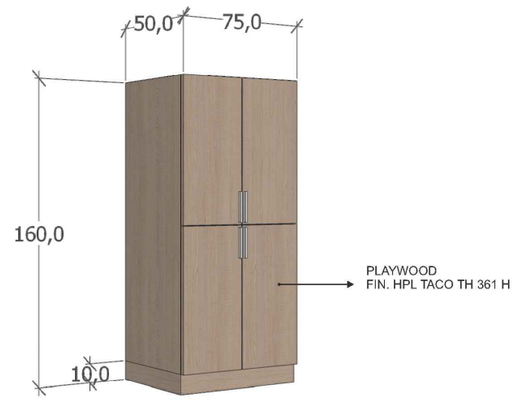

ALMARI **TYPE A** - T. TERTUTUP

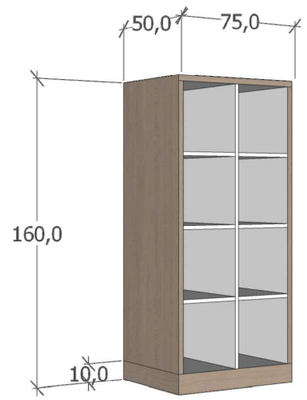

ALMARI **TYPE A** - T. TERBUKA

2SET

SUITE ROOM ALMARI BAJU

NTS

KETERANGAN

REVISI

PEKERJAAN

PEMBANGUNAN TAHAP II GEDUNG PAVILIUN VIP DAN VVIP RSUD KARDINAH

LOKASI

JL. AIP.KS. Tubun No.2, Kota Tegal

PEMBERI TUGAS

PEMERINTAH KOTA TEGAL
RUMAH SAKIT UMUM DAERAH KARDINAH
Jl. AIP. KS. Tubun No. 2 Kota Tegal
Telp. (0283) 350377 / 350477 / 348877 ; 341859, Fax (0283) 352131 Kode Pos 52124
Web :http://www.rsudkardinah.tegalkota.go.id – E-mail :

MENGETAHUI DAN MENYETUJUI

Direktur RSUD KARDINAH Tegal
Merangkap Pejabat Pembuat Komitmen

dr. Haryo Teguh, Sp.s, M.si, Med
NIP: 197 10518 200112 1 001

MANAJEMEN KONTRUKSI (MK)

PT. SOLUSI UTAMA KONSULTAN
PLANNING - ENGINEERING - MANAGEMENT

PT. SOLUSI UTAMA KONSULTAN

Ir. Ahmad Handri Widiyanto, ST., MT.
Team Leader

KONTRAKTOR PELAKSANA

PT. MATRA KARYA
General Contractor
Alamat : Jl. Pulagan Tonton Pelajar Jongkang Sariharjo - Sleman Yogyakarta
Email : matrakaryajogja2@gmail.com, IG : matrakarya_
Telp : 0274 - 450274 / 4230753
KAN LSSMK3-006-IDN

PT. MATRA KARYA

Prabadi Suryandaru, ST
Project Manager

JUDUL GAMBAR	SKALA
KITCHEN KABINET SET BACKDROP 1 SISI ALMARI BAJU	NTS

NO. GAMBAR	DISIPLIN
03	

TAHUN	UK. KERTAS	JMLH GBR
2024	A3	14

ASBUILT DRAWING

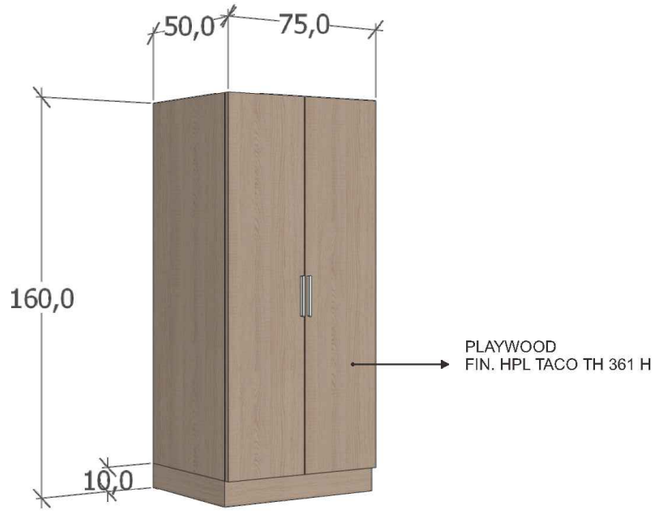

ALMARI **TYPE B** - T. TERTUTUP

ALMARI **TYPE B** - T. TERBUKA

2SET

SUITE ROOM ALMARI BAJU
NTS

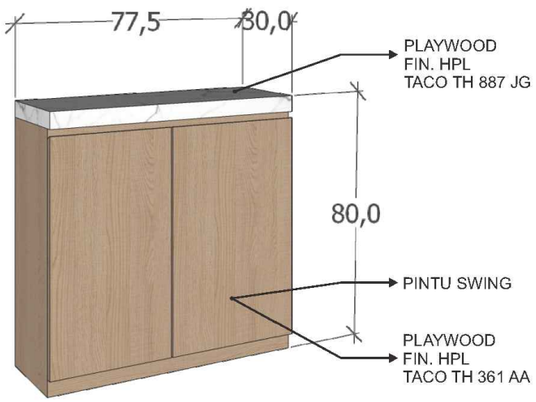

T. TERTUTUP

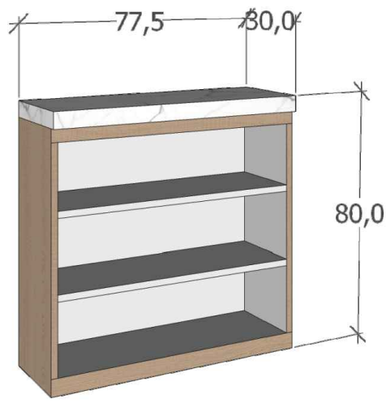

T. TERBUKA

2SET

SUITE ROOM RAK ALAS KAKI
NTS

KETERANGAN
REVISI
PEKERJAAN
PEMBANGUNAN TAHAP II GEDUNG PAVILIUN VIP DAN VVIP RSUD KARDINAH
LOKASI
JL. AIP.KS. Tubun No.2, Kota Tegal
PEMBERI TUGAS
PEMERINTAH KOTA TEGAL RUMAH SAKIT UMUM DAERAH KARDINAH Jl. AIP. KS. Tubun No. 2 Kota Tegal Telp. (0283) 350377 / 350477 / 349858, Fax (0283) 352131 Kode Pos 52124 Web: http://www.rsudkardinah.tegalkota.go.id – E-mail :
MENGETAHUI DAN MENYETUJUI
Direktur RSUD KARDINAH Tegal Merangkap Pejabat Pembuat Komitmen **dr. Haryo Teguh, Sp.s, M.si, Med** **NIP: 197 10518 200112 1 001**
MANAJEMEN KONTRUKSI (MK)
PT. SOLUSI UTAMA KONSULTAN PLANNING - ENGINEERING - MANAGEMENT **PT. SOLUSI UTAMA KONSULTAN** **Ir. Ahmad Handri Widiyanto, ST., MT.** **Team Leader**
KONTRAKTOR PELAKSANA
PT. MATRA KARYA General Contractor Alamat : Jl. Palagan Tentara Pelajar Jongkang Sardonjo - Sleman Yogyakarta Email : matrakaryagroup2@gmail.com, IG : matrakarya_ Telp : 0274 - 4505574 / 4265755 KAN LSBMK3-006-IDN **PT. MATRA KARYA** **Prabadi Suryandaru, ST** **Project Manager**

JUDUL GAMBAR	SKALA
SUITE ROOM ALMARI BAJU SUITE ROOM RAK ALAS KAKI	NTS

NO. GAMBAR	DISIPLIN
04	

TAHUN	UK. KERTAS	JMLH GBR
2024	A3	14

ASBUILT DRAWING

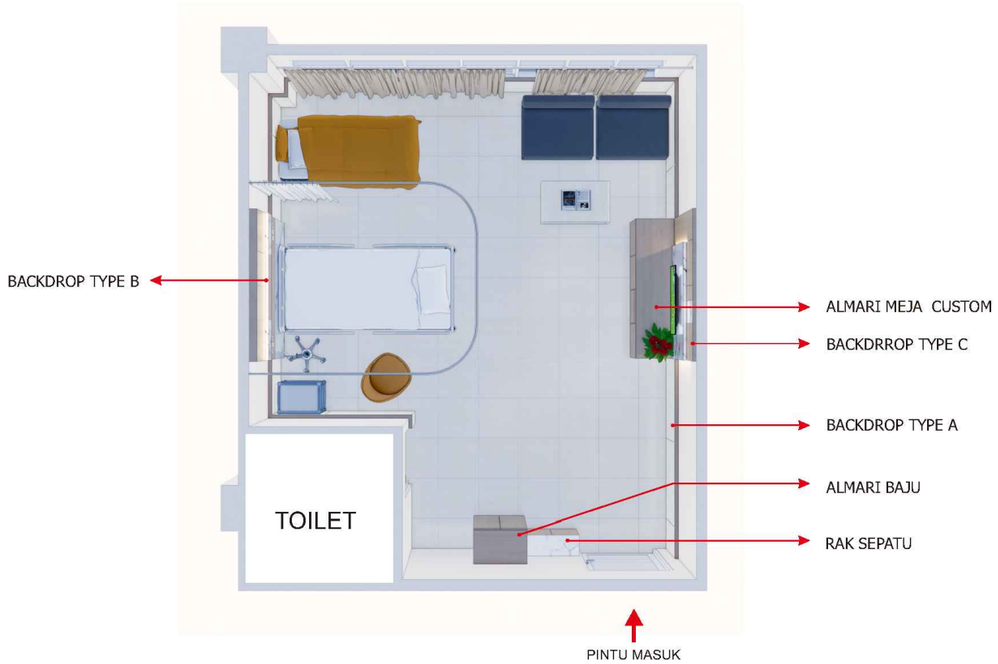

TOP VIEW (VVIP ROOM)
NTS

VVIP ROOM VIEW 1
NTS

VVIP ROOM VIEW 2
NTS

VVIP ROOM VIEW 3
NTS

KETERANGAN
REVISI
PEKERJAAN
PEMBANGUNAN TAHAP II GEDUNG PAVILIUN VIP DAN VVIP RSUD KARDINAH
LOKASI
JL. AIP.KS. Tubun No.2, Kota Tegal
PEMBERI TUGAS
PEMERINTAH KOTA TEGAL RUMAH SAKIT UMUM DAERAH KARDINAH Jl. AIP. KS. Tubun No. 2 Kota Tegal Telp. (0283) 593377 / 594477 / 594577 / 541859, Fax (0283) 352131 Kode Pos 52124 Web: http://www.rsudkardinah.tegalkota.go.id – E-mail :
MENGETAHUI DAN MENYETUJUI
Direktur RSUD KARDINAH Tegal Merangkap Pejabat Pembuat Komitmen
dr. Haryo Teguh, Sp.s, M.si, Med **NIP: 197 10518 200112 1 001**
MANAJEMEN KONTRUKSI (MK)
PT. SOLUSI UTAMA KONSULTAN PLANNING - ENGINEERING - MANAGEMENT
PT. SOLUSI UTAMA KONSULTAN
Ir. Ahmad Handri Widiyanto, ST., MT. **Team Leader**
KONTRAKTOR PELAKSANA
PT. MATRA KARYA General Contractor Alamat : Ds. Pakiegan Tentara Pelajar Jongkang Sariharjo - Sleman Yogyakarta Email : matrakaryajogja2@gmail.com, IG : matrakarya_ Telp : 0274 - 4505574 / 4230755 KAN LSSMK3-008-IDN
PT. MATRA KARYA
Prabadi Suryandaru, ST **Project Manager**

JUDUL GAMBAR	SKALA
TOP VIEW (VVIP ROOM) VVIP ROOM VIEW 1 VVIP ROOM VIEW 2 VVIP ROOM VIEW 3	NTS

NO. GAMBAR	DISIPLIN
05	

TAHUN	UK. KERTAS	JMLH GBR
2024	A3	14

ASBUILT DRAWING

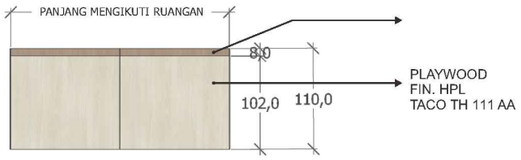

BACKDROP **TYPE A**

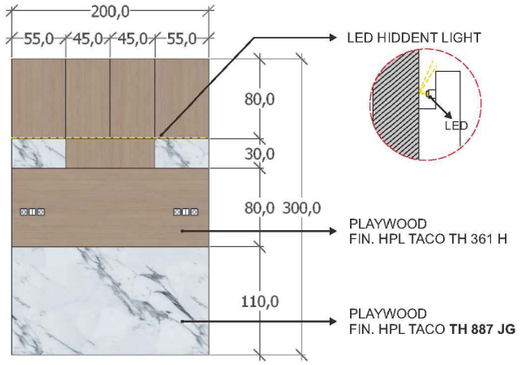

BACKDROP **TYPE B**

4SET

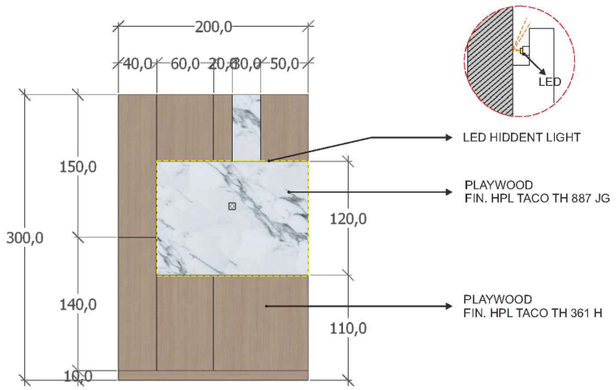

BACKDROP **TYPE C**

4SET

VVIP ROOM BACKDROP 1 SISI

NTS

VVIP ROOM BACKDROP 1 SISI

NTS

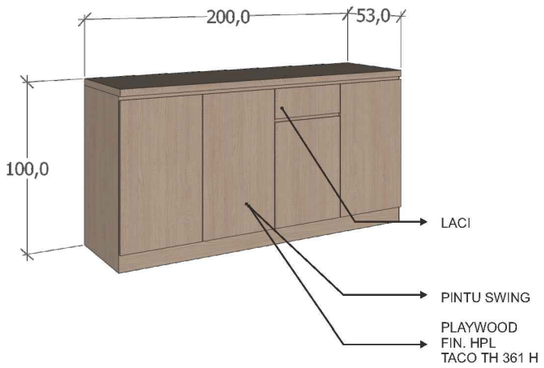

T. TERTUTUP

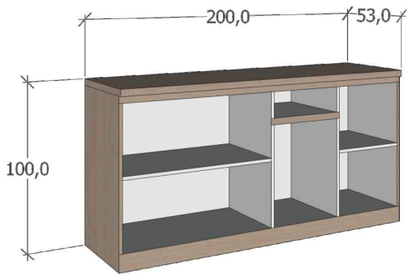

T. TERBUKA

4SET

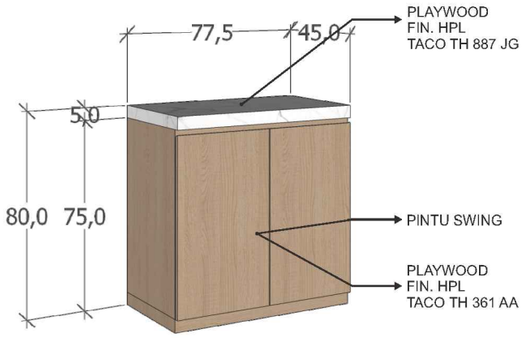

T. TERTUTUP

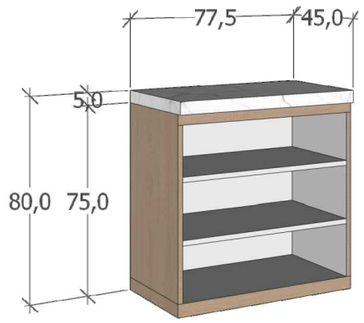

T. TERBUKA

4SET

VVIP ROOM ALMARI MEJA CUSTOM

NTS

VVIP ROOM RAK ALAS KAKI

NTS

KETERANGAN

REVISI

PEKERJAAN

PEMBANGUNAN TAHAP II GEDUNG PAVILIUN VIP DAN VVIP RSUD KARDINAH

LOKASI

JL. AIP.KS. Tubun No.2, Kota Tegal

PEMBERI TUGAS

PEMERINTAH KOTA TEGAL
RUMAH SAKIT UMUM DAERAH KARDINAH
Jl. AIP. KS. Tubun No. 2 Kota Tegal
Telp. (0283) 350377 / 350477 / 346877 / 341859, Fax (0283) 352131 Kode Pos 52124
Web: http://www.rsudkardinah.tegalkota.go.id – E-mail :

MENGETAHUI DAN MENYETUJUI

Direktur RSUD KARDINAH Tegal
Merangkap Pejabat Pembuat Komitmen

dr. Haryo Teguh, Sp.s, M.si, Med
NIP: 197 10518 200112 1 001

MANAJEMEN KONTRUKSI (MK)

PT. SOLUSI UTAMA KONSULTAN
PLANNING - ENGINEERING - MANAGEMENT

PT. SOLUSI UTAMA KONSULTAN

Ir. Ahmad Handri Widiyanto, ST., MT.
Team Leader

KONTRAKTOR PELAKSANA

PT. MATRA KARYA
General Contractor
Alamat : Jl. Palagan Tentara Pelajar Jongkang Sardonoharjo - Sleman Yogyakarta
Email : matrakaryagroup2@gmail.com, IG : matrakarya_
Telp : 0274 - 4505574 / 4265753
KAN LSSMK3-006-IDN

PT. MATRA KARYA

Prabadi Suryandaru, ST
Project Manager

JUDUL GAMBAR	SKALA
BACKDROP 1 SISI ALMARI MEJA CUSTOM RAK ALAS KAKI	NTS

NO. GAMBAR	DISIPLIN
06	

TAHUN	UK. KERTAS	JMLH GBR
2024	A3	14

ASBUILT DRAWING

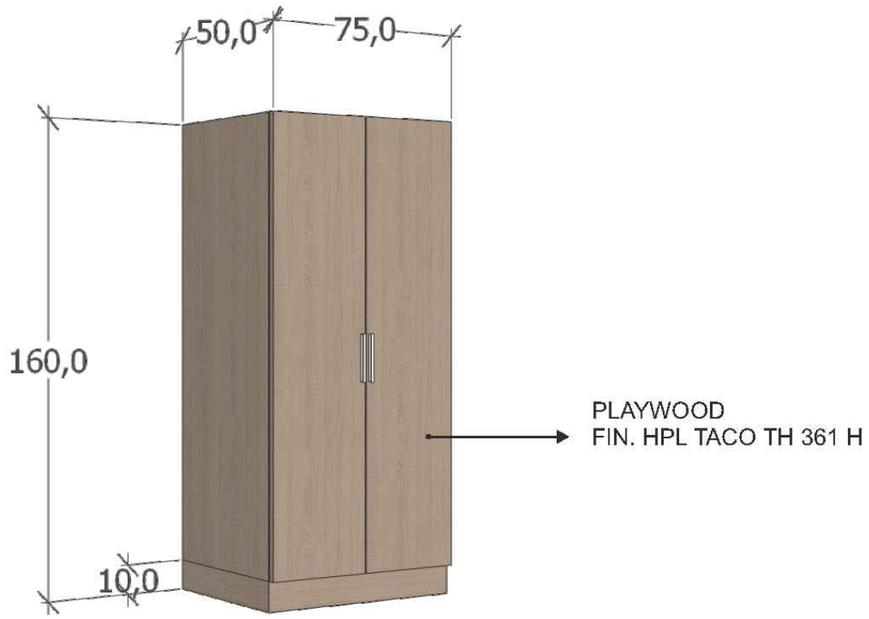

T. TERTUTUP

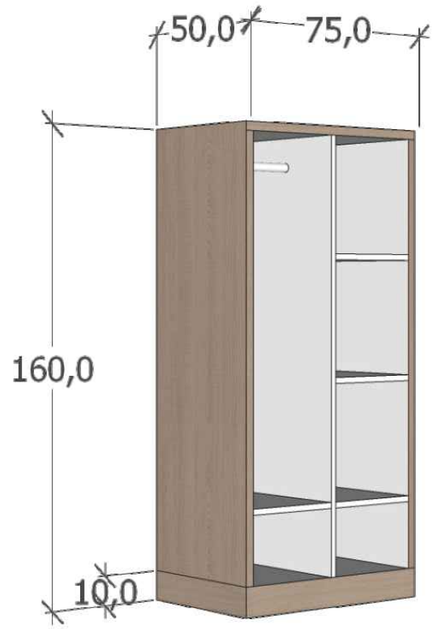

T. TERBUKA

4SET

VVIP ROOM ALMARI BAJU

NTS

KETERANGAN
REVISI
PEKERJAAN
PEMBANGUNAN TAHAP II GEDUNG PAVILIUN VIP DAN VVIP RSUD KARDINAH
LOKASI
JL. AIP.KS. Tubun No.2, Kota Tegal
PEMBERI TUGAS
PEMERINTAH KOTA TEGAL RUMAH SAKIT UMUM DAERAH KARDINAH Jl. AIP. KS. Tubun No. 2 Kota Tegal Telp. (0283) 350377 / 350477 / 341859, Fax (0283) 352131 Kode Pos 52124 Web: http://www.rsudkardinah.tegalkota.go.id – E-mail :
MENGETAHUI DAN MENYETUJUI
Direktur RSUD KARDINAH Tegal Merangkap Pejabat Pembuat Komitmen **dr. Haryo Teguh, Sp.s, M.si, Med** **NIP: 197 10518 200112 1 001**
MANAJEMEN KONTRUKSI (MK)
PT. SOLUSI UTAMA KONSULTAN PLANNING - ENGINEERING - MANAGEMENT **PT. SOLUSI UTAMA KONSULTAN** **Ir. Ahmad Handri Widiyanto, ST., MT.** **Team Leader**
KONTRAKTOR PELAKSANA
PT. MATRA KARYA General Contractor Alamat : Jl. Pulugan Tamun Pelajar Jongkang Sambuejo - Sleman Yogyakarta Email : matrakaryajogja2@gmail.com, IG : matrakarya_ Telp : 0274 - 450274 / 4230753 LSBMK3-006-IDN **PT. MATRA KARYA** **Prabadi Suryandaru, ST** **Project Manager**

JUDUL GAMBAR	SKALA
VVIP ROOM ALMARI BAJU	NTS

NO. GAMBAR	DISIPLIN
07	

TAHUN	UK. KERTAS	JMLH GBR
2024	A3	14

ASBUILT DRAWING

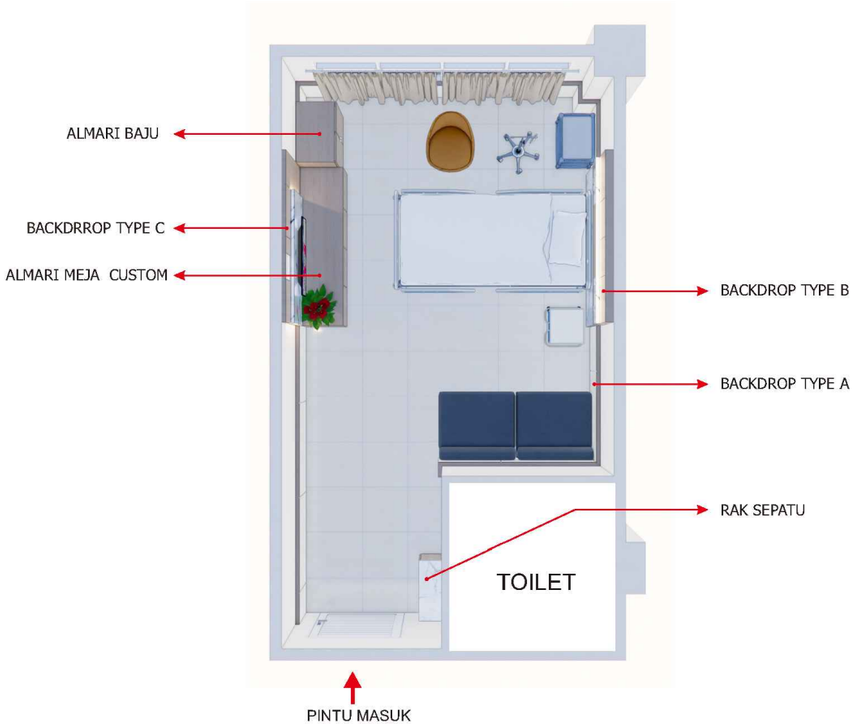

TOP VIEW (VIP ROOM)
NTS

VIP ROOM VIEW 1
NTS

VIP ROOM VIEW 1
NTS

VIP ROOM VIEW 2
NTS

KETERANGAN
REVISI
PEKERJAAN
PEMBANGUNAN TAHAP II GEDUNG PAVILIUN VIP DAN VVIP RSUD KARDINAH
LOKASI
JL. AIP.KS. Tubun No.2, Kota Tegal
PEMBERI TUGAS
PEMERINTAH KOTA TEGAL RUMAH SAKIT UMUM DAERAH KARDINAH Jl. AIP. KS. Tubun No. 2 Kota Tegal Telp. (0283) 350377 / 350477 / 341859, Fax (0283) 352131 Kode Pos 52124 Web: http://www.rsudkardinah.tegalkota.go.id – E-mail :
MENGETAHUI DAN MENYETUJUI
Direktur RSUD KARDINAH Tegal Merangkap Pejabat Pembuat Komitmen **dr. Haryo Teguh, Sp.s, M.si, Med** **NIP: 197 10518 200112 1 001**
MANAJEMEN KONTRUKSI (MK)
PT. SOLUSI UTAMA KONSULTAN PLANNING - ENGINEERING - MANAGEMENT **PT. SOLUSI UTAMA KONSULTAN** **Ir. Ahmad Handri Widiyanto, ST., MT.** **Team Leader**
KONTRAKTOR PELAKSANA
PT. MATRA KARYA General Contractor KAN LS-SMK3-006-IDN **PT. MATRA KARYA** **Prabadi Suryandaru, ST** **Project Manager**

JUDUL GAMBAR	SKALA
TOP VIEW (VIP ROOM) VIP ROOM VIEW 1 VIP ROOM VIEW 2 VIP ROOM VIEW 3	NTS

NO. GAMBAR	DISIPLIN
08	

TAHUN	UK. KERTAS	JMLH GBR
2024	A3	14

ASBUILT DRAWING

VIP ROOM VIEW 4

NTS

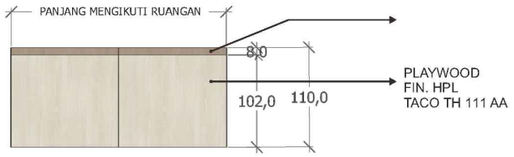

BACKDROP **TYPE A**

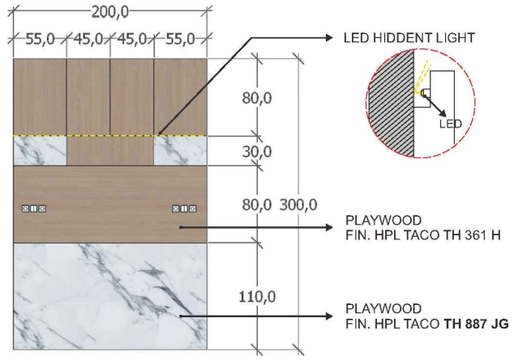

BACKDROP **TYPE B**

17SET

VIP ROOM BACKDROP 1 SISI

NTS

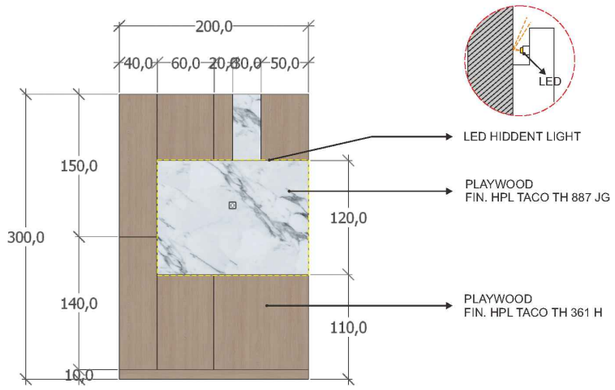

BACKDROP **TYPE C**

17SET

VIP ROOM BACKDROP 1 SISI

NTS

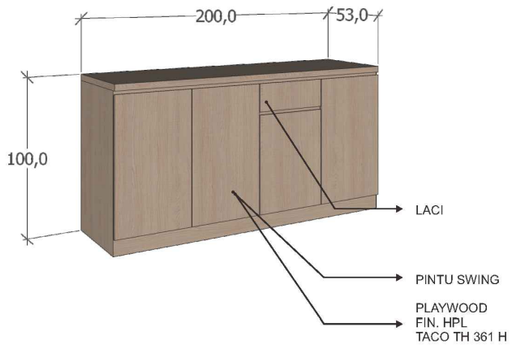

T. TERTUTUP

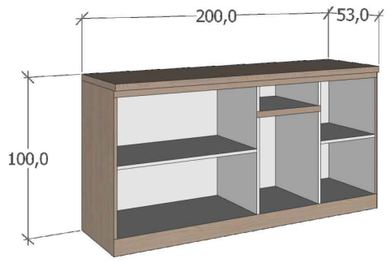

T. TERBUKA

17SET

VIP ROOM ALMARI MEJA CUSTOM

NTS

KETERANGAN
REVISI
PEKERJAAN
PEMBANGUNAN TAHAP II GEDUNG PAVILIUN VIP DAN VVIP RSUD KARDINAH
LOKASI
JL. AIP.KS. Tubun No.2, Kota Tegal
PEMBERI TUGAS
PEMERINTAH KOTA TEGAL **RUMAH SAKIT UMUM DAERAH KARDINAH** Jl. AIP. KS. Tubun No. 2 Kota Tegal Telp. (0283) 350377 / 350477 / 349858, Fax (0283) 352131 Kode Pos 52124 Web: http://www.rsudkardinah.tegalkota.go.id – E-mail :
MENGETAHUI DAN MENYETUJUI
Direktur RSUD KARDINAH Tegal Merangkap Pejabat Pembuat Komitmen
dr. Haryo Teguh, Sp.s, M.si, Med **NIP: 197 10518 200112 1 001**
MANAJEMEN KONTRUKSI (MK)
PT. SOLUSI UTAMA KONSULTAN PLANNING - ENGINEERING - MANAGEMENT
PT. SOLUSI UTAMA KONSULTAN
Ir. Ahmad Handri Widiyanto, ST., MT. **Team Leader**
KONTRAKTOR PELAKSANA
PT. MATRA KARYA General Contractor Alamat : Jl. Pulagan Tersan Pelajar Jongkang Sariharjo - Sleman Yogyakarta Email : matrakaryajog2@gmail.com, IG : matrakarya_ Telp : 4274 - 450274 / 4267551 KAN LSSMK3-006-IDN
PT. MATRA KARYA
Prabadi Suryandaru, ST **Project Manager**

JUDUL GAMBAR	SKALA
VIP ROOM VIEW 4 VIP ROOM BACKDROP 1 SISI ALMARI MEJA CUSTOM	NTS

NO. GAMBAR	DISIPLIN
09	

TAHUN	UK. KERTAS	JMLH GBR
2024	A3	14

ASBUILT DRAWING

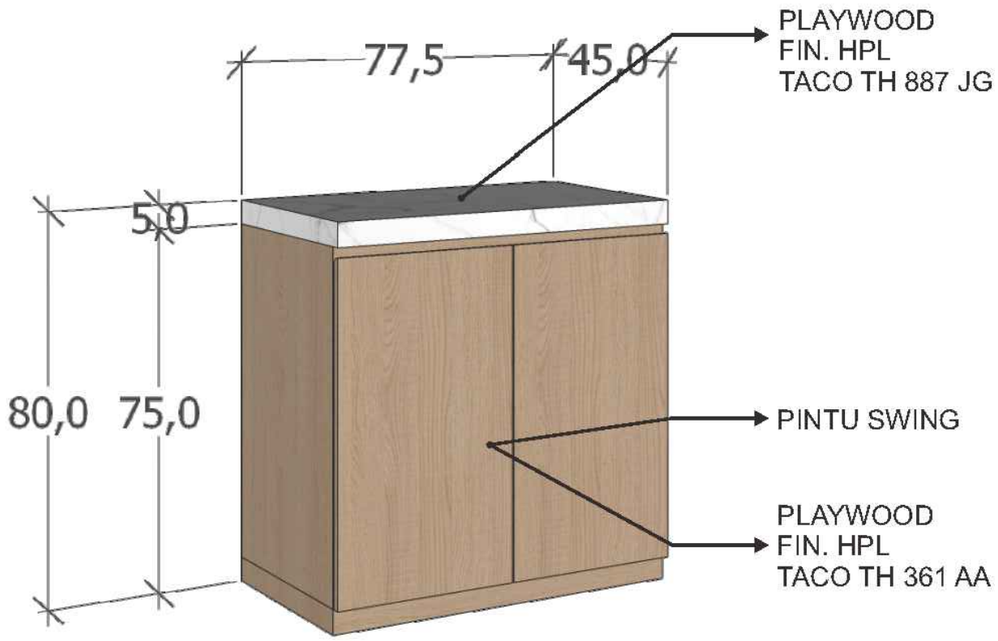

T. TERTUTUP

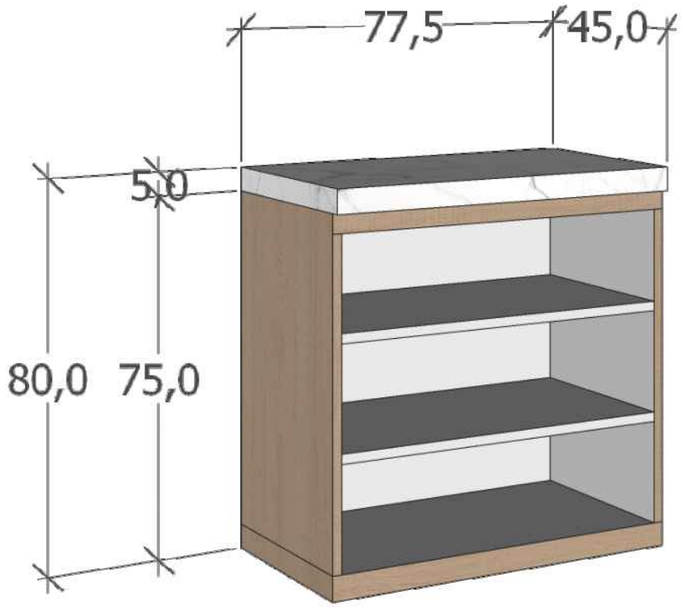

T. TERBUKA

17SET

VIP ROOM RAK ALAS KAKI

NTS

KETERANGAN
REVISI
PEKERJAAN
PEMBANGUNAN TAHAP II GEDUNG PAVILIUN VIP DAN VVIP RSUD KARDINAH
LOKASI
JL. AIP.KS. Tubun No.2, Kota Tegal
PEMBERI TUGAS
PEMERINTAH KOTA TEGAL RUMAH SAKIT UMUM DAERAH KARDINAH Jl. AIP. KS. Tubun No. 2 Kota Tegal Telp. (0283) 593377 / 594077 / 541859, Fax (0283) 352131 Kode Pos 52124 Web: http://www.rsudkardinah.tegalkota.go.id – E-mail :
MENGETAHUI DAN MENYETUJUI
Direktur RSUD KARDINAH Tegal Merangkap Pejabat Pembuat Komitmen **dr. Haryo Teguh, Sp.s, M.si, Med** **NIP: 197 10518 200112 1 001**
MANAJEMEN KONTRUKSI (MK)
PT. SOLUSI UTAMA KONSULTAN PLANNING - ENGINEERING - MANAGEMENT **PT. SOLUSI UTAMA KONSULTAN** **Ir. Ahmad Handri Widiyanto, ST., MT.** **Team Leader**
KONTRAKTOR PELAKSANA
PT. MATRA KARYA General Contractor Alamat : Jl. Palagan Tentara Pelajar Jongkeng Sembuja - Sleman Yogyakarta Email : matrakaryajogja2@gmail.com, IG : matrakarya_ Telp : 0274 - 4502574 / 4230755 KAN LSSMK3-006-IDN **PT. MATRA KARYA** **Prabadi Suryandaru, ST** **Project Manager**

JUDUL GAMBAR	SKALA
VIP ROOM RAK ALAS KAKI	NTS

NO. GAMBAR	DISIPLIN
10	

TAHUN	UK. KERTAS	JMLH GBR
2024	A3	14

ASBUILT DRAWING

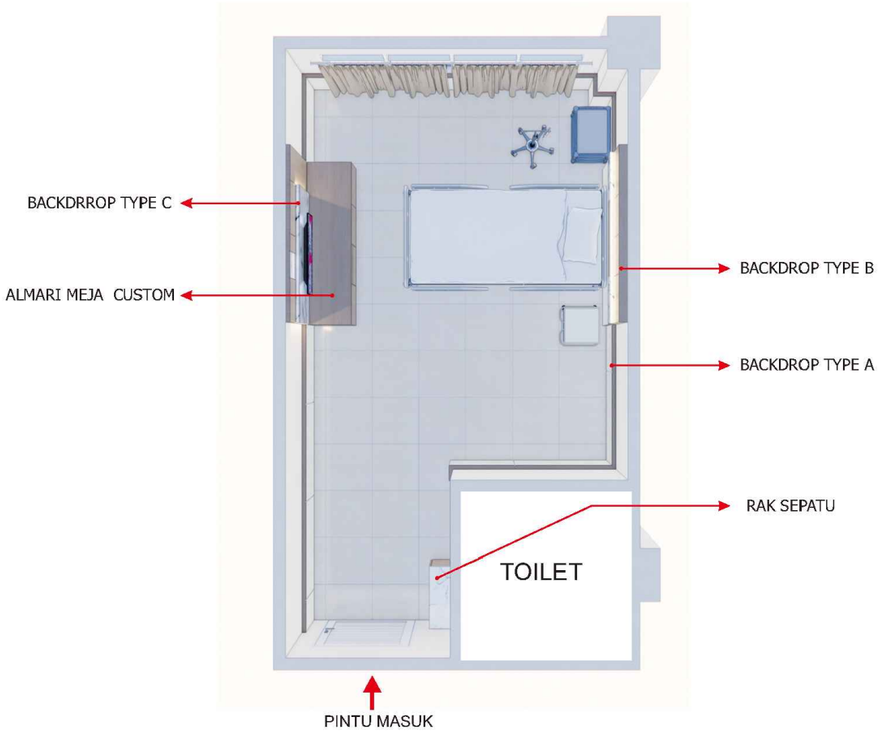

TOP VIEW (VIP ISOLASI)
NTS

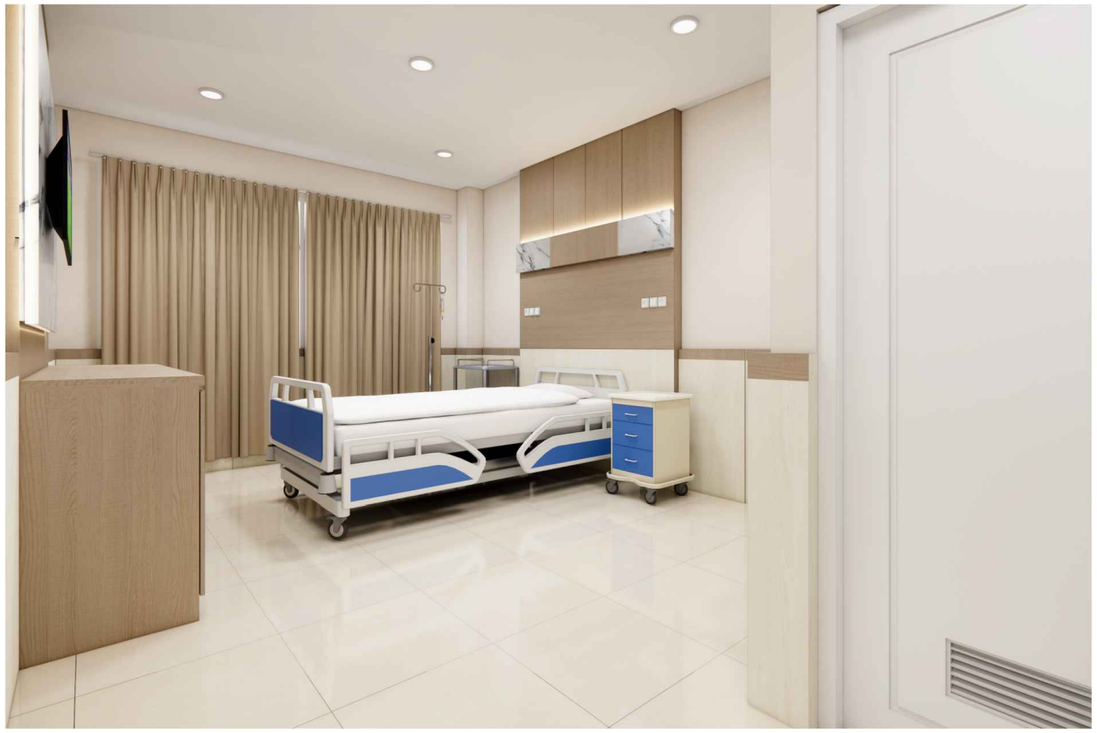

VIP ISOLASI VIEW 1
NTS

VIP ISOLASI VIEW 2
NTS

VIP ISOLASI VIEW 3
NTS

KETERANGAN
REVISI
PEKERJAAN
PEMBANGUNAN TAHAP II GEDUNG PAVILIUN VIP DAN VVIP RSUD KARDINAH
LOKASI
JL. AIP.KS. Tubun No.2, Kota Tegal
PEMBERI TUGAS
PEMERINTAH KOTA TEGAL RUMAH SAKIT UMUM DAERAH KARDINAH Jl. AIP. KS. Tubun No. 2 Kota Tegal Telp. (0283) 350377 / 350477 / 349858, Fax (0283) 352131 Kode Pos 52124 Web: http://www.rsudkardinah.tegalkota.go.id – E-mail :
MENGETAHUI DAN MENYETUJUI
Direktur RSUD KARDINAH Tegal Merangkap Pejabat Pembuat Komitmen
dr. Haryo Teguh, Sp.s, M.si, Med **NIP: 197 10518 200112 1 001**
MANAJEMEN KONTRUKSI (MK)
PT. SOLUSI UTAMA KONSULTAN PLANNING - ENGINEERING - MANAGEMENT
PT. SOLUSI UTAMA KONSULTAN
Ir. Ahmad Handri Widiyanto, ST., MT. **Team Leader**
KONTRAKTOR PELAKSANA
PT. MATRA KARYA General Contractor Alamat : Jl. Pulugan Tentara Pelajar Jongkang Sardonoje - Sleman Yogyakarta Email : matrakaryajogja2@gmail.com, IG : matrakarya_ Telp : 0274 - 4505774 / 4230755 KAN LBSMK3-006-IDN
PT. MATRA KARYA
Prabadi Suryandaru, ST **Project Manager**

JUDUL GAMBAR	SKALA
TOP VIEW (VIP ISOLASI) VIP ISOLASI VIEW 1 VIP ISOLASI VIEW 2 VIP ISOLASI VIEW 3	NTS

NO. GAMBAR	DISIPLIN
11	

TAHUN	UK. KERTAS	JMLH GBR
2024	A3	14

ASBUILT DRAWING

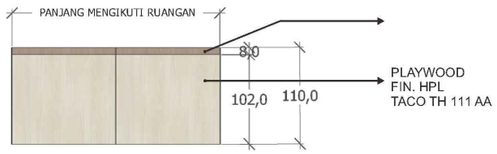

BACKDROP **TYPE A**

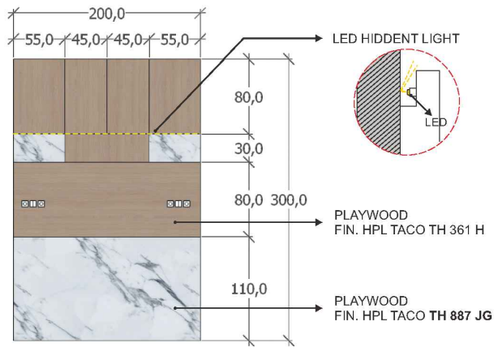

BACKDROP **TYPE B**

2SET

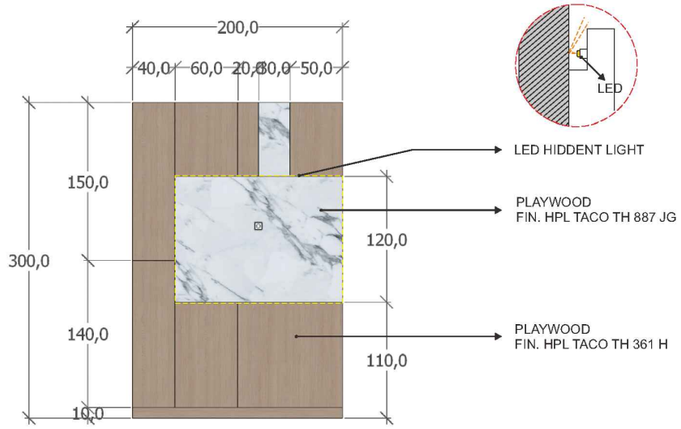

BACKDROP **TYPE C**

2SET

VIP ROOM BACKDROP 1 SISI
NTS

VIP ROOM BACKDROP 1 SISI
NTS

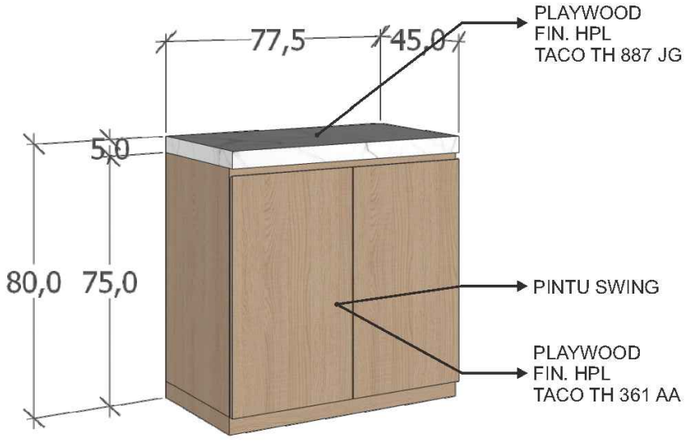

T. TERTUTUP

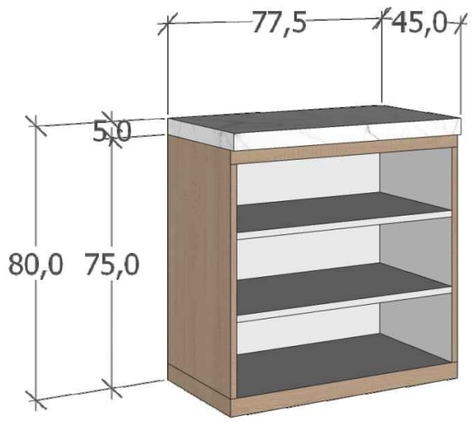

T. TERBUKA

2SET

VIP ISOLASI RAK ALAS KAKI
NTS

KETERANGAN
REVISI
PEKERJAAN
PEMBANGUNAN TAHAP II GEDUNG PAVILIUN VIP DAN VVIP RSUD KARDINAH
LOKASI
JL. AIP.KS. Tubun No.2, Kota Tegal
PEMBERI TUGAS
PEMERINTAH KOTA TEGAL **RUMAH SAKIT UMUM DAERAH KARDINAH** Jl. AIP. KS. Tubun No. 2 Kota Tegal Telp. (0283) 350377 / 350477 / 349858, Fax (0283) 352131 Kode Pos 52124 Web: http://www.rsudkardinah.tegalkota.go.id – E-mail :
MENGETAHUI DAN MENYETUJUI
Direktur RSUD KARDINAH Tegal Merangkap Pejabat Pembuat Komitmen
dr. Haryo Teguh, Sp.s, M.si, Med **NIP: 197 10518 200112 1 001**
MANAJEMEN KONTRUKSI (MK)
PT. SOLUSI UTAMA KONSULTAN PLANNING - ENGINEERING - MANAGEMENT
PT. SOLUSI UTAMA KONSULTAN
Ir. Ahmad Handri Widiyanto, ST., MT. **Team Leader**
KONTRAKTOR PELAKSANA
PT. MATRA KARYA General Contractor KAN LBSMK3-006-IDN
PT. MATRA KARYA
Prabadi Suryandaru, ST **Project Manager**

JUDUL GAMBAR	SKALA
VIP ROOM BACKDROP 1 SISI VIP ISOLASI RAK ALAS KAKI	NTS

NO. GAMBAR	DISIPLIN
12	

TAHUN	UK. KERTAS	JMLH GBR
2024	A3	14

ASBUILT DRAWING

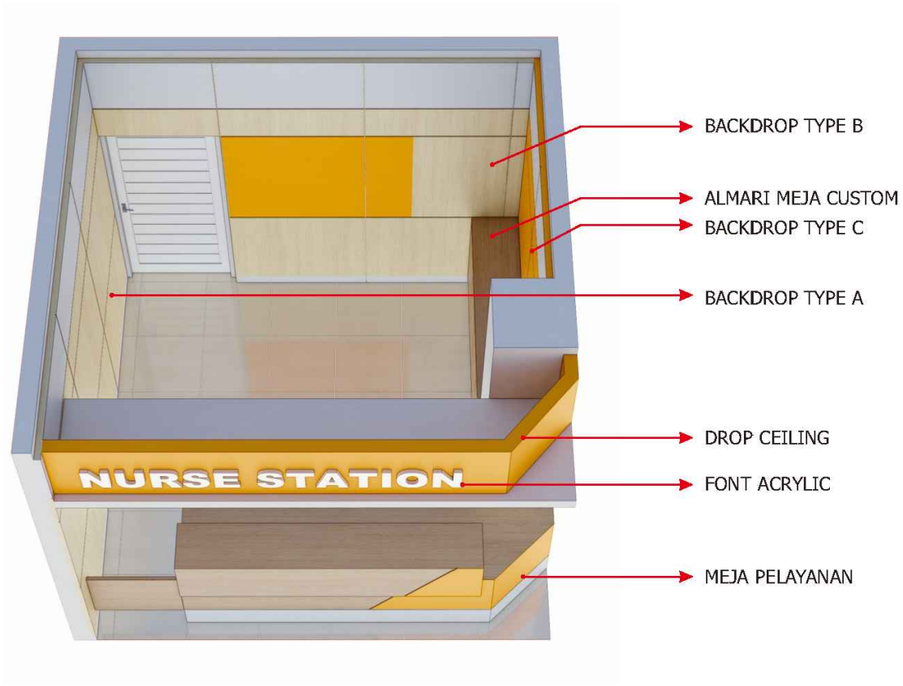

TOP VIEW (NURSE STATION)
NTS

NURSE STATION VIEW 1
NTS

NURSE STATION VIEW 2
NTS

NURSE STATION VIEW 3
NTS

KETERANGAN
REVISI
PEKERJAAN
PEMBANGUNAN TAHAP II GEDUNG PAVILIUN VIP DAN VVIP RSUD KARDINAH
LOKASI
JL. AIP.KS. Tubun No.2, Kota Tegal
PEMBERI TUGAS
PEMERINTAH KOTA TEGAL RUMAH SAKIT UMUM DAERAH KARDINAH Jl. AIP. KS. Tubun No. 2 Kota Tegal Telp. (0283) 350377 / 350477 / 341859, Fax (0283) 352131 Kode Pos 52124 Web: http://www.rsudkardinah.tegalkota.go.id – E-mail :
MENGETAHUI DAN MENYETUJUI
Direktur RSUD KARDINAH Tegal Merangkap Pejabat Pembuat Komitmen
dr. Haryo Teguh, Sp.s, M.si, Med **NIP: 197 10518 200112 1 001**
MANAJEMEN KONTRUKSI (MK)
PT. SOLUSI UTAMA KONSULTAN PLANNING - ENGINEERING - MANAGEMENT
PT. SOLUSI UTAMA KONSULTAN
Ir. Ahmad Handri Widiyanto, ST., MT. **Team Leader**
KONTRAKTOR PELAKSANA
PT. MATRA KARYA General Contractor KAN LSBMK3-006-IDN
PT. MATRA KARYA
Prabadi Suryandaru, ST **Project Manager**

JUDUL GAMBAR	SKALA
TOP VIEW (NURSE STATION) NURSE STATION VIEW 1 NURSE STATION VIEW 2 NURSE STATION VIEW 3	NTS

NO. GAMBAR	DISIPLIN
13	

TAHUN	UK. KERTAS	JMLH GBR
2024	A3	14

ASBUILT DRAWING

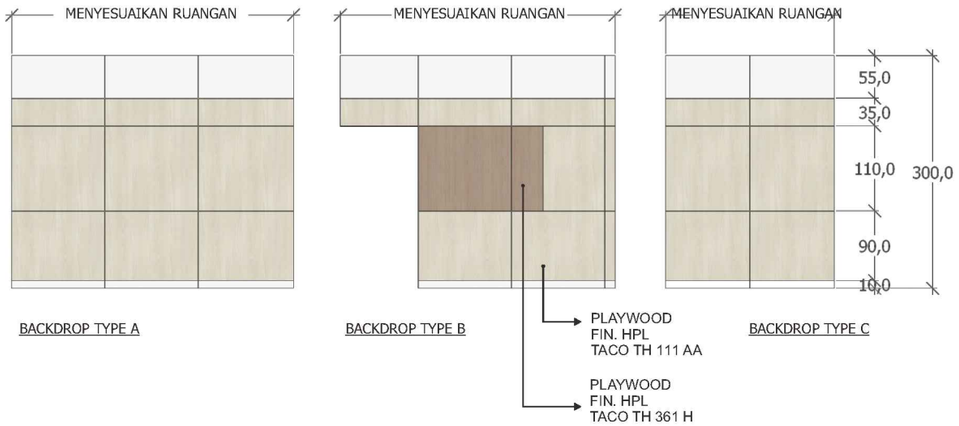

2SET

NURSE STATION BACKDROP 1 SISI

NTS

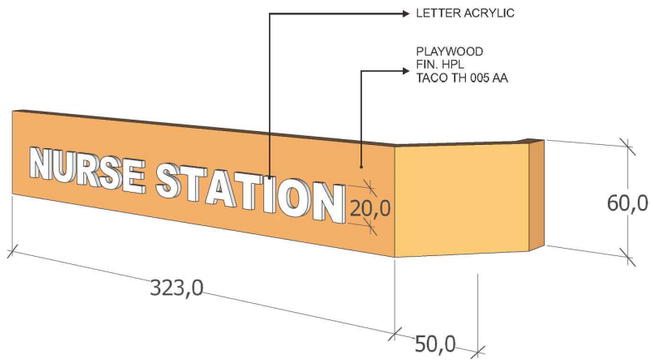

2SET

NURSE STATION DROP CEILING & FONT ACRYLIC

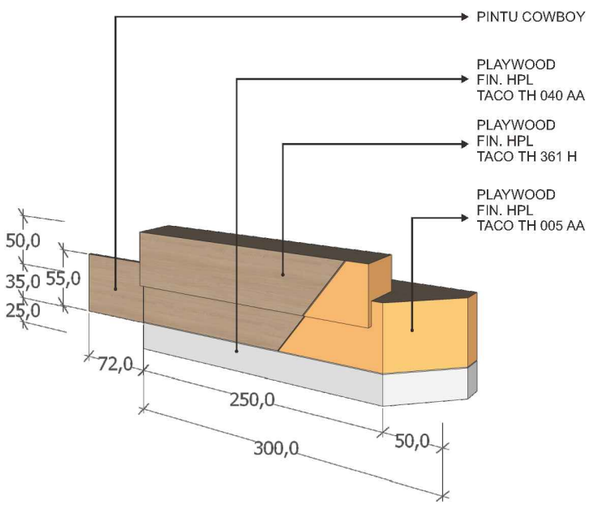

T. DEPAN

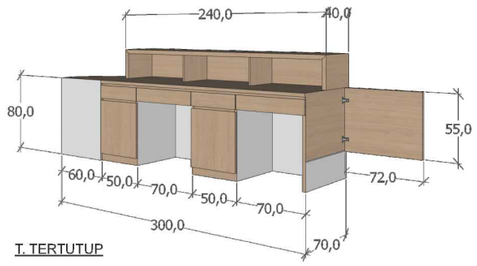

T. TERTUTUP

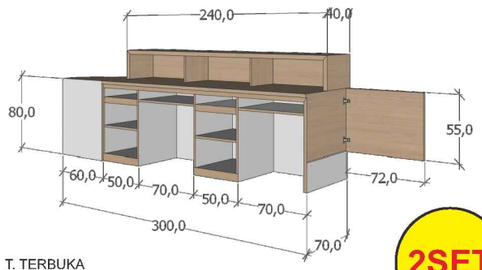

T. TERBUKA

2SET

NURSE STATION MEJA PELAYANAN

NTS

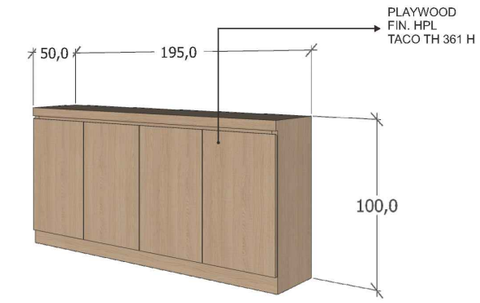

T. TETUTUP

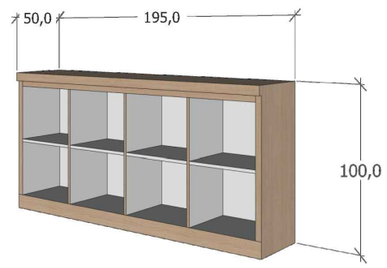

T. TERBUKA

2SET

NURSE STATION ALMARI MEJA CUSTOME

NTS

KETERANGAN
REVISI
PEKERJAAN
PEMBANGUNAN TAHAP II GEDUNG PAVILIUN VIP DAN VVIP RSUD KARDINAH
LOKASI
JL. AIP.KS. Tubun No.2, Kota Tegal
PEMBERI TUGAS
PEMERINTAH KOTA TEGAL RUMAH SAKIT UMUM DAERAH KARDINAH Jl. AIP. KS. Tubun No. 2 Kota Tegal Telp. (0283) 350377 / 350477 / 349858, Fax (0283) 352131 Kode Pos 52124 Web: http://www.rsudkardinah.tegalkota.go.id – E-mail :
MENGETAHUI DAN MENYETUJUI
Direktur RSUD KARDINAH Tegal Merangkap Pejabat Pembuat Komitmen **dr. Haryo Teguh, Sp.s, M.si, Med** **NIP: 197 10518 200112 1 001**
MANAJEMEN KONTRUKSI (MK)
PT. SOLUSI UTAMA KONSULTAN PLANNING - ENGINEERING - MANAGEMENT **PT. SOLUSI UTAMA KONSULTAN** **Ir. Ahmad Handri Widiyanto, ST., MT.** **Team Leader**
KONTRAKTOR PELAKSANA
PT. MATRA KARYA General Contractor Alamat : Jl. Palagan Tentara Pelajar Jongkeng Sambatejo - Sleman Yogyakarta Email : matrakaryajogja2@gmail.com, IG : matrakarya_ Telp : 0274 - 450274 / 4230753 LSBMK3-006-IDN **PT. MATRA KARYA** **Prabadi Suryandaru, ST** **Project Manager**

JUDUL GAMBAR	SKALA
NURSE STATION BACKDROP 1 SISI DROP CEILING & FONT ACRYLIC MEJA PELAYANAN ALMARI MEJA CUSTOME	NTS

NO. GAMBAR	DISIPLIN
14	

TAHUN	UK. KERTAS	JMLH GBR
2024	A3	14

ASBUILT DRAWING

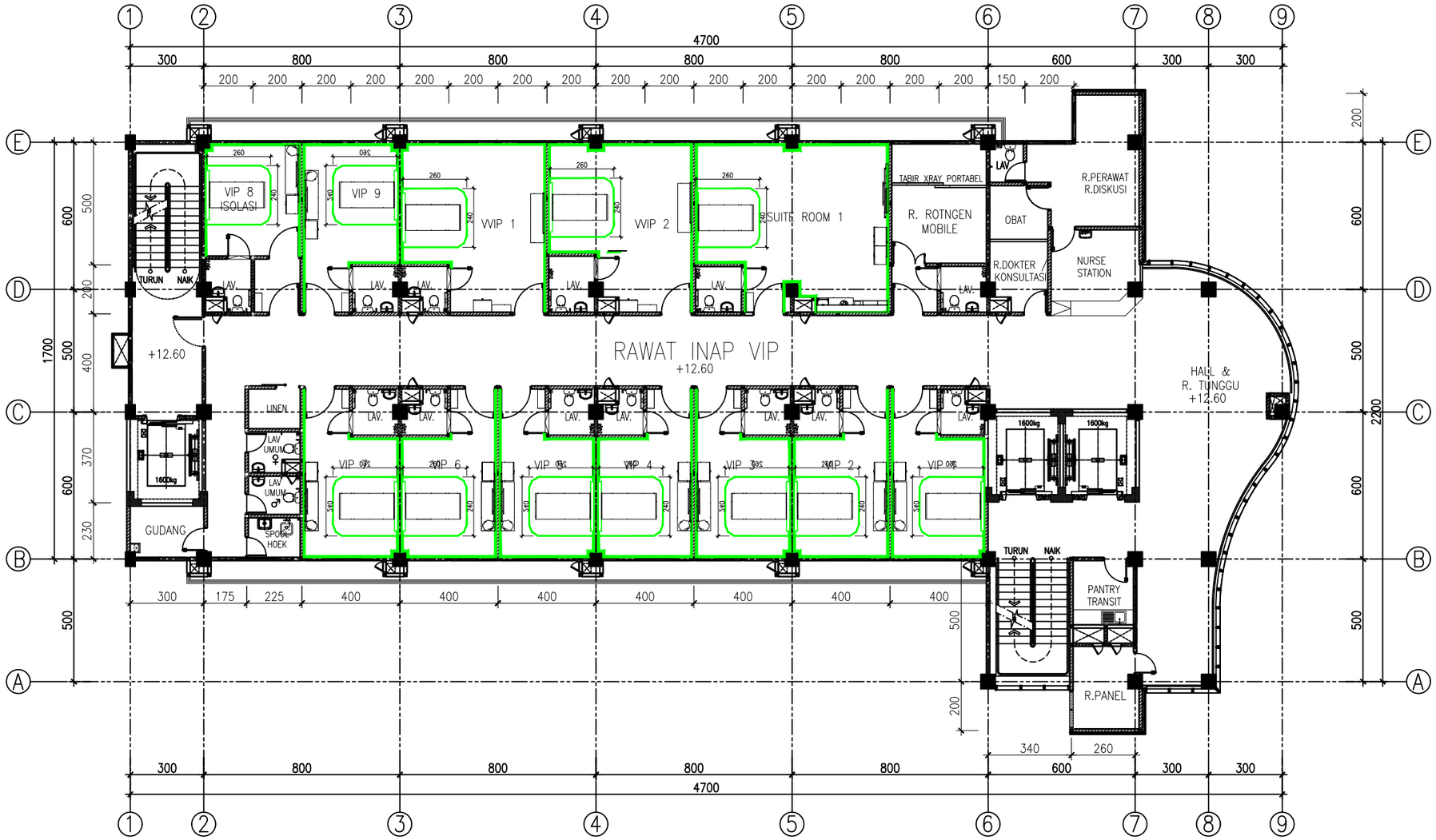

DENAH TIRAI LANTAI 04

SKALA 1:200

KETERANGAN

REVISI

PEKERJAAN

PEMBANGUNAN TAHAP II GEDUNG PAVILIUN VIP DAN VVIP RSUD KARDINAH

LOKASI

JL. AIP.KS. Tubun No.2, Kota Tegal

PEMBERI TUGAS

PEMERINTAH KOTA TEGAL
RUMAH SAKIT UMUM DAERAH KARDINAH
Jl. AIP. KS. Tubun No. 2 Kota Tegal
Telp. (0283) 350377 / 350477 / 349858, Fax (0283) 352131 Kode Pos 52124
Web: http://www.rsudkardinah.tegalkota.go.id – E-mail :

MENGETAHUI DAN MENYETUJUI

Direktur RSUD KARDINAH Tegal
Merangkap Pejabat Pembuat Komitmen

dr. Haryo Teguh, Sp.s, M.si, Med
NIP: 197 10518 200112 1 001

MANAJEMEN KONTRUKSI (MK)

PT. SOLUSI UTAMA KONSULTAN
PLANNING - ENGINEERING - MANAGEMENT

PT. SOLUSI UTAMA KONSULTAN

Ir. Ahmad Handri Widiyanto, ST., MT.
Team Leader

KONTRAKTOR PELAKSANA

PT. MATRA KARYA
General Contractor
Alamat : Jl. Pulogan Tamtus Pelajar Jongkang Sorihanjo - Sleman Yogyakarta
Email : matrakaryagroup2@gmail.com, IG : matrakarya_
Telp : 0274 - 4505574 / 4265755
KAN LS-SMK3-006-IDN

PT. MATRA KARYA

Prabadi Suryandaru, ST
Project Manager

JUDUL GAMBAR	SKALA
DENAH TIRAI LANTAI 04	1 : 200

NO. GAMBAR	DISIPLIN
01	

TAHUN	UK. KERTAS	JMLH GBR
2024	A3	03

ASBUILT DRAWING

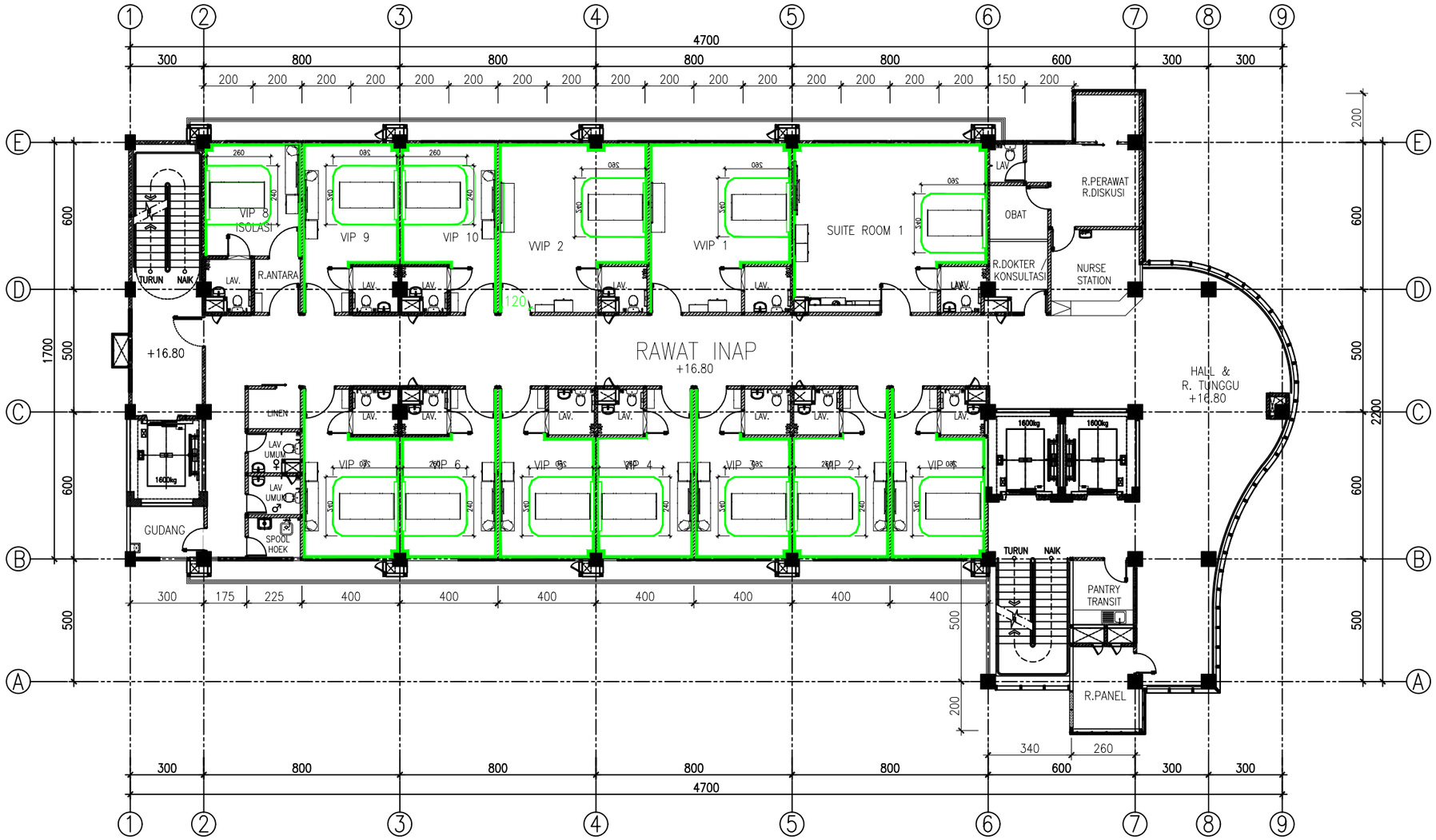

DENAH TIRAI LANTAI 05

SKALA 1:200

KETERANGAN

REVISI

PEKERJAAN

PEMBANGUNAN TAHAP II GEDUNG PAVILIUN VIP DAN VVIP RSUD KARDINAH

LOKASI

JL. AIP.KS. Tubun No.2, Kota Tegal

PEMBERI TUGAS

PEMERINTAH KOTA TEGAL
RUMAH SAKIT UMUM DAERAH KARDINAH
Jl. AIP. KS. Tubun No. 2 Kota Tegal
Telp. (0283) 350377 / 350477 / 546877 / 541959, Fax (0283) 352131 Kode Pos 52124
Web: http://www.rsudkardinah.tegalkota.go.id – E-mail :

MENGETAHUI DAN MENYETUJUI

Direktur RSUD KARDINAH Tegal
Merangkap Pejabat Pembuat Komitmen

dr. Haryo Teguh, Sp.s, M.si, Med
NIP: 197 10518 200112 1 001

MANAJEMEN KONTRUKSI (MK)

PT. SOLUSI UTAMA KONSULTAN
PLANNING - ENGINEERING - MANAGEMENT

PT. SOLUSI UTAMA KONSULTAN

Ir. Ahmad Handri Widiyanto, ST., MT.
Team Leader

KONTRAKTOR PELAKSANA

PT. MATRA KARYA
General Contractor
Alamat : Jl. Palagan Tentara Pelajar Jongkang Sardonjo - Sleman Yogyakarta
Email : matrakaryagroup2@gmail.com, IG : matrakarya_
Telp : 0274 - 4505574 / 4265755
KAN LSBMK3-006-IDN

PT. MATRA KARYA

Prabadi Suryandaru, ST
Project Manager

JUDUL GAMBAR	SKALA
DENAH TIRAI LANTAI 05	1 : 200

NO. GAMBAR	DISIPLIN
02	

TAHUN	UK. KERTAS	JMLH GBR
2024	A3	03

ASBUILT DRAWING

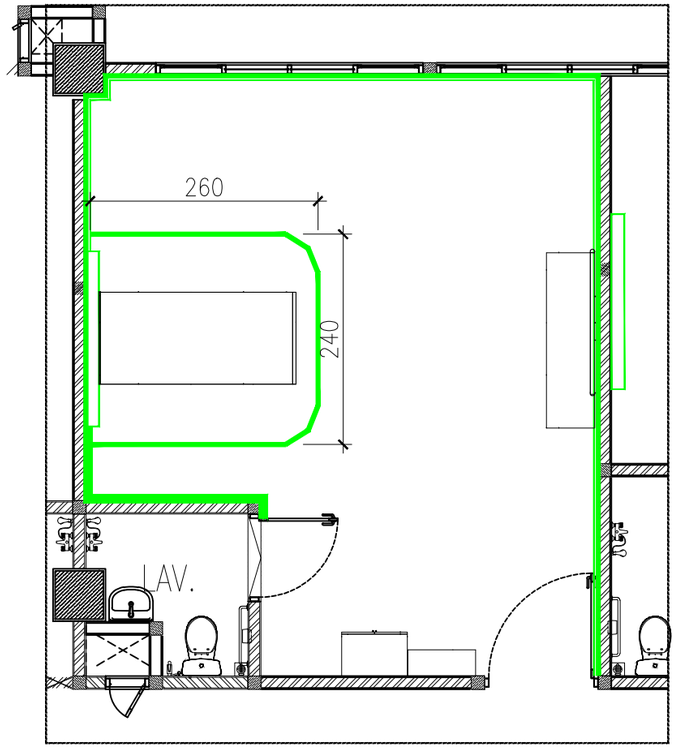

DETAIL TIRAI
SKALA 1:70

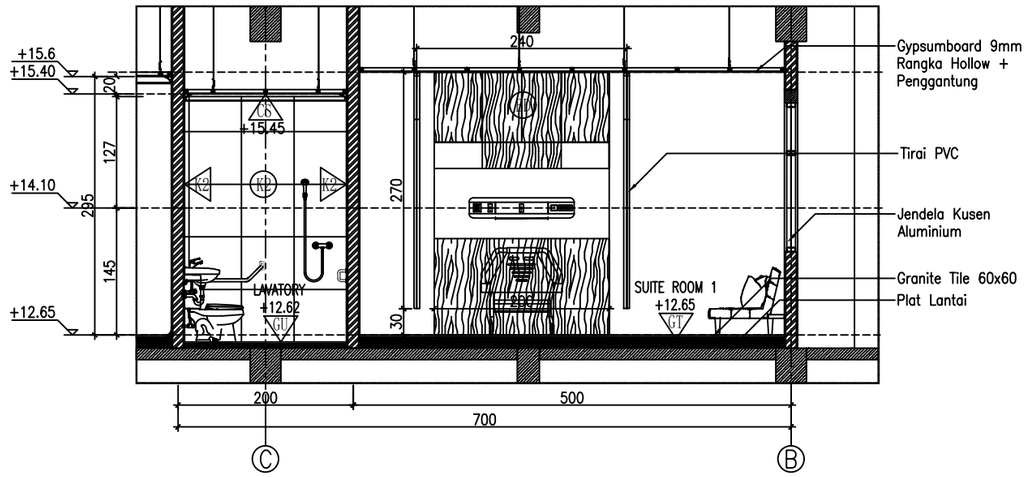

POTONGAN 1-1
SKALA 1:70

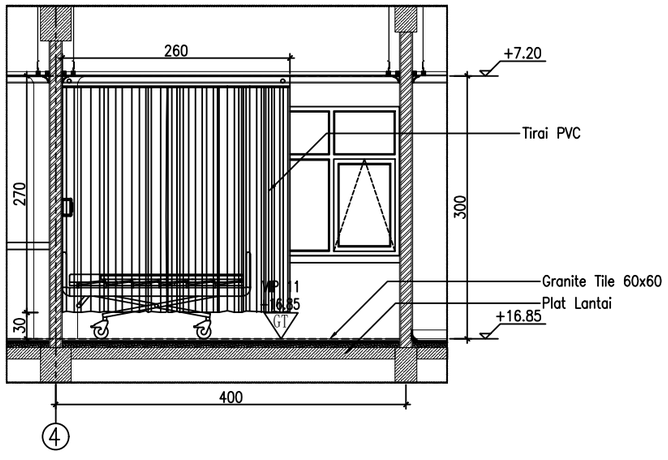

POTONGAN 2-2
SKALA 1:50

KETERANGAN

CI	FINISHING CAT DINDING INTERIOR
CE	FINISHING CAT EKSTERIOR WEATHERSHIELD
K1	FINISHING DINDING GRANITE 60x60 (t = 280 cm)
K2	FINISHING DINDING GRANITE 60x60 (t = 280 cm)
PB	LAPIS TIMBAL t =2,1m, PENUTUP PARTISI GYPSUM 12mm
GP	PLAFON GYPSUMBOARD 9mm
CS	PLAFON CALSIUM SILICATE BOARD 6mm
GT	LANTAI GRANITE TILE POLISHED 60 X 60
GU	GRANITE UNPOLISHED 60 X 60
Fr	FURNITURE (TIDAK TERMASUK DALAM ANGGARAN KONSTRUKSI)

REVISI

PEKERJAAN

PEMBANGUNAN TAHAP II GEDUNG PAVILIUN VIP DAN VVIP RSUD KARDINAH

LOKASI

JL. AIP.KS. Tubun No.2, Kota Tegal

PEMBERI TUGAS

PEMERINTAH KOTA TEGAL
RUMAH SAKIT UMUM DAERAH KARDINAH
Jl. AIP. KS. Tubun No. 2 Kota Tegal
Telp. (0283) 350377 / 350477 / 348958, Fax (0283) 352131 Kode Pos 52124
Web :http://www.rsudkardinah.tegalkota.go.id – E-mail :

MENGETAHUI DAN MENYETUJUI

Direktur RSUD KARDINAH Tegal
Merangkap Pejabat Pembuat Komitmen

dr. Haryo Teguh, Sp.s, M.si, Med
NIP: 197 10518 200112 1 001

MANAJEMEN KONTRUKSI (MK)

PT. SOLUSI UTAMA KONSULTAN
PLANNING - ENGINEERING - MANAGEMENT

PT. SOLUSI UTAMA KONSULTAN

Ir. Ahmad Handri Widiyanto, ST., MT.
Team Leader

KONTRAKTOR PELAKSANA

PT. MATRA KARYA
General Contractor
Alamat : Jl. Pulugan Tamtus Pulujar Jongkang Sorihanjo - Sleman Yogyakarta
Email : matrakaryagroup2@gmail.com, IG : matrakarya_
Telp : 0274 - 4505574 / 4265755
LSBMK3-006-IDN

PT. MATRA KARYA

Prabadi Suryandaru, ST
Project Manager

JUDUL GAMBAR	SKALA
DETAIL TIRAI	1 : 70

NO. GAMBAR	DISIPLIN
03	

TAHUN	UK. KERTAS	JMLH GBR
2024	A3	03

ASBUILT DRAWING

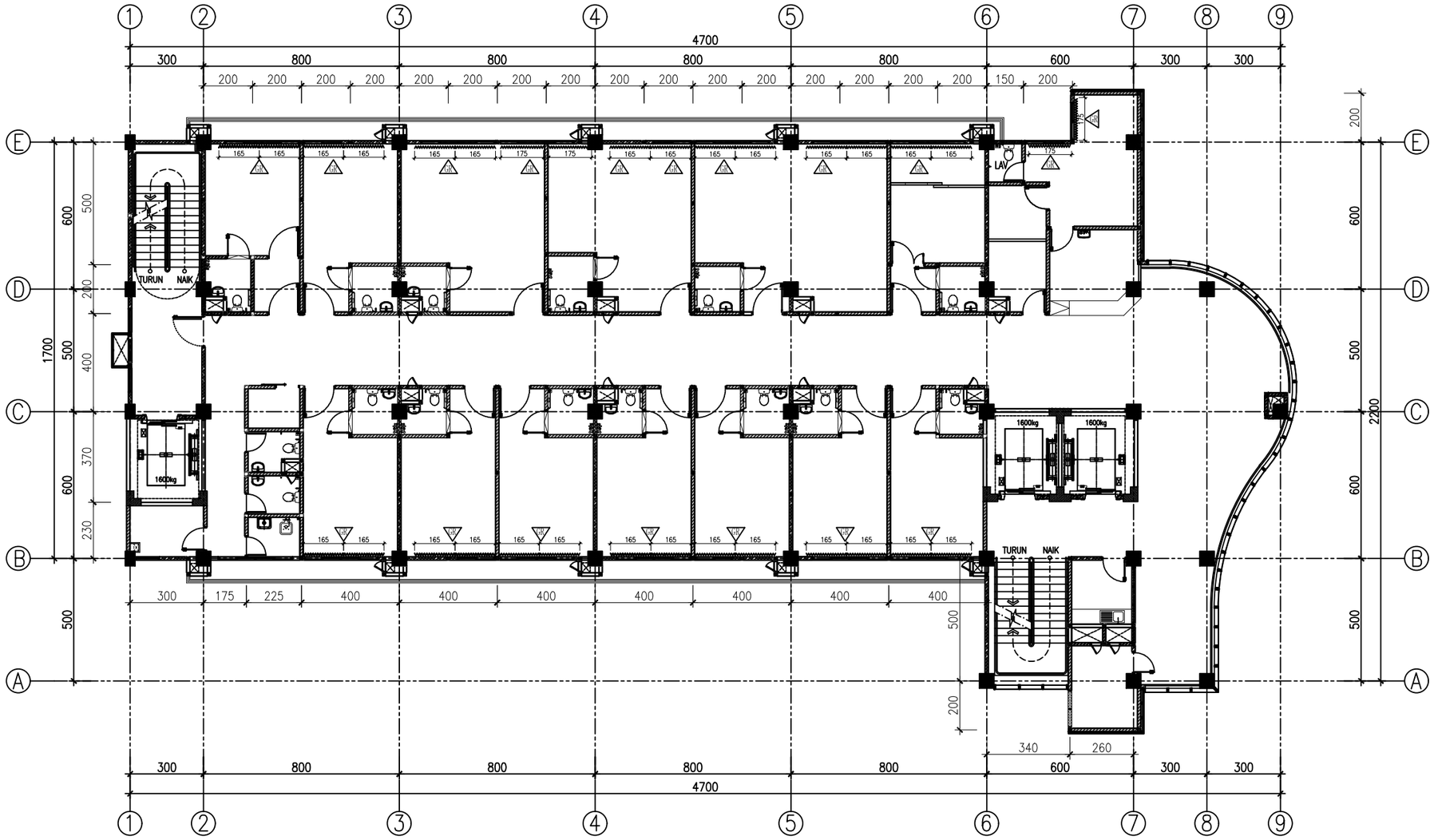

DENAH GORDEN LANTAI 04

SKALA 1:200

KETERANGAN

REVISI

PEKERJAAN

PEMBANGUNAN TAHAP II GEDUNG PAVILIUN VIP DAN VVIP RSUD KARDINAH

LOKASI

JL. AIP.KS. Tubun No.2, Kota Tegal

PEMBERI TUGAS

PEMERINTAH KOTA TEGAL
RUMAH SAKIT UMUM DAERAH KARDINAH
Jl. AIP. KS. Tubun No. 2 Kota Tegal
Telp. (0283) 593377 / 594077 / 548939, Fax (0283) 352131 Kode Pos 52124
Web : http://www.rsudkardinah.tegalkota.go.id – E-mail :

MENGETAHUI DAN MENYETUJUI

Direktur RSUD KARDINAH Tegal
Merangkap Pejabat Pembuat Komitmen

dr. Haryo Teguh, Sp.s, M.si, Med
NIP: 197 10518 200112 1 001

MANAJEMEN KONTRUKSI (MK)

PT. SOLUSI UTAMA KONSULTAN
PLANNING - ENGINEERING - MANAGEMENT

PT. SOLUSI UTAMA KONSULTAN

Ir. Ahmad Handri Widiyanto, ST., MT.
Team Leader

KONTRAKTOR PELAKSANA

PT. MATRA KARYA
General Contractor
Alamat : Jl. Pahagan Taman Pelajar Jongkang Sardoarjo - Sleman Yogyakarta
Email : matrakaryajogja2@gmail.com, IG : matrakarya_
Telp : 0274 - 4505774 / 4267551
LSBMK3-008-IDN

PT. MATRA KARYA

Prabadi Suryandaru, ST
Project Manager

JUDUL GAMBAR	SKALA
DENAH GORDYN LANTAI 04	1 : 200

NO. GAMBAR	DISIPLIN
01	

TAHUN	UK. KERTAS	JMLH GBR
2024	A3	03

ASBUILT DRAWING

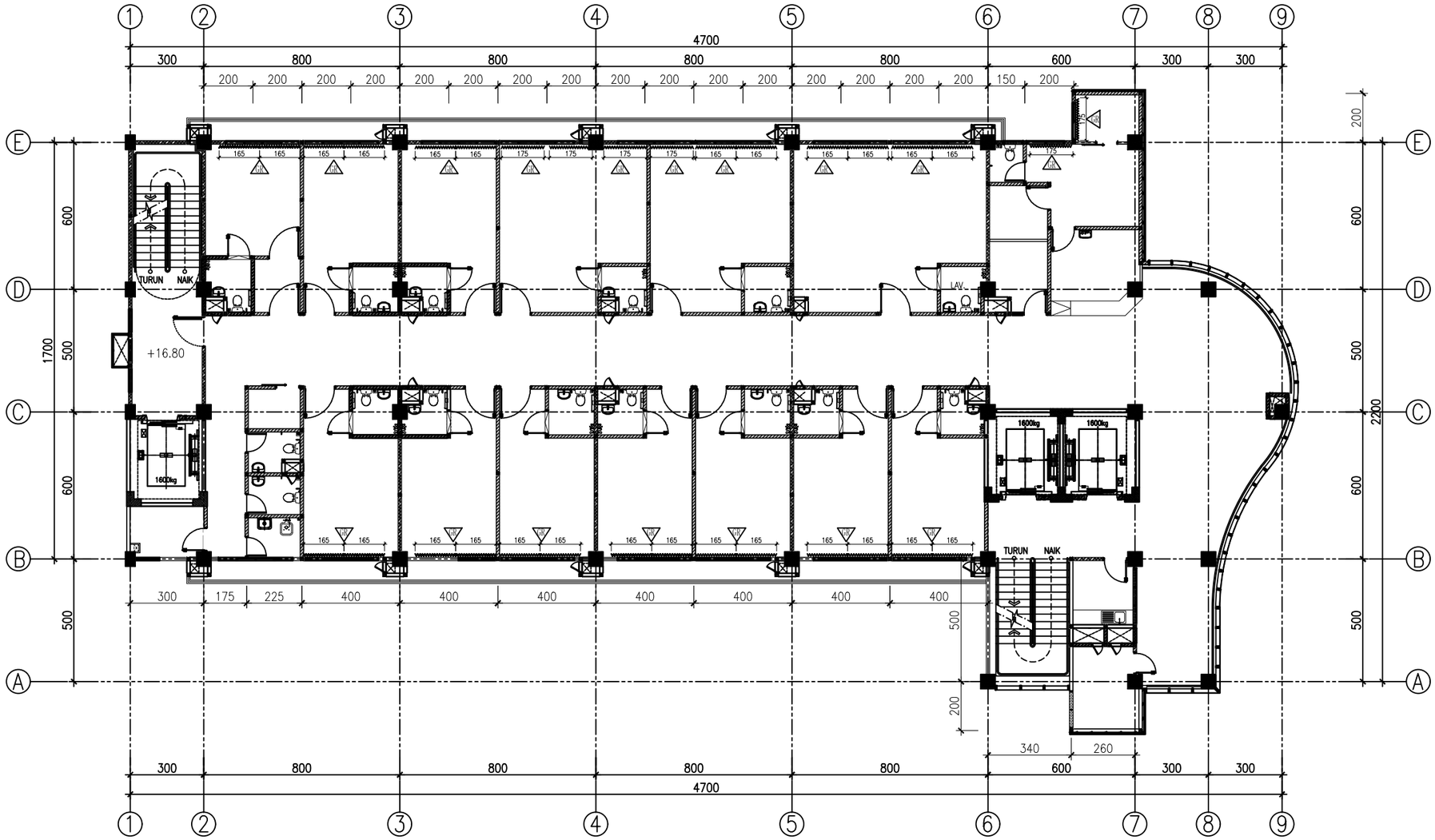

DENAH GORDEN LANTAI 05

SKALA 1:200

KETERANGAN

REVISI

PEKERJAAN

PEMBANGUNAN TAHAP II GEDUNG PAVILIUN VIP DAN VVIP RSUD KARDINAH

LOKASI

JL. AIP.KS. Tubun No.2, Kota Tegal

PEMBERI TUGAS

PEMERINTAH KOTA TEGAL
RUMAH SAKIT UMUM DAERAH KARDINAH
Jl. AIP. KS. Tubun No. 2 Kota Tegal
Telp. (0283) 350377 / 350477 / 546877 / 541859, Fax (0283) 352131 Kode Pos 52124
Web: http://www.rsudkardinah.tegalkota.go.id – E-mail :

MENGETAHUI DAN MENYETUJUI

Direktur RSUD KARDINAH Tegal
Merangkap Pejabat Pembuat Komitmen

dr. Haryo Teguh, Sp.s, M.si, Med
NIP: 197 10518 200112 1 001

MANAJEMEN KONTRUKSI (MK)

PT. SOLUSI UTAMA KONSULTAN
PLANNING - ENGINEERING - MANAGEMENT

PT. SOLUSI UTAMA KONSULTAN

Ir. Ahmad Handri Widiyanto, ST., MT.
Team Leader

KONTRAKTOR PELAKSANA

PT. MATRA KARYA
General Contractor
Alamat : Jl. Pulugan Timtim Pelajar Jongkang Sariharjo - Sleman Yogyakarta
Email : matrakaryajogja2@gmail.com, IG : matrakarya_
Telp : 0274 - 4502574 / 4230755
KAN LS-SMK3-005-IDN

PT. MATRA KARYA

Prabadi Suryandaru, ST
Project Manager

JUDUL GAMBAR	SKALA
DENAH GORDEN LANTAI 05	1 : 200

NO. GAMBAR	DISIPLIN
02	

TAHUN	UK. KERTAS	JMLH GBR
2024	A3	03

ASBUILT DRAWING

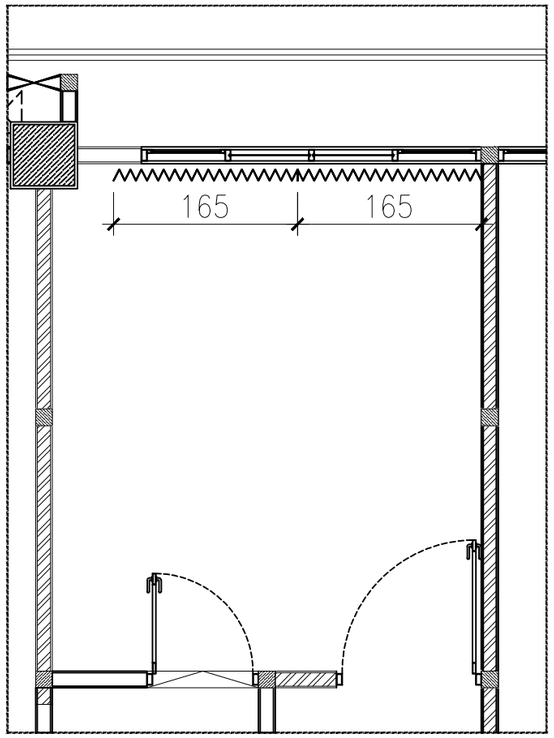

DENAH GORDEN

SKALA 1:70

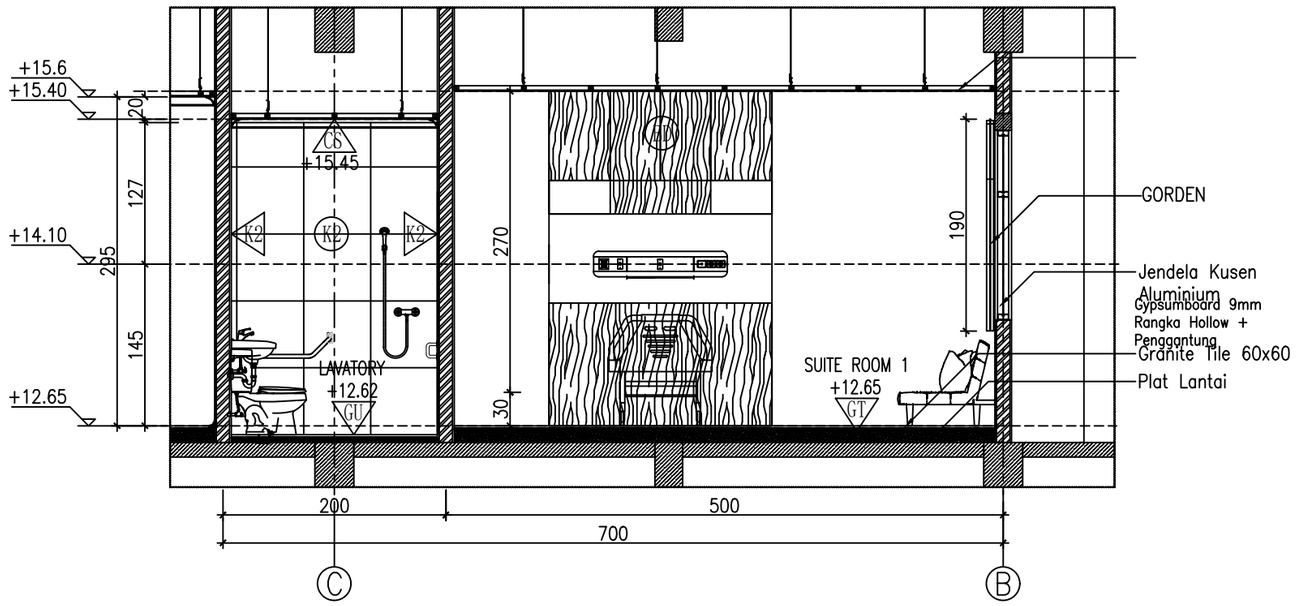

POTONGAN 1-1

SKALA 1:70

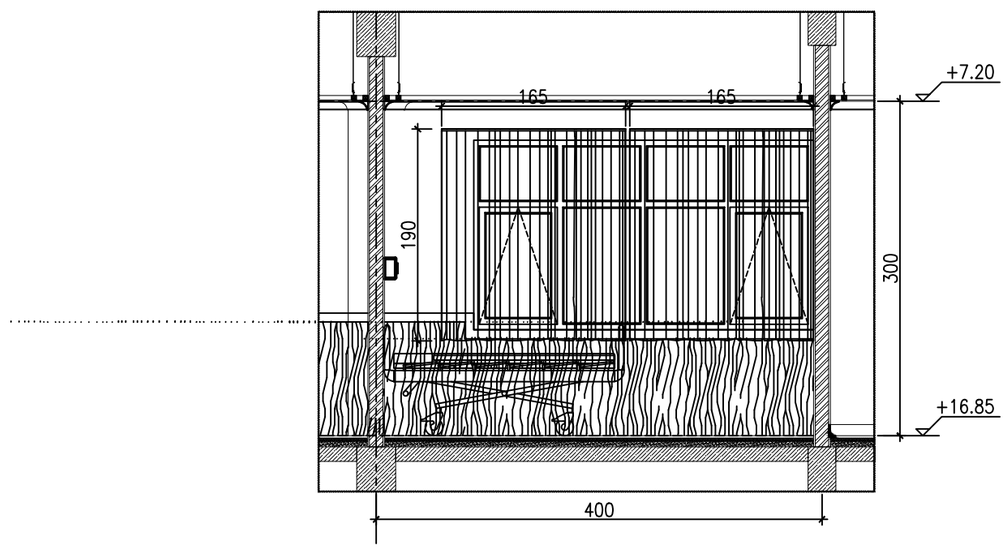

POTONGAN 2-2

SKALA 1:50

KETERANGAN
REVISI
PEKERJAAN
PEMBANGUNAN TAHAP II GEDUNG PAVILIUN VIP DAN VVIP RSUD KARDINAH
LOKASI
JL. AIP.KS. Tubun No.2, Kota Tegal
PEMBERI TUGAS
PEMERINTAH KOTA TEGAL RUMAH SAKIT UMUM DAERAH KARDINAH Jl. AIP. KS. Tubun No. 2 Kota Tegal Telp. (0283) 596377 / 500477 / 503677 / 341936, Fax (0283) 353131 Kode Pos 52124 Web: http://www.rsukardinah.tegalkota.go.id – E-mail :
MENGETAHUI DAN MENYETUJUI
Direktur RSUD KARDINAH Tegal Merangkap Pejabat Pembuat Komitmen
dr. Haryo Teguh, Sp.s, M.si, Med **NIP: 197 10518 200112 1 001**
MANAJEMEN KONTRUKSI (MK)
PT. SOLUSI UTAMA KONSULTAN PLANNING - ENGINEERING - MANAGEMENT
PT. SOLUSI UTAMA KONSULTAN
Ir. Ahmad Handri Widiyanto, ST., MT. **Team Leader**
KONTRAKTOR PELAKSANA
PT. MATRA KARYA General Contractor Alamat : Jl. Palagan Tentara Pelajar Jongkang-Sariharjo - Sleman Yogyakarta Email : matrakaryagroup2@gmail.com, Hp : matrakarya_ Telp. 0274 - 4505767 / 4265755 KAN LSSMK3-006-IDN
PT. MATRA KARYA
Prabadi Suryandaru, ST **Project Manager**

JUDUL GAMBAR	SKALA
DETAIL GORDEN	1 : 70

NO. GAMBAR	DISIPLIN
03	

TAHUN	UK. KERTAS	JMLH GBR
2024	A3	03

ASBUILT DRAWING

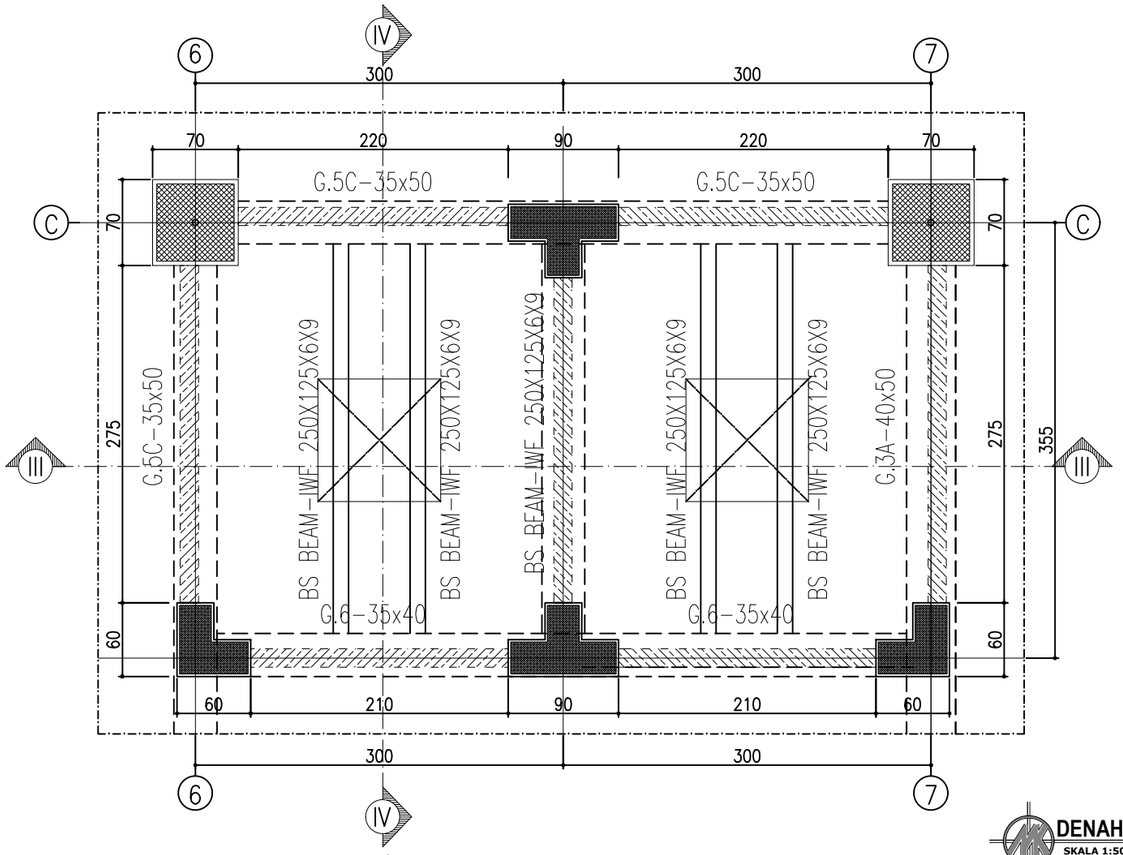

DENAH SEPARATOR BEAM RUMAH MESIN LIFT

SKALA 1:50

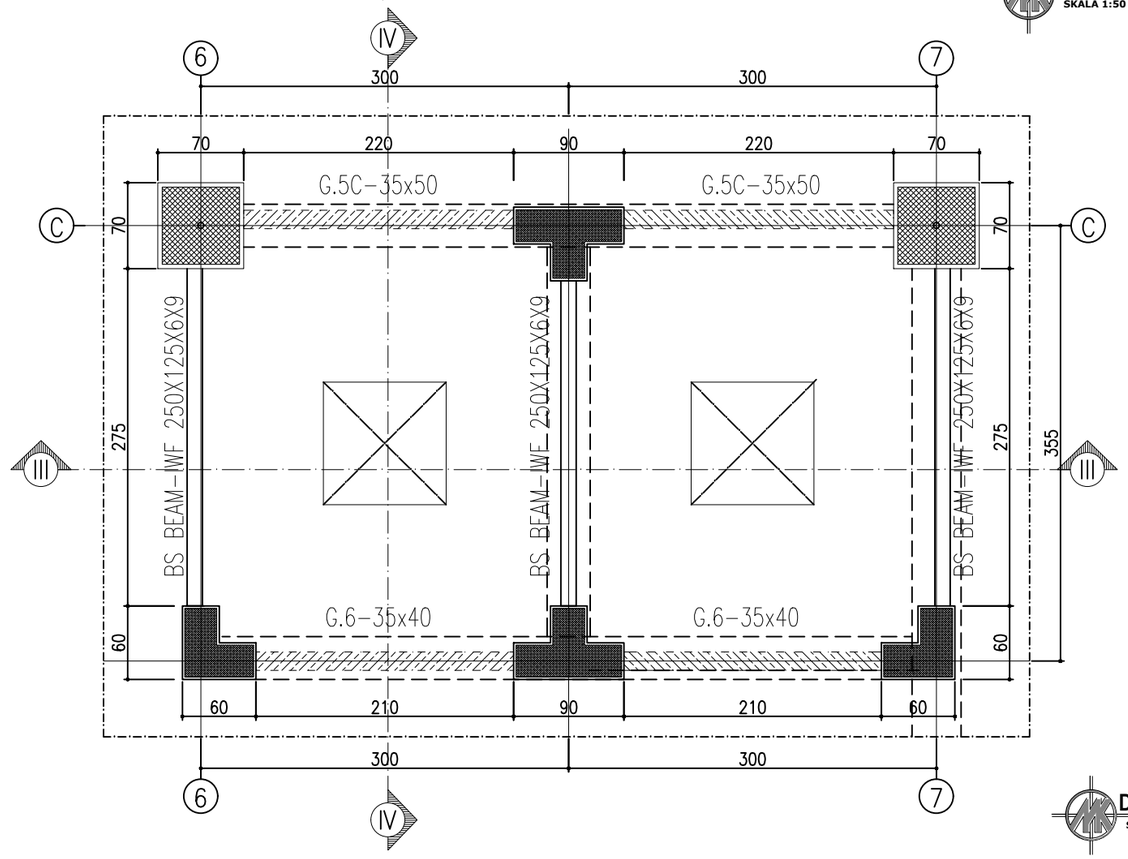

DENAH SEPARATOR BEAM LT 01- LT 05

SKALA 1:50

KETERANGAN
REVISI
PEKERJAAN
PEMBANGUNAN TAHAP II GEDUNG PAVILIUN VIP DAN VVIP RSUD KARDINAH
LOKASI
JL. AIP.KS. Tubun No.2, Kota Tegal
PEMBERI TUGAS
PEMERINTAH KOTA TEGAL RUMAH SAKIT UMUM DAERAH KARDINAH Jl. AIP. KS. Tubun No. 2 Kota Tegal Telp. (0283) 350377 / 350477 / 349858, Fax (0283) 352131 Kode Pos 52124 Web: http://www.rsudkardinah.tegalkota.go.id – E-mail :
MENGETAHUI DAN MENYETUJUI
Direktur RSUD KARDINAH Tegal Merangkap Pejabat Pembuat Komitmen **dr. Haryo Teguh, Sp.s, M.si, Med** **NIP: 197 10518 200112 1 001**
MANAJEMEN KONTRUKSI (MK)
PT. SOLUSI UTAMA KONSULTAN PLANNING - ENGINEERING - MANAGEMENT **PT. SOLUSI UTAMA KONSULTAN** **Ir. Ahmad Handri Widiyanto, ST., MT.** **Team Leader**
KONTRAKTOR PELAKSANA
PT. MATRA KARYA General Contractor KAN LSSMK3-006-IDN **PT. MATRA KARYA** **Prabadi Suryandaru, ST** **Project Manager**

JUDUL GAMBAR	SKALA
DENAH SEPARATOR BEAM	1 : 50

NO. GAMBAR	DISIPLIN
01	

TAHUN	UK. KERTAS	JMLH GBR
2024	A3	03

ASBUILT DRAWING

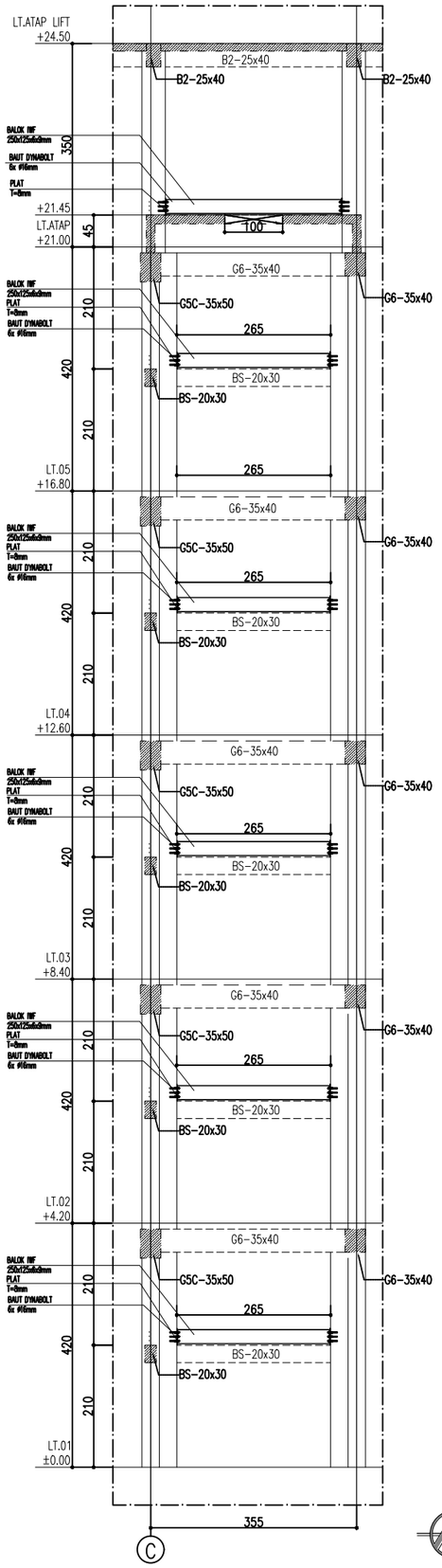

POTONGAN
SKALA 1:50

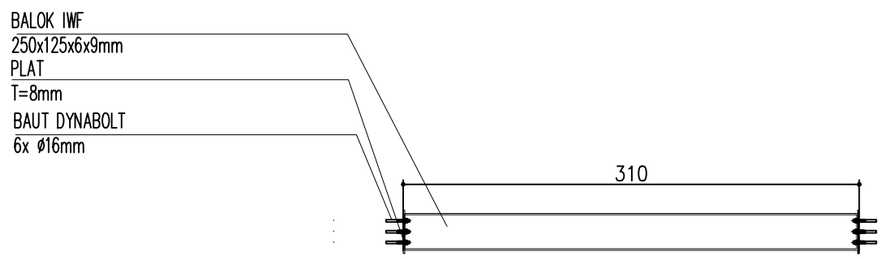

DETAIL
SKALA 1:50

KETERANGAN
REVISI
PEKERJAAN
PEMBANGUNAN TAHAP II GEDUNG PAVILIUN VIP DAN VVIP RSUD KARDINAH
LOKASI
JL. AIP.KS. Tubun No.2, Kota Tegal
PEMBERI TUGAS
PEMERINTAH KOTA TEGAL RUMAH SAKIT UMUM DAERAH KARDINAH Jl. AIP. KS. Tubun No. 2 Kota Tegal Telp. (0283) 350377 / 350477 / 341859, Fax (0283) 352131 Kode Pos 52124 Web: http://www.rsudkardinah.tegalkota.go.id – E-mail :
MENGETAHUI DAN MENYETUJUI
Direktur RSUD KARDINAH Tegal Merangkap Pejabat Pembuat Komitmen
dr. Haryo Teguh, Sp.s, M.si, Med **NIP: 197 10518 200112 1 001**
MANAJEMEN KONTRUKSI (MK)
PT. SOLUSI UTAMA KONSULTAN PLANNING - ENGINEERING - MANAGEMENT
PT. SOLUSI UTAMA KONSULTAN
Ir. Ahmad Handri Widiyanto, ST., MT. **Team Leader**
KONTRAKTOR PELAKSANA
PT. MATRA KARYA General Contractor Alamat : Jl. Pulugan Taman Pelajar Jongkang Sardonjo - Sleman Yogyakarta Email : matrakaryagroup2@gmail.com, IG : matrakarya_ Telp : 0274 - 4505574 / 4230753 LSSMK3-006-IDN
PT. MATRA KARYA
Prabadi Suryandaru, ST **Project Manager**

JUDUL GAMBAR	SKALA
POTONGAN SEPARATOR BEAM	1 : 50

NO. GAMBAR	DISIPLIN
02	

TAHUN	UK. KERTAS	JMLH GBR
2024	A3	03

ASBUILT DRAWING

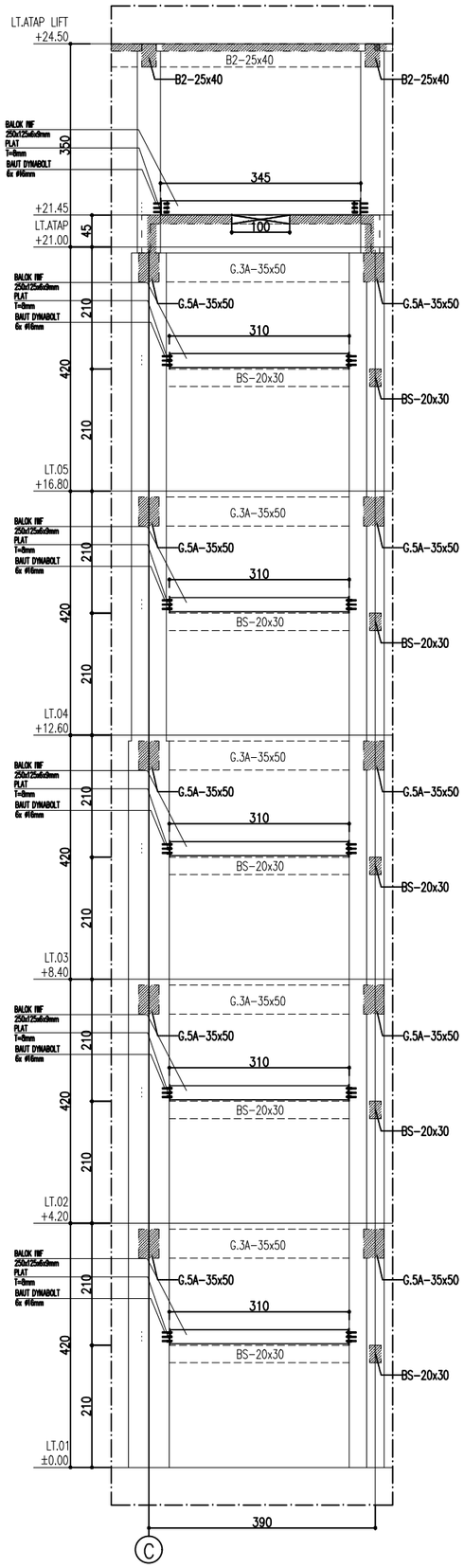

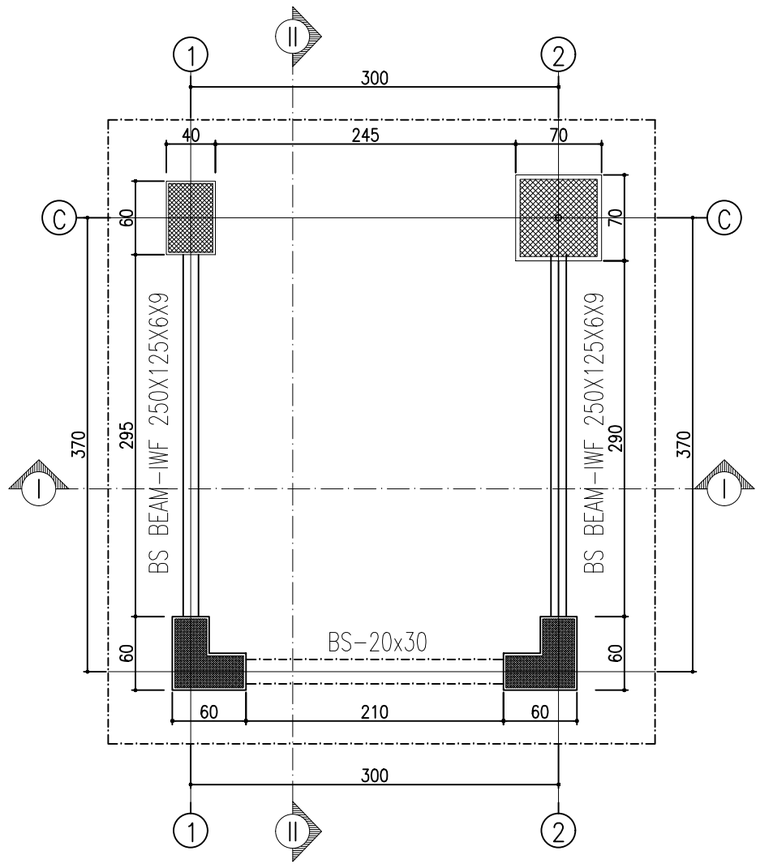

DENAH SEPARATOR BEAM LT 01- LT 05
SKALA 1:50

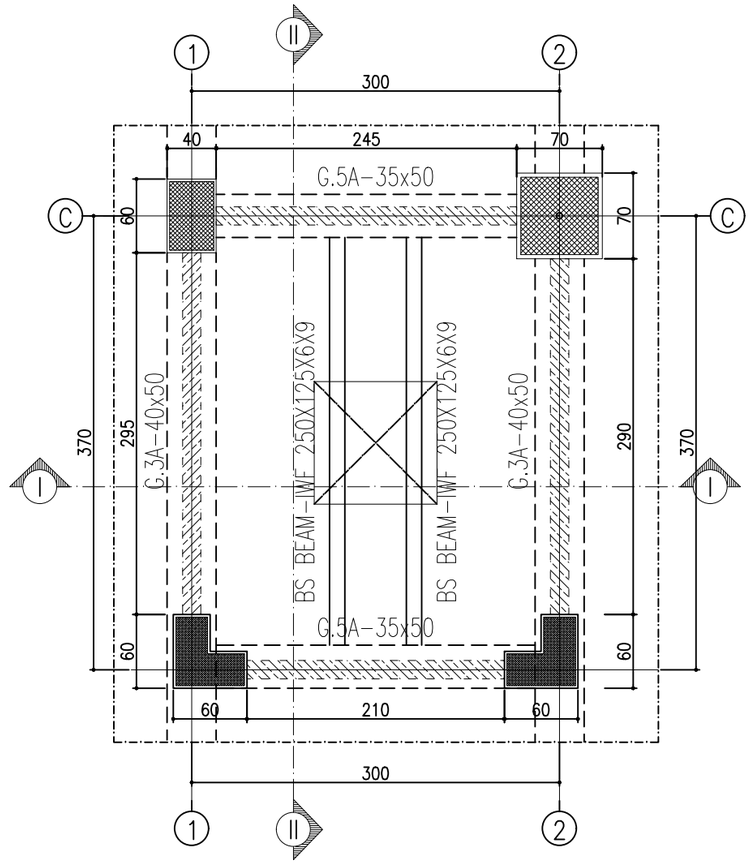

DENAH SEPARATOR BEAM RUMAH MESIN LIFT
SKALA 1:50

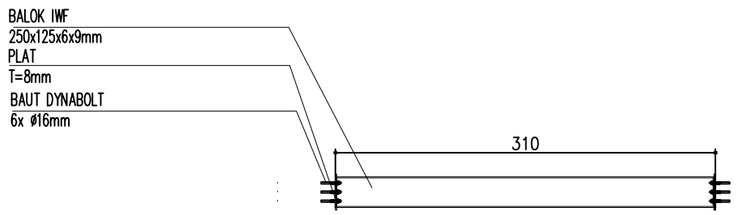

DETAIL
SKALA 1:50

POTONGAN
SKALA 1:50

KETERANGAN
REVISI
PEKERJAAN
PEMBANGUNAN TAHAP II GEDUNG PAVILIUN VIP DAN VVIP RSUD KARDINAH
LOKASI
JL. AIP.KS. Tubun No.2, Kota Tegal
PEMBERI TUGAS
PEMERINTAH KOTA TEGAL RUMAH SAKIT UMUM DAERAH KARDINAH Jl. AIP. KS. Tubun No. 2 Kota Tegal Telp. (0283) 350377 / 350477 / 348958, Fax (0283) 352131 Kode Pos 52124 Web: http://www.rsudkardinah.tegalkota.go.id – E-mail :
MENGETAHUI DAN MENYETUJUI
Direktur RSUD KARDINAH Tegal Merangkap Pejabat Pembuat Komitmen
dr. Haryo Teguh, Sp.s, M.si, Med **NIP: 197 10518 200112 1 001**
MANAJEMEN KONTRUKSI (MK)
PT. SOLUSI UTAMA KONSULTAN PLANNING - ENGINEERING - MANAGEMENT
PT. SOLUSI UTAMA KONSULTAN
Ir. Ahmad Handri Widiyanto, ST., MT. **Team Leader**
KONTRAKTOR PELAKSANA
PT. MATRA KARYA General Contractor KAN LSSMK3-006-IDN
PT. MATRA KARYA
Prabadi Suryandaru, ST **Project Manager**

JUDUL GAMBAR	SKALA
DENAH SEPARATOR BEAM POTONGAN	1 : 50

NO. GAMBAR	DISIPLIN
03	

TAHUN	UK. KERTAS	JMLH GBR
2024	A3	03

ASBUILT DRAWING